ПРИСПОСОБЛЕНИЕ ДЛЯ ЗАКАТКИ РЕЗИНОВОГО ПРОФИЛЯ В РЕЛЬС

МЗРП-1

РУКОВОДСТВО ПО ЭКСПЛУАТАЦИИ

ПАСПОРТ

МЗРП 1.00.00.00 РЭ

СовПлим

АО "СовПлим", Россия, 195279, Санкт-Петербург, шоссе Революции, д.102, корп. 2
Тел.: +7 (812) 33-500-33
e-mail: info@sovplym.com
https://www.sovplym.ru

Содержание

ВВЕДЕНИЕ....3
1 ОСНОВНЫЕ ТЕХНИЧЕСКИЕ ДАННЫЕ И ХАРАКТЕРИСТИКИ....4
1.1 Назначение....4
1.2 Условное обозначение моделей приспособления....4
1.3 Основные технические данные и характеристики....4
2 КОМПЛЕКТНОСТЬ....4
3 ОПИСАНИЕ И РАБОТА....5
3.1 Устройство приспособления....5
3.2 Принцип работы приспособления....5
4 ТРЕБОВАНИЯ ПО БЕЗОПАСНОСТИ....5
5 УКАЗАНИЯ ПО ЭКСПЛУАТАЦИИ....6
6 ТЕХНИЧЕСКОЕ ОБСЛУЖИВАНИЕ И УСТРАНЕНИЕ НЕИСПРАВНОСТЕЙ....8
7 УЧЕТ ТЕХНИЧЕСКОГО ОБСЛУЖИВАНИЯ....8
8 РЕСУРСЫ, СРОКИ СЛУЖБЫ И ХРАНЕНИЯ....9
9 ТРАНСПОРТИРОВАНИЕ....9
10 СВЕДЕНИЯ ОБ УТИЛИЗАЦИИ....9
11 СВИДЕТЕЛЬСТВО О ПРИЁМКЕ И ОБ УПАКОВЫВАНИИ....9
12 ГАРАНТИИ ИЗГОТОВИТЕЛЯ....9
13 ОСОБЫЕ ОТМЕТКИ....10
ПРИЛОЖЕНИЕ А – Габаритные размеры....11

Данное руководство по эксплуатации (далее – РЭ) предназначено для ознакомления технического, обслуживающего и эксплуатирующего персонала с принципом работы, техническими характеристиками, комплектностью, конструктивными особенностями, условиями работы и техническим обслуживанием приспособления для закатки резинового профиля в рельс серии МЗРП-1 (далее – приспособление).

РЭ совмещено с Паспортом и содержит основные сведения об изделии, о сроке его службы, свидетельство о приёмке, информацию о гарантии, сведения об утилизации и пр., в соответствии с требованиями государственных стандартов и действующей технической документации.

Конструкция приспособления постоянно совершенствуется, поэтому производитель оставляет за собой право без предварительного уведомления вносить в изделие изменения, которые не ухудшают его технические характеристики.

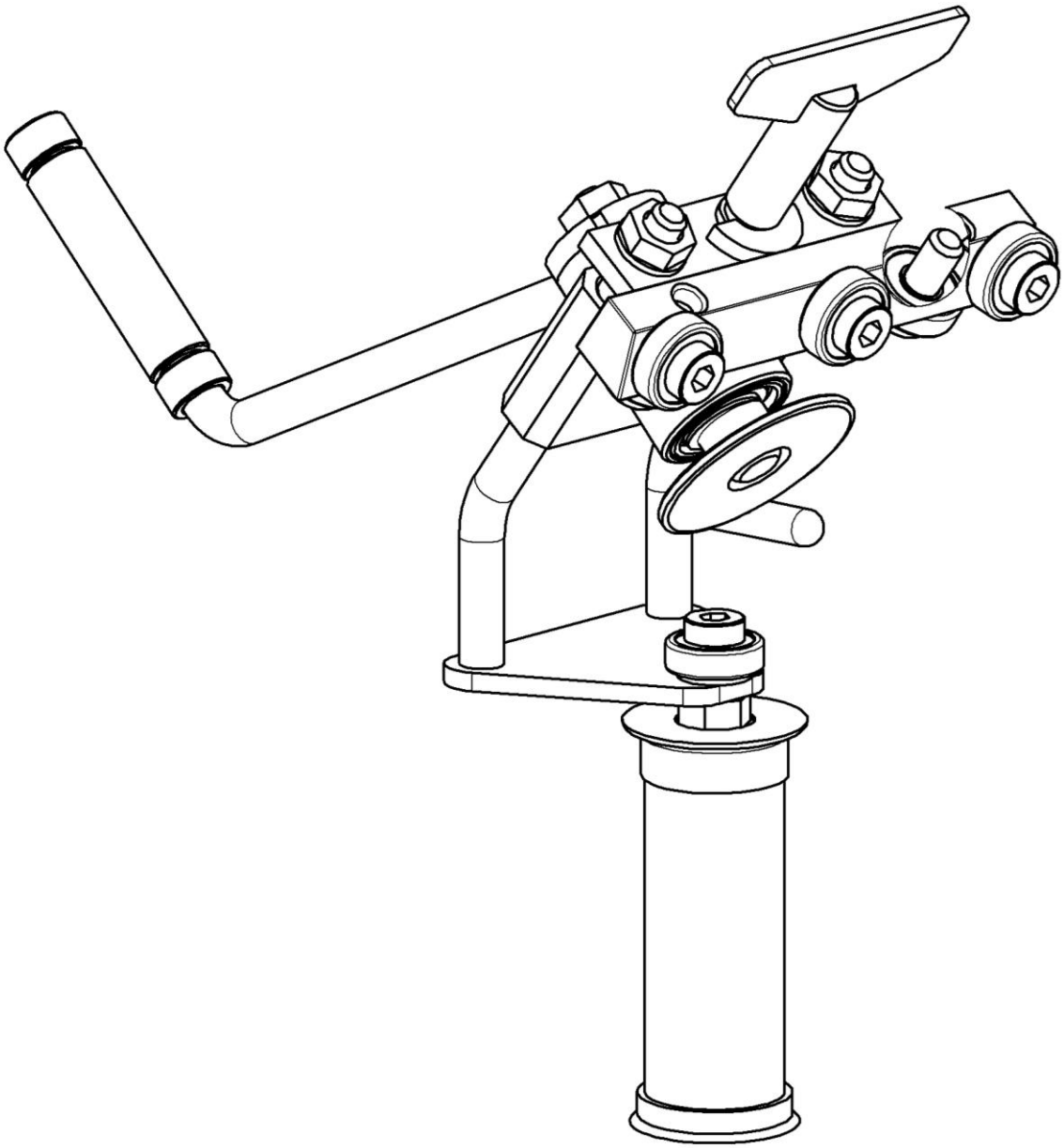

1 ОСНОВНЫЕ ТЕХНИЧЕСКИЕ ДАННЫЕ И ХАРАКТЕРИСТИКИ

1.1 **Назначение**

1.1.1 Приспособление предназначено для закатки резинового уплотнительного профиля в паз алюминиевого рельса-воздуховода рельсовой системы для удаления выхлопных газов типа STP и STR.

1.1.2 Приспособление рассчитано на использование в закрытых помещениях при следующих климатических условиях:

– температура окружающей среды от плюс 5 до плюс 45 °С;

– относительная влажность не более 80 % при плюс 25 °С;

– окружающая среда и очищаемый воздух должны быть невзрывоопасными, не содержащими агрессивные пары и газы, а также пыль, склонную к тлению и самовозгоранию.

1.2 **Условное обозначение моделей приспособления**

1.2.1 Схема обозначения приспособления:

Пример записи при заказе или в другой документации **«МЗРП-1».**

1.3 **Основные технические данные и характеристики**

1.3.1 Приспособление изготовлено из качественной стали с покрытием Ц6хр. Подшипники с защитными шайбами заполнены пластичной смазкой на весь срок службы.

1.3.2 Масса приспособления – 3 кг.

1.3.3 Габаритные размеры приспособления приведены в приложении А.

2 КОМПЛЕКТНОСТЬ

2.1 Перечень изделий, входящих в комплектацию «МЗРП-1», приведён в таблице 1.

Таблица 1

№ п/п	Наименование	Кол-во
1	Приспособление	1
2	Руководство по эксплуатации (Паспорт)	1
3	Упаковка приспособления	1

3 ОПИСАНИЕ И РАБОТА

3.1 **Устройство приспособления**

3.1.1 Общий вид и состав изделия приведены на рисунке 1.

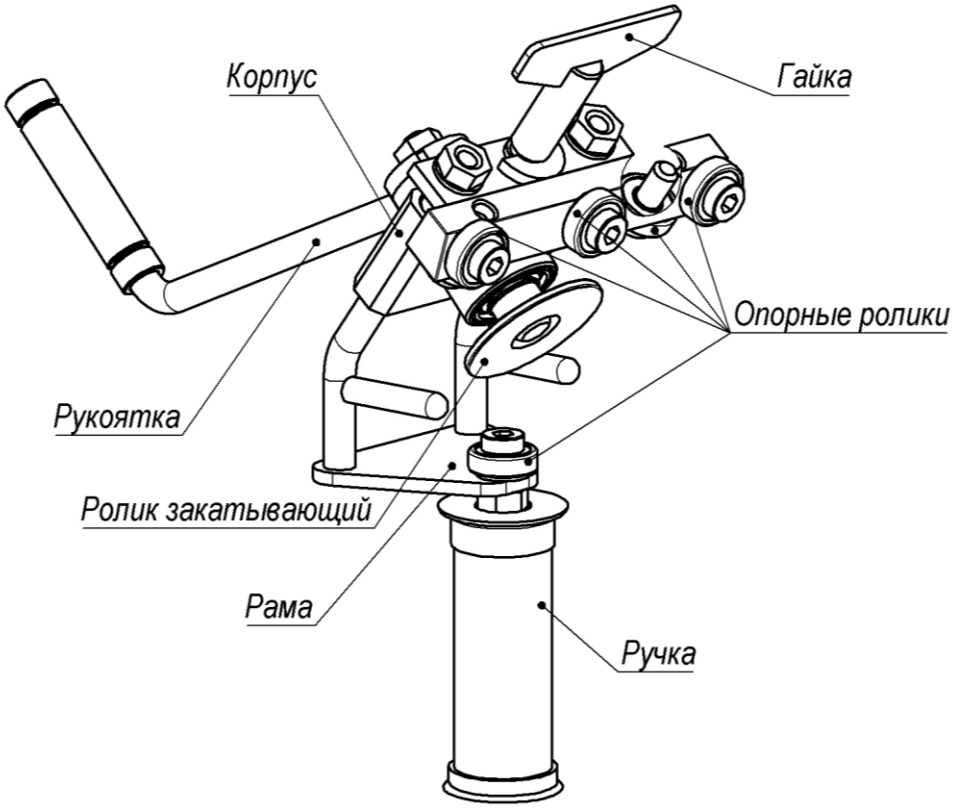

Рисунок 1

3.2 **Принцип работы приспособления**

3.2.1 Приспособление устанавливается снизу рельса-воздуховода, закреплённого на стене или потолке, и опирается роликами на его боковые поверхности.

3.2.2 Закатывающий ролик, при вращении рукоятки, перемещается вдоль рельса-воздуховода и запрессовывает резиновое уплотнение в паз рельса-воздуховода.

3.2.3 Гайка, перемещающая корпус по направляющим рамы, служит для регулирования степени запрессовки уплотнения.

3.2.4 Ручка служит для более надёжного удержания приспособления при работе. Ручка укладывается в коробку отдельно. Перед начало работы прикрутить ручку на болт крепления подшипника рамы (на более ранних исполнениях приспособления заменить болт М10х16 на болт М10х25).

4 ТРЕБОВАНИЯ ПО БЕЗОПАСНОСТИ

4.1 К работе с приспособлением допускается только квалифицированный персонал, изучивший его устройство и правила эксплуатации, а также прошедшие инструктаж по соблюдению правил техники безопасности.

4.2 Приспособление должно эксплуатироваться строго в соответствии с назначением.

4.3 Запрещается выполнение при помощи приспособления запрессовки уплотнения на воздуховоде при не отключённых от питающей сети электрокомпонентов системы.

4.4 Запрещается использовать приспособление в неисправном состоянии. Перед эксплуатацией необходимо убедиться в отсутствии повреждений.

5 УКАЗАНИЯ ПО ЭКСПЛУАТАЦИИ

5.1 Перед началом эксплуатации необходимо провести визуальный осмотр приспособления, проверить затяжку резьбовых соединений.

5.2 Резиновый уплотнительный профиль необходимо предварительно запрессовать в паз рельса-воздуховода на длину, примерно, 300 мм с помощью шпателя или отвёртки с плоским шлицем.

5.3 Установить приспособление снизу рельса-воздуховода, оперев его подшипниками на боковые стенки, завести ролик в паз рельса-воздуховода, упираясь в торец резинового уплотнения.

5.4 С помощью гайки отрегулировать положение ролика в пазе, добиваясь максимальной запрессовки уплотнения.

5.5 Распылить на поверхность резинового уплотнения силиконовый аэрозоль или нанести мыльный раствор.

5.6 Вращая рукояткой закатывающий ролик, перемещать приспособление вдоль рельса-воздуховода и запрессовывать уплотнение в паз (рисунок 2, 3). Аналогично запрессовать уплотнение во второй паз.

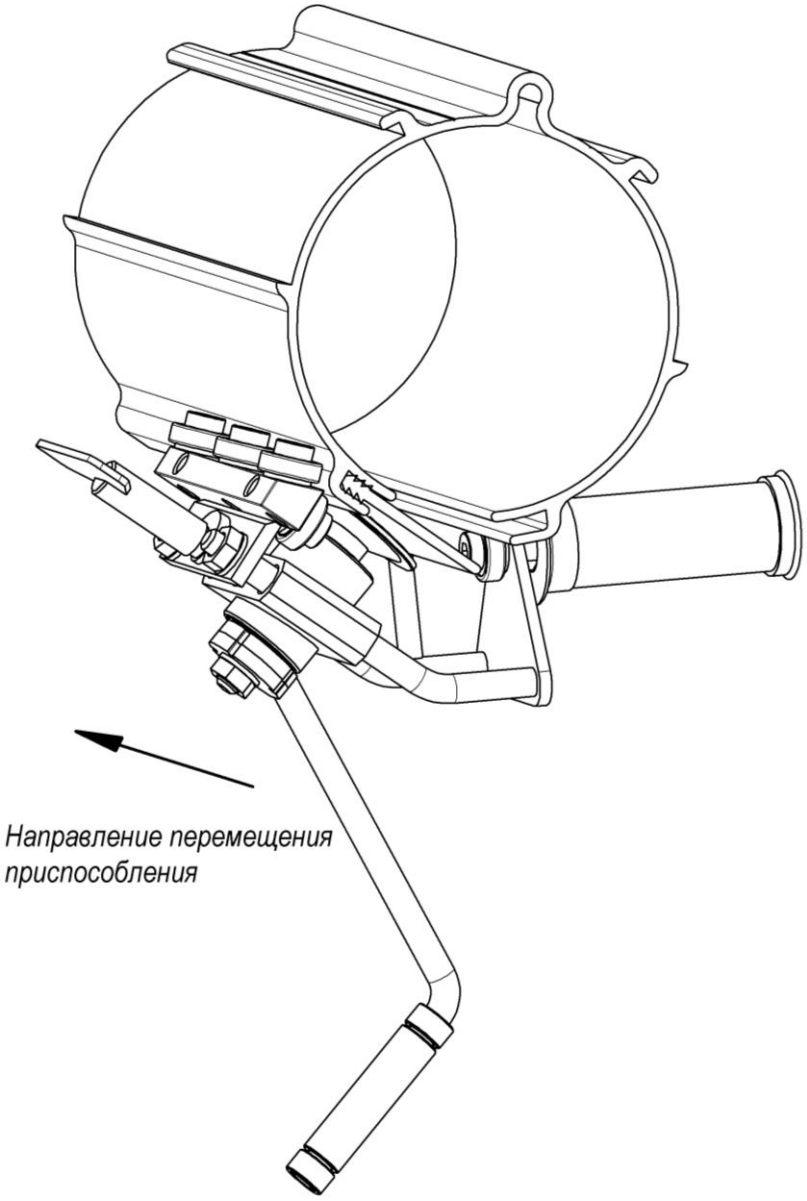

Рисунок 2

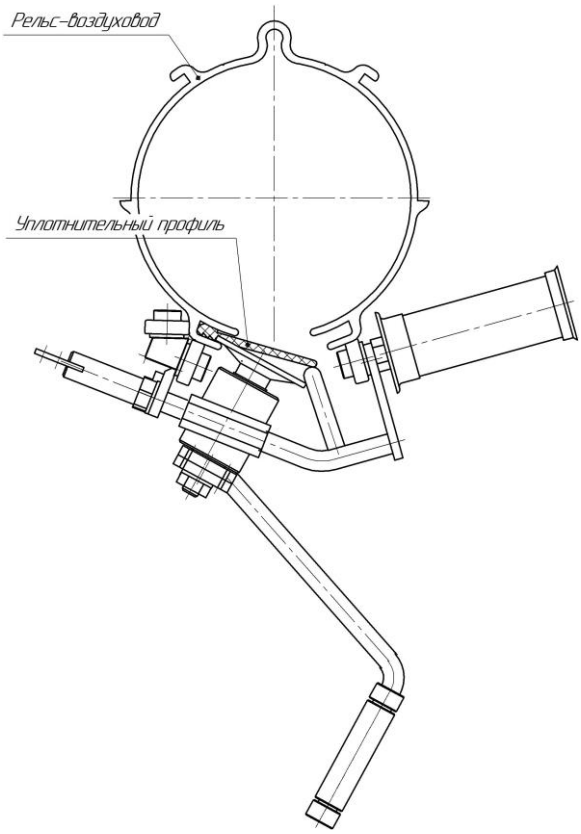

Рисунок 3

5.7 Штырь, приваренный на направляющей рамы, облегчает запрессовку второго уплотнения, отгибая в сторону уже запрессованное уплотнение (рисунок 4).

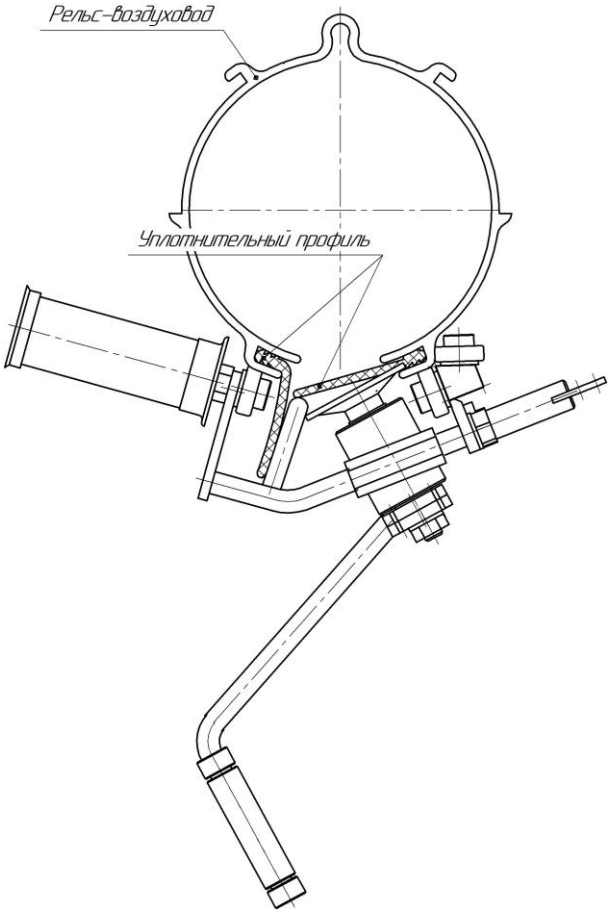

Рисунок 4

6 ТЕХНИЧЕСКОЕ ОБСЛУЖИВАНИЕ И УСТРАНЕНИЕ НЕИСПРАВНОСТЕЙ

6.1 В процессе эксплуатации необходимо периодически (не реже одного раза в год) проверять затяжку болтовых соединений и отсутствие коррозии (при обнаружении устранить).

6.2 Подвижные части устройства установления на подшипники, смазка не трубуется.

6.3 Описание возможной неисправности и способов его устранения приведены в таблице 3.

Таблица 3

Неисправность	Причина	Способ устранения
Тяжёлый ход при запрессовке уплотнения	Отсутствует смазка резинового уплотнения	Смазать уплотнение силиконовым аэрозолем или мыльным раствором
	Деформированный резиновый профиль	Заменить резиновый профиль

Примечание – Если неисправность устранить не удалось, необходимо обратиться в отдел гарантийного и сервисного обслуживания завода-изготовителя. Контактный телефон сервисной службы (812) 335-00-33 (доб. 435, 119)

7 УЧЕТ ТЕХНИЧЕСКОГО ОБСЛУЖИВАНИЯ

7.1 Все работы по ремонту, техническому и сервисному обслуживанию приспособления должны отражаться в журнале технического обслуживания по форме, приведённой в таблице 4Таблица .

Таблица 4

Дата	Замечания о техническом состоянии	Должность, ФИО и подпись ответственного лица	Примечание

8 РЕСУРСЫ, СРОКИ СЛУЖБЫ И ХРАНЕНИЯ

8.1 Приспособление имеет показатели надёжности в соответствии с требованиями ГОСТ 27.003.

8.2 Срок службы приспособления составляет не менее 10 лет и зависит от:

– соблюдения правил обслуживания и условий эксплуатации;

– интенсивности эксплуатации.

8.3 Приспособление в упаковке должно храниться в крытых складских помещениях по условиям хранения 2 категории в соответствии с требованиями ГОСТ 15150:

– влажность в пределах 65-70 %;

– температура хранения от плюс 5 до плюс 25 °С.

9 ТРАНСПОРТИРОВАНИЕ

9.1 Транспортирование приспособления может производиться любым видом крытого транспорта с обязательным выполнением норм и правил перевозок, утверждённых для данного вида транспорта.

9.2 При транспортировании приспособления должна быть исключена возможность перемещения грузов внутри транспортного средства.

9.3 Условия транспортирования приспособления в части воздействия механических факторов – группа С, в соответствии с указаниями ГОСТ 23216, в части воздействия климатических факторов по условиям 3 категории в соответствии с указаниями ГОСТ 15150.

10 СВЕДЕНИЯ ОБ УТИЛИЗАЦИИ

10.1 Приспособление в своём составе токсичных веществ и драгоценных металлов не содержит.

10.2 Отслужившие срок приспособления подлежат разборке, сортировке по типам материалов и утилизации в соответствии с указаниями действующих государственных нормативных документов.

11 СВИДЕТЕЛЬСТВО О ПРИЁМКЕ И ОБ УПАКОВЫВАНИИ

11.1 Приспособление МЗРП-1 _____ заводской № _____ изготовлено и принято в соответствии с обязательными требованиями государственных стандартов и признано годным к эксплуатации.

11.2 Приспособление МЗРП-1 упаковано АО «СовПлим» согласно требованиям, предусмотренным конструкторской документацией.

Начальник ОТК_____ _____

(личная подпись) *(расшифровка подписи)*

МП

Дата выпуска_____

(год, месяц, число)

12 ГАРАНТИИ ИЗГОТОВИТЕЛЯ

12.1 Гарантия на оборудование действует в течение 12 (двенадцати) месяцев с момента исполнения предприятием-изготовителем обязательства по поставке при условии соблюдения покупателем правил транспортировки, хранения и эксплуатации.

13 ОСОБЫЕ ОТМЕТКИ

Реквизиты предприятия-изготовителя:
АО "СовПлим", Россия, 195279, Санкт-Петербург, шоссе Революции, д.102, корп. 2
Тел.: (812) 33-500-33 e-mail: info@sovplym.com; http://www.sovplym.ru

ПРИЛОЖЕНИЕ А – Габаритные размеры

(справочное)

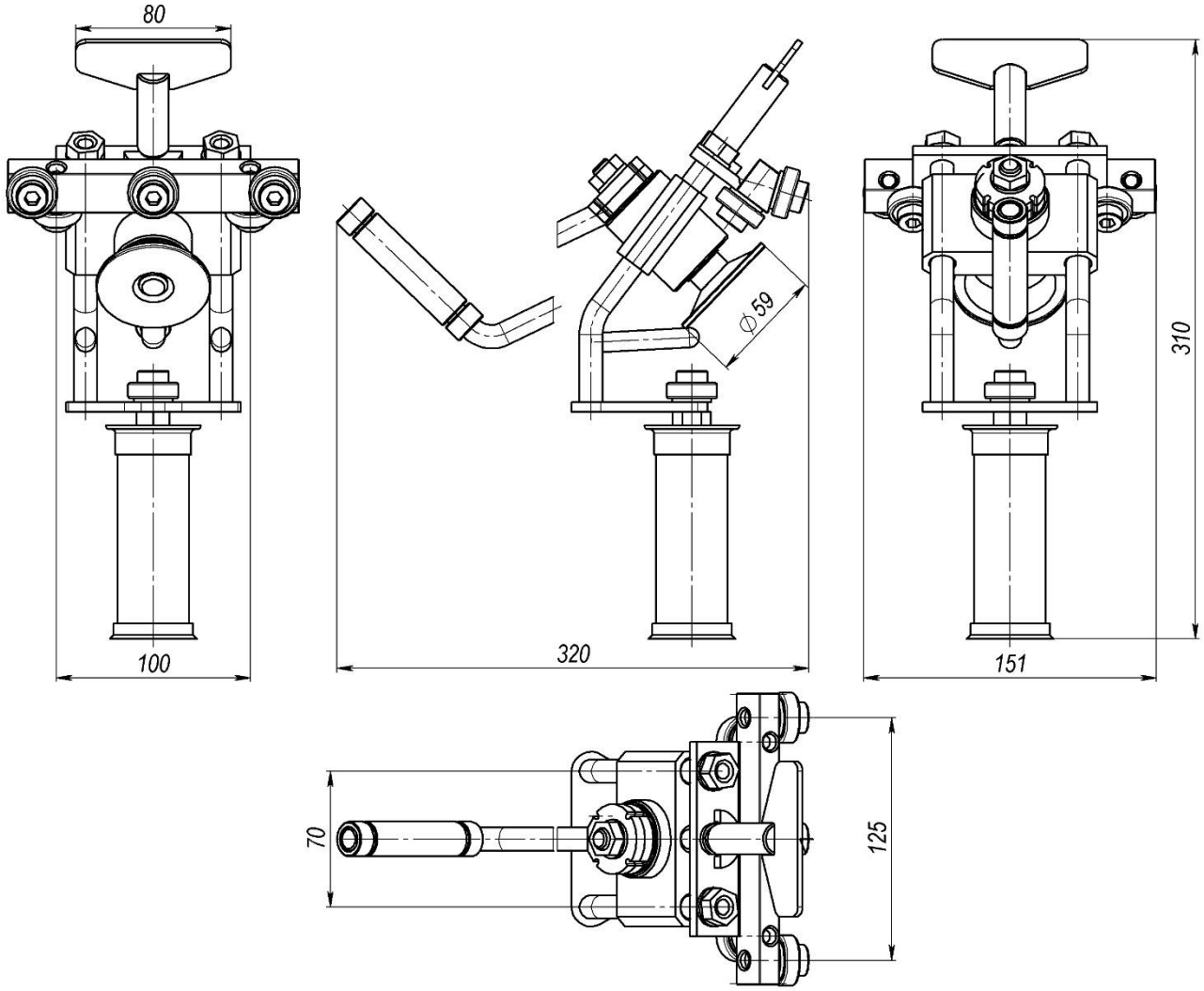

Рисунок А.1 – МЗРП-1