PLYMOVENT®
clean air at work

Фильтр масляного тумана

MISTELIMINATOR

ПАСПОРТ
Руководство по монтажу и эксплуатации

ИНСТРУКЦИЯ

Все права защищены. Информация, представленная в этом документе, была собрана для общего удобства наших клиентов. Он основан на общих данных, относящихся к свойствам строительного материала и методам работы, известным нам на момент выпуска документа, и поэтому может быть изменен или дополнен в любое время, и право на изменение или исправление настоящим явно сохраняется. Инструкции в этой публикации служат лишь руководством для установки, использования, обслуживания и ремонта продукта, упомянутого на титульной странице этого документа. Эта публикация должна использоваться для стандартной модели продукта того типа, который указан на титульном листе. Таким образом, производитель не может нести ответственность за любой ущерб, вызванный применением данной публикации к версии, фактически доставленной вам. Эта публикация была написана с большой осторожностью. Тем не менее, производитель не может быть привлечен к ответственности ни за ошибки, возникшие в данной публикации, ни за их последствия.

ПРЕДИСЛОВИЕ

Пользование этим руководством
Это руководство предназначено для использования в качестве справочного пособия для профессиональных, хорошо обученных и авторизованных пользователей, которые могут безопасно устанавливать, использовать, обслуживать и ремонтировать изделие, указанное на обложке этого документа.

Пиктограммы и символы
В этом руководстве используются следующие пиктограммы и символы:

	СОВЕТ Предложения и рекомендации по упрощению выполнения задач и действий.
	ВНИМАНИЕ! Замечание с дополнительной информацией для пользователя. Замечание приносит возможные проблемы вниманию пользователя.
	ВНИМАНИЕ! Процедуры, если они не выполняются с необходимой осторожностью, могут повредить продукт, рабочее место или окружающую среду.
	ПРЕДУПРЕЖДЕНИЕ! Процедуры, которые, если не будут выполнены с необходимой осторожностью, могут повредить изделие или привести к серьезным травмам.
	ПРЕДУПРЕЖДЕНИЕ! Обозначает риск поражения электрическим током.
	ПРЕДУПРЕЖДЕНИЕ! Пожароопасность! Важное предупреждение для предотвращения пожара.

Текстовые обозначения
"-" (дефис) списки с перечислением
"·" (точка) списки с описанием шагов для выполнения

Сервис и техническая поддержка
Для получения информации о конкретных настройках, работах по техническому обслуживанию или ремонту, которые не рассматриваются в данном руководстве, обратитесь к поставщику продукта. Он всегда будет готов помочь вам. Убедитесь, что у вас есть следующие технические характеристики:
- наименование товара
- серийный номер

Вы можете найти данные на идентификационной табличке.

1 ВВЕДЕНИЕ

1.1 Идентификация изделия

Изделие состоит из различных компонентов, идентификационные таблички которых содержат, если применимо, следующие данные:
- наименование товара
- серийный номер
- напряжение питания и частота
- потребляемая мощность

1.2 Общее описание

MistEliminator - это стационарный фильтр, предназначенный главным образом для очистки воздуха от масляного тумана, который используется в станочных процессах. В зависимости от конкретного применения, он доступен с четырьмя различными комплектами фильтров[1], с или без встроенного модуля вентилятора.

1. ME-31: **рукавный фильтр**; для "загрязненного" или сгоревшего высоковязкого масла / эмульсии
   ME-32: **рукавный фильтр + HEPA-фильтр**; для "загрязненного" или сгоревшего высоковязкого масла / эмульсии + рециркуляция
   ME-41: **двухступенчатый коалесцирующий фильтр**; для "чистого" или перерабатываемого масла с низкой вязкостью
   ME-42: **двухступенчатый коалесцирующий фильтр + HEPA-фильтр**; для "чистого" или перерабатываемого масла с низкой вязкостью + рециркуляция

В случае рециркуляции рекомендуется использовать MistEliminator с дополнительным HEPA-фильтром (серии ME-32 и ME-42).
За исключением ME-42 / F1 и ME-42 / F2 со встроенным вентилятором, MistEliminator не требует электрического питания.

1.3 Опции и принадлежности

Следующие продукты могут быть получены в качестве опции и/или аксессуара:

ME-31/32/41/42 только:
- вентилятор серии FUA для прямого монтажа на MistEliminator
- FF-DUCT/250: соединительный воздуховод, Ø 250 мм
- FF-FAN/S: соединительный фланец для вент-ра FUA-1800/2100
- FF-FAN/B: соединительный фланец для вент-ра FUA-3000/4700
- FF-RACK: напольная подставка для фильтра

1.4 Технические данные

Вес: - ME-31 - ME-32 - ME-41 - ME-42 - ME-42/F1 - ME-42/F2	 - 98 кг - 134 кг - 104 кг - 138 кг - 182 кг - 190 кг
Класс фильтра: - ME-31/ME-41 - ME-32/ME-42/ME-42/F1/F2	 - F9 в соответсвии с EN 779 - H13 в соответсвии с EN 1822
Потери давления: - ME-31 - ME-32 - ME-41 - ME-42	(для размерных целей) - 700 Па - 1200 Па - 1300 Па - 1500 Па
Отрицательное давление	макс. 4000 Па
Производительность:[1] - ME-31/ME-32 - ME-41/ME-42	Макс.: - 3000 м^3/ч - 2000 м^3/ч
Объём маслосборника	8 литров

1. *Максимальная производительность - это потолочное значение, которое, как правило, не рекомендуется в качестве расчетного значения для эксплуатации фильтров ME, так как это может привести к сокращению срока службы фильтров. На производительность фильтра ME влияют также и другие переменные, такие как количество и состав смазочно-охлаждающей жидкости для металлообработки, процесс, температура и предварительная обработка.*

	Обратитесь к имеющимся спецификациям продукта для подробных технических характеристик продукта.

1.5 Размеры

См. Рис. I

1.6 Условия окружающей среды

Мин. рабочая температура	5°C
Ном. рабочая температура	20°C
Макс. рабочая температура	45°C
Макс. относительная влажность	80%

2 ОПИСАНИЕ ИЗДЕЛИЯ

2.1 Компоненты

Изделие состоит из следующих основных компонентов и элементов:

Рис. 2.1
ME-31:
A – маслосборник
B – входной патрубок
C – гидрофильтр (импинджер)
D – алюминиевая сетка (префильтр)
E – карманный фильтр
Дополнительно к ME-32:
F – HEPA фильтр

ME-41:
G – маслосборник
H – входной патрубок
I – гидрофильтр (импинджер)
J – алюминиевая сетка (префильтр)
K – OC-1 (коалесцирующий фильтр первой стадии)
L – OC-2 (коалесцирующий фильтр второй стадии)
Дополнительно для ME-42:
M HEPA фильтр
Дополнительно к ME-42/F1:
N – вентилятор 1,1кВт
Дополнительно к ME-42/F2:
O – вентилятор 2,2кВт

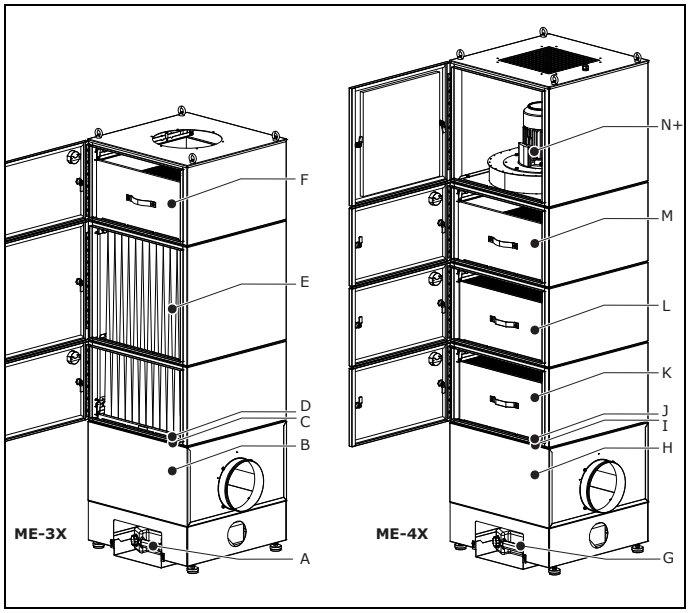

Рис. 2.1:Основные компоненты и элементы

2.2 Эксплуатация

Удаляемый воздух содержит масляный туман, который выделяется во время обработки изделий на станке под воздействием инструмента или под воздействием тепла горячей поверхности; в этом случае частицы жидкости конденсируются из пара. Масляный туман генерируемый теплом часто называют дымом. Состав масляного тумана зависит от смазочно-охлаждающей жидкости и процесса и может содержать масло, воду, металлический дым (испаренный и конденсированный металл), сажу, частицы металла и различные добавки, содержащиеся в рабочей жидкости для охлаждения и смазки металла.
Удалённый масляный туман попадает в MistEliminator в нижней части через воздухозаборный модуль, который распределяет воздух и предотвращает попадание крупных частиц в пакеты фильтров.

Этапы фильтрации

Общий для всех моделей:
1 HydroFilter; импинджер для отделения масляных капель из воздушного потока и их слияния вместесляный туман в капли

2 Алюминиевая сетка префильтра для улавливания крупных частиц
ME-31:
3 Рукавный фильтр основной фильтрации

ME-32:
3 Рукавный фильтр основной фильтрации
4 HEPA фильтр окончательной фильтрации

ME-41:
3 – OC-1 самоосушающийся фильтр коалесцирующий масляный туман в капли для частиц *среднего размера*
4 – OC-2 самоосушающийся фильтр коалесцирующий масляный туман в капли для частиц *малых размеров*

ME-42 series:
3 – OC-1 самоосушающийся фильтр коалесцирующий масляный туман в капли для частиц *среднего размера*
4 – OC-2 самоосушающийся фильтр коалесцирующий масляный туман в капли для частиц *малых размеров*
5 – HEPA фильтр окончательной фильтрации

Масло и другие вещества попадают в контейнер под ними. При наличии фильтра HEPA (серии ME-32 и ME-42) чистый воздух может рециркулировать в помещении. Без фильтра HEPA (серии ME-31 и ME-41) рекомендуется направлять отфильтрованный воздух в атмосферу за пределы рабочего помещения.

ПРЕДУПРЕЖДЕНИЕ!
Проконсультируйтесь с местными или государственными органами здравоохранения и безопасности о правилах рециркуляции.

Дифференциальные манометры установленные на каждом модуле отображают необходимость сменить фильтр.

3 ТЕХНИКА БЕЗОПАСНОСТИ

Общая информация
Производитель не несет ответственности за повреждения изделия или травмы, вызванные игнорированием техники безопасности, описанные в данном руководстве, или по неосторожности во время установки, эксплуатации, технического обслуживания и ремонта продукции. Использование различных инструментов могут потребовать дополнительных инструкций по безопасности. Немедленно обратитесь к поставщику при обнаружении потенциальной опасности при использовании изделия.

Потребитель несет полную ответственность за соблюдение местных норм и правил техники безопасности. Соблюдайте все инструкции и правила по технике безопасности.

Руководство пользователя

- Каждый, кто работает с данным оборудованием, должен быть ознакомлен с содержанием данного руководства и должен строго соблюдать указания в нем. Необходимо проводить инструктаж персонала в соответствии с инструкцией и соблюдать все рекомендации и указания.
- Никогда не изменить порядок выполнения шагов.
- Всегда храните инструкцию с изделием.

Пользователю

- Использование этого продукта, предназначено для подготовленных и квалифицированных пользователей. Временный персонал и персонал, проходящий обучение может использовать изделие только под контролем и ответственностью квалифицированных работников.
- Руководствуйтесь здравым смыслом. Будьте бдительны и внимательны при работе. Не используйте изделие, под влиянием наркотических веществ, алкоголя или лекарств.
- Данное изделие не предназначено для детей и лиц с ограниченными физическими, сенсорными или умственными способностями. Не допускайте детей до игр с оборудованием.

Использование по назначению[1]
Продукт предназначен исключительно для фильтрации, масла, водорастворимых охлаждающих жидкостей, эмульсий и / или маслянистого дыма, которые выделяются во время наиболее распространенных станочных процессов[2]. Использование продукта для других целей считается противоречащим его назначению.

1. «Использование по назначению», как описано в EN-ISO 12100-1, - это использование, для которого технический продукт подходит в соответствии с указаниями производителя, включая его указания в рекламной брошюре. В случае сомнений это использование, которое может быть выведено из конструкции, модели и функции технического продукта, которое считается нормальным использованием. Эксплуатация машины в пределах ее предполагаемого использования также подразумевает соблюдение инструкций в руководстве пользователя.
2. Например: обрабатывающие центры с ЧПУ для резки, растачивания, сверления и хонингования; машины для обработки металлов давлением, например, холодной штамповки и штамповки; масляный туман, полученный в результате термической и поверхностной обработки, такой как закалка и мокрое шлифование.

Производитель не несет никакой ответственности за любые повреждения или травмы, возникшие в результате такого использования. Продукт был построен в соответствии с современными стандартами и признанными правилами безопасности. Используйте этот продукт только в технически совершенном состоянии в соответствии с его назначением и инструкциями, изложенными в руководстве пользователя.

Технические характеристики
Спецификации, приведенные в данном руководстве, не должны изменяться.

Изменения
Модификация (части) продукта не допускается.

Комбинирование изделий
Если продукт используется в сочетании с другими продуктами или машинами, также применяются инструкции по безопасности в документации на эти продукты.

Эксплуатация

	ВНИМАНИЕ! Пожарная опасность! **Никогда** не используйте изделие для: - фильтрации легковоспламеняющихся, раскаленных или тлеющих частиц, твердых веществ или жидкостей - фильтрации агрессивных паров (например, соляной кислоты) - удаление сигарет, сигар, промасленных тканей и других горящих частиц, предметов и кислот
	ВНИМАНИЕ! Никогда не используйте изделие для: - кислородной резки – лазерной резки алюминия – воздушно-дуговой строжки – тумана от покраски – удаления горячих газов (45^{0}C непрерывно) – шлифовки алюминия и магния – газопламенного напыления – удаления цемента, опилок, древесной пыли, песка и т.д. – взрывоопасной среды или взрывчатых веществ / газов *Примечание: список не полон*

Монтаж
- Монтаж оборудования должен производиться подготовленными и квалифицированными специалистами.
- Электрическое подключение, если применимо, должно быть выполнено в соответствии с местными требованиями. Обеспечить соответствие нормативным требованиям EMC.
- Во время установки, всегда используйте средства индивидуальной защиты (СИЗ), чтобы избежать травм. Это относится и к лицам, находящимся в рабочей зоне во время монтажа.
- Используйте страховочное снаряжение при работе на высоте более двух метров.
– Запрещается монтаж оборудования перед входами и выходами, которые должны быть использованы для аварийных служб.
– При не напольном расположении оборудования убедитесь в надежности конструкции креплений.
- Убедитесь, что рабочее место хорошо освещено.
– Руководствуйтесь здравым смыслом. Будьте бдительны и внимательны при работе. Не устанавливайте изделие, под влиянием наркотических веществ, алкоголя или лекарств.
- Убедитесь что, в непосредственной близости от оборудования, имеется достаточное количество средств пожаротушения.

Использование
– Проверьте изделие на наличие повреждений. Убедитесь в функционировании системы безопасности.
- Во время работы, всегда используйте средства индивидуальной защиты (СИЗ), чтобы избежать травм. Это относится и к лицам, находящимся в рабочей зоне.
– Не допускайте посторонних лиц.
– Убедитесь, что помещение достаточно вентилируется.
- Защищать изделие от воды и влаги.

Сервисное обслуживание и ремонт
– Соблюдайте интервалы обслуживания, приведенные в данном руководстве. Несвоевременное обслуживание может привести к увеличению затрат на ремонт.
– При сервисном обслуживании и ремонтных работах используйте индивидуальные средства защиты (СИЗ).
- Используйте страховочное снаряжение при работе на высоте более двух метров.

	ВНИМАНИЕ! Сервис, техническое обслуживание и ремонт должны выполняться только в соответствии с директивами TRGS 560 и TRGS 528 только уполномоченными, квалифицированными и обученными лицами (квалифицированными) с использованием соответствующих методов работы.
	ПРЕДУПРЕЖДЕНИЕ! Перед выполнением работ по техническому обслуживанию, ремонту и / или ремонту полностью отключите систему от сети (если применимо) или выключите подключенную вытяжную систему.
	ВНИМАНИЕ! Никогда не используйте изделие безфильтра

4 УСТАНОВКА

4.1 Размещение

MistEliminator может быть установлен на полу или на платформе.
Входной модуль позволяет подключать станки с левой или правой стороны. Неиспользуемая сторона модуля должна быть закрыта прилагаемой заглушкой.

4.2 Инструменты и требования

– подъемное оборудование
– уровень
– соединительные воздуховоды
– набор гаечных ключей
– электродрель, саморезы

4.3 Распаковка

Фильтры MistEliminator поставляются в предварительно собранном виде. Убедитесь, что в поставку входят:
– собранный фильтр
– регулировочные ножки (4 шт.)
– заглушка Ø250мм
– маслосборник

Если детали отсутствуют или повреждены, обратитесь к поставщику.

4.4 Монтаж

Для монтажа изделия, выполните следующие действия.

Рис. 4.1
• Установите регулировочные ножки (A).
• Установите устройство в соответствующем месте.
• При необходимости: используйте регулировочные ножки для выравнивания.
• Подсоедините входной модуль к обрабатывающему устройству.
• Установите заглушку воздуховода с другой стороны вхордного модуля.
• Поставьте контейнер-маслосборник под агрегат.

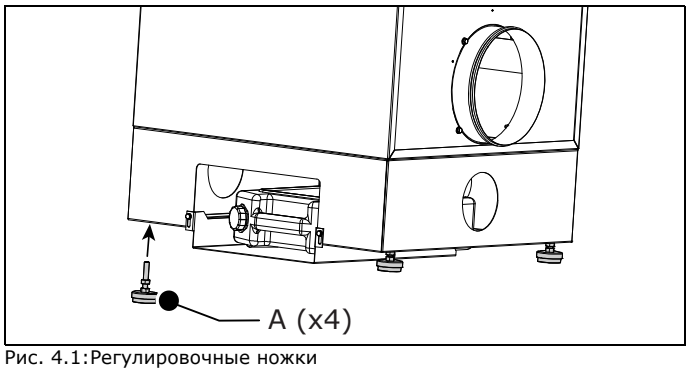

Рис. 4.1:Регулировочные ножки

	ПРЕДУПРЕЖДЕНИЕ! Используйте герметичные воздуховоды и их соединения для предотвращения утечки масла.

ME-42/F1 и ME-42/F2 только:

- Если требуется: подключить вентилятор к вытяжной системем

Другие типы (без встроенного вентилятора):

- Установите вентилятор серии F на фильтр; или
- Подключите фильтр к вытяжной системе

4.5 Подключение к сети

Подключение к электросети относится только к ME-42 / F1 и ME-42 / F2.

	ПРЕДУПРЕЖДЕНИЕ! Убедитесь, что вентилятор подходит для подключения к местной сети. Информацию о напряжении и частоте подключения можно найти на паспортной табличке. Кабели должны быть подключены в соответствии с местными правилами и нормами и могут выполняться только квалифицированными и уполномоченными специалистами.

• Подключите вентилятор к электросети.
• Проверьте направление вращения двигателя. Для этого он снабжен стрелкой, указывающей правильное направление.
• При необходимости: инвертировать соединение фаз.

	ВНИМАНИЕ! Пускатель электродвигателя или средства управления не входят в комплект и должны быть установлены на месте.

5 ИСПОЛЬЗОВАНИЕ

	ВНИМАНИЕ! **Не** используйте изделие без полного комплекта фильтров.

MistEliminator будет работать путем включения встроенного или подключенного вытяжного вентилятора.

	ВНИМАНИЕ! Всегда **отключайте** встроенный или подсоединенный в вытяжную систему/вентилятор, когда обрабатывающий станок не работает. В ином случае водная составляющая технологического масла может испариться. В результате, фильтры будут забиты кристаллизированными присадками.

5.1 Маслосборникг

Во время использования уровень содержимого в масляном контейнере должен регулярно проверяться. Частота зависит от интенсивности использования и будет делом опыта.

· Регулярно проверяйте уровень масла в маслосборнике
· Опустошайте, если необходимо. См.п.6.2

5.2 Замена фильтров

Дифференциальные манометры давления показывают уровень загрязнения каждого отдельного модуля фильтра. Во время использования эти датчики должны регулярно проверяться. Когда давление достигает определенного значения, фильтры необходимо заменить.

· Регулярно проверяйте дифманометры
· Замените фильтр, если необходимо. См.п.6.3

6 ОБСЛУЖИВАНИЕ

6.1 Периодичность обслуживания

Продукт был разработан для долгосрочной эксплуатации при минимальном техническом обслуживании. Для этого необходимо выполнять простые, регулярные работы, описанные в этой главе.

Указанные интервалы обслуживания могут варьироваться в зависимости от специфики работы и условий окружающей среды. Поэтому помимо указанного периодического ТО рекомендуется тщательно проверять изделие один раз в год.

	ПРЕДУПРЕЖДЕНИЕ! **Всегда** носите маску и защитные перчатки во время обслуживания.

Работы по техническому обслуживанию, указанные в таблице ниже, могут выполняться пользователем.

Компонент	**Действие**	**Частота: каждые 6 месяцев**
Комплект фильтров	Проверьте все фильтры на наличие повреждений. Заменить при необходимости.	X
Гидрофильтр	Очистить фильтр;	X
Алюминиевый префильтр	Очистить фильтр;	X
Входной модуль	Очистить внутри;	X
Воздушные шланги внутри модулей	Проверить соединение. Заменить при необходимости.	X
Корпус	Общий механический контроль, включая уплотнение.	X

6.2 Ёмкость для сбора масла

	ПРЕДУПРЕЖДЕНИЕ! **Всегда** надевайте лицевую маску и защитные перчатки во время опорожнения емкости с маслом.

Чтобы опорожнить ёмкость для сбора масла, действуйте следующим образом.
· Снимите емкость с маслом и закройте её крышкой
· Опорожните ёмкость и поместите её обратно.

	Во время опорожнения емкости не допускайте попадания масла из фильтра на пол.

6.3 Замена фильтров

Манометры дифференциального давления на каждом модуле фильтра указывают, когда фильтры должны быть заменены. За исключением гидрофильтра и сетчатого фильтра, фильтры не подлежат очистке.
Таблица ниже показывает максимальный уровень потери давления, при котором требуется замена фильтра.

Filter type	Фильтр заменять при
Рукавный фильтр	500 Pa
Самоосушающаяся кассета OC-1	500 Pa
Самоосушающаяся кассета OC-2	800 Pa
HEPA фильтр	800 Pa

⚠	**ПРЕДУПРЕЖДЕНИЕ!** **Всегда** надевайте защитную маску и защитные перчатки при замене фильтра.
⚠	**ПРЕДУПРЕЖДЕНИЕ!** **Всегда** выключайте встроенный или подключенный вытяжной вентилятор перед заменой фильтра.

Чтобы заменить любой фильтр, действуйте следующим образом.

Рис. 6.1
• Откройте дверцу соответствующего модуля фильтра.
• Разблокируйте фильтр, потянув за ремни.
• Снимите фильтр.
• Утилизируйте использованный фильтр в соответствии с государственным или местным законодательством правилами.
• Очистите внутреннюю часть корпуса фильтра.
• Установите новый фильтр и зафиксируйте его, надавив на планки ремешка.
• Закройте и заприте дверь.

Рис. 6.1: Устройство блокировки фильтра

⚠	**ВНИМАНИЕ!** Соблюдайте направление воздушного потока фильтров снизу вверх. Правильное направление воздушного потока указано стрелкой.

6.4 Очистка фильтра

Гидрофильтр и алюминиевый сетчатый префильтр должны чиститься регулярно. См.п.6.1.

Для очистки фильтров выполните следующие действия.

Рис. 6.2
· Откройте дверь модуля (B).
· Снимите гидрофильтр (C), сетчатый префильтр (A)
· Очистите их с помощью промышленных моющих средств.
· Установите все фильтры в обратном порядке и закройте дверь.

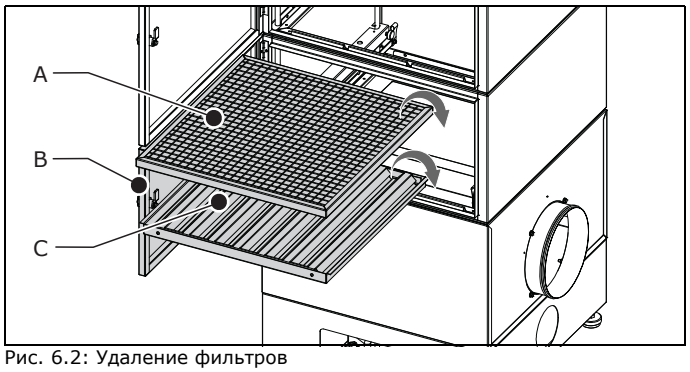

Рис. 6.2: Удаление фильтров

7 ПОИСК НЕИСПРАВНОСТЕЙ

Если система не работает (правильно), ознакомьтесь с приведенным ниже контрольным списком, чтобы узнать, можете ли вы устранить ошибку самостоятельно. Если это невозможно, обратитесь к поставщику.

Симптом	Проблема	Возможная причина	Решение
Утечка масла внутри фильтра	Загрязнение фильтра	Фильтр(ы) размещены не правильно	Установите фильтр(ы) корректно, зафиксируйте
		Уплотнитель фильтра поврежден	Замените фильтр(ы)

8 ЗАПАСНЫЕ ЧАСТИ

Следующие запасные части доступны для продукта.

8.1 ME-31 / ME-32 (F1 / F2)

См. схему запчастей.

Артикул	Описание
0000100186	HFME-3 / HEPA фильтр конечный
0000100188	BFME-31 / Рукавный фильтр
0000100594	Мотор 1,1 кВт; 230-400V/3ф/50Гц
0000100823	Ёмкость для сбора масла (8 литров
0000100824	ME-INL/IMP / Гидрофильтр (импинджер)
0000100825	ME-INL/PF / Префильтр
0000101330	Замок с ручкой (комплект из 2)
0000101333	Замок для кассеты / рукавного фильтра (к-т из 2)
0000101335	Нижняя дверца модуля рукавного фильтра, вкл. замки, петли и наклейки
0000101336	Верхняя дверца модуля рукавного фильтра, вкл. замки, петли и наклейки
0000101337	Подвеска рукавного фильтра (комплект из 2)
0000101338	Алюминиевая подвеска Ø 12 мм (комплект из 2)
0000101339	Дверца модуля фильтра HEPA, вкл. замки, петли и наклейки
0000101342	Рабочее колесо вентилятора 1,1кВт/50Гц
0000101346	Рабочее колесо вентилятора 2,2кВт/50Гц
0000101348	Мотор 2,2 квт; 230-400В/3ф/50Гц
0000102753	Регулировочные ножки
0040900040	Манометр Ø 63 мм (металлическое кольцо)

8.2 ME-41 / ME-42 (F1 / F2)

См. схему запчастей

Артикул	Описание
0000100186	HFME-3 / HEPA фильтр конечный
0000100357	OC-2 / Коалесцирующий фильтр, стадия 2
0000100358	OC-1 / Коалесцирующий фильтр, стадия 1
0000100594	Мотор 1,1 кВт; 230-400V/3ф/50Гц
0000100823	Ёмкость для сбора масла (8 литров
0000100824	ME-INL/IMP / Гидрофильтр (импинджер)
0000100825	ME-INL/PF / Префильтр
0000101330	Замок с ручкой (комплект из 2)
0000101333	Замок для кассеты / рукавного фильтра (к-т из 2)
0000101339	Дверца модуля фильтра HEPA, вкл. замки, петли и наклейки

Article no.	Description
0000101340	Дверца модуля фильтра ОС-1, вкл. замки, петли и наклейки
0000101341	Дверца модуля фильтра ОС-2, вкл. замки, петли и наклейки
0000101342	Рабочее колесо вентилятора 1,1кВт/50Гц
0000101343	
0000101345	
0000101346	Рабочее колесо вентилятора 2,2кВт/50Гц
0000101347	
0000101348	Мотор 2,2 квт; 230-400В/3ф/50Гц
0000101349	
0000102753	Регулировочные ножки
0040900040	Манометр Ø 63 мм (металлическое кольцо)

9 УТИЛИЗАЦИЯ

По истечении срока службы изделия утилизируйте его в соответствии с федеральными, государственными или местными правилами.

CE DECLARATION

CE декларация соответствия для техники

Мы, Plymovent Manufacturing B.V., Wezelkoog 11, 1822 BL Alkmaar, the Netherlands, настоящим заявляем, под нашу собственную ответственность, что изделия:
- ME-42/F1
- ME-42/F2

на которую ссылается эта декларация, соответствует условиям следующих Директив:
- Директива о машинах 2006/42 EC

и соответствует / соответствуют следующему гармонизированному стандарту (ам) и / или другим таким нормативным документам + поправкам, если таковые имеются:
- EN ISO 12100-1 (безопасность машин)
- EN ISO 12100-2 (безопасность машин)
- EN ISO 13857 (безопасные расстояния)

Alkmaar, the Netherlands, 1st February 2019

M.K. Geus
Product Manager

Рис. I

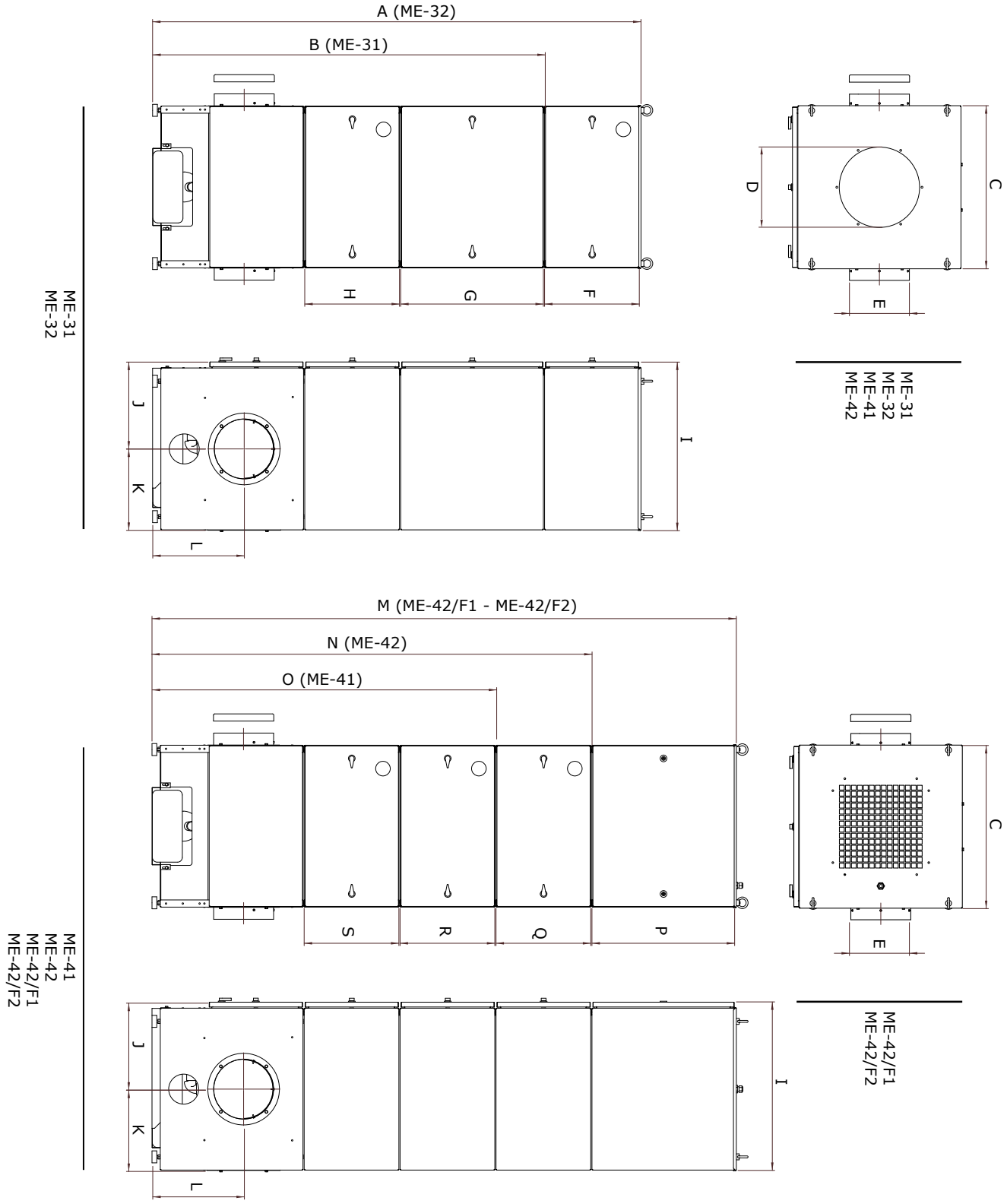

	MM
A	2037
B	1637
C	680
D	335
E	Ø 250
F	395
G	595
H	395
I	703
J	363
K	339
L	382
M	2437
N	1837
O	1437
P	595
Q	395
R	395
S	395

Рис. II | ME-31 / ME-32 (F1 / F2)

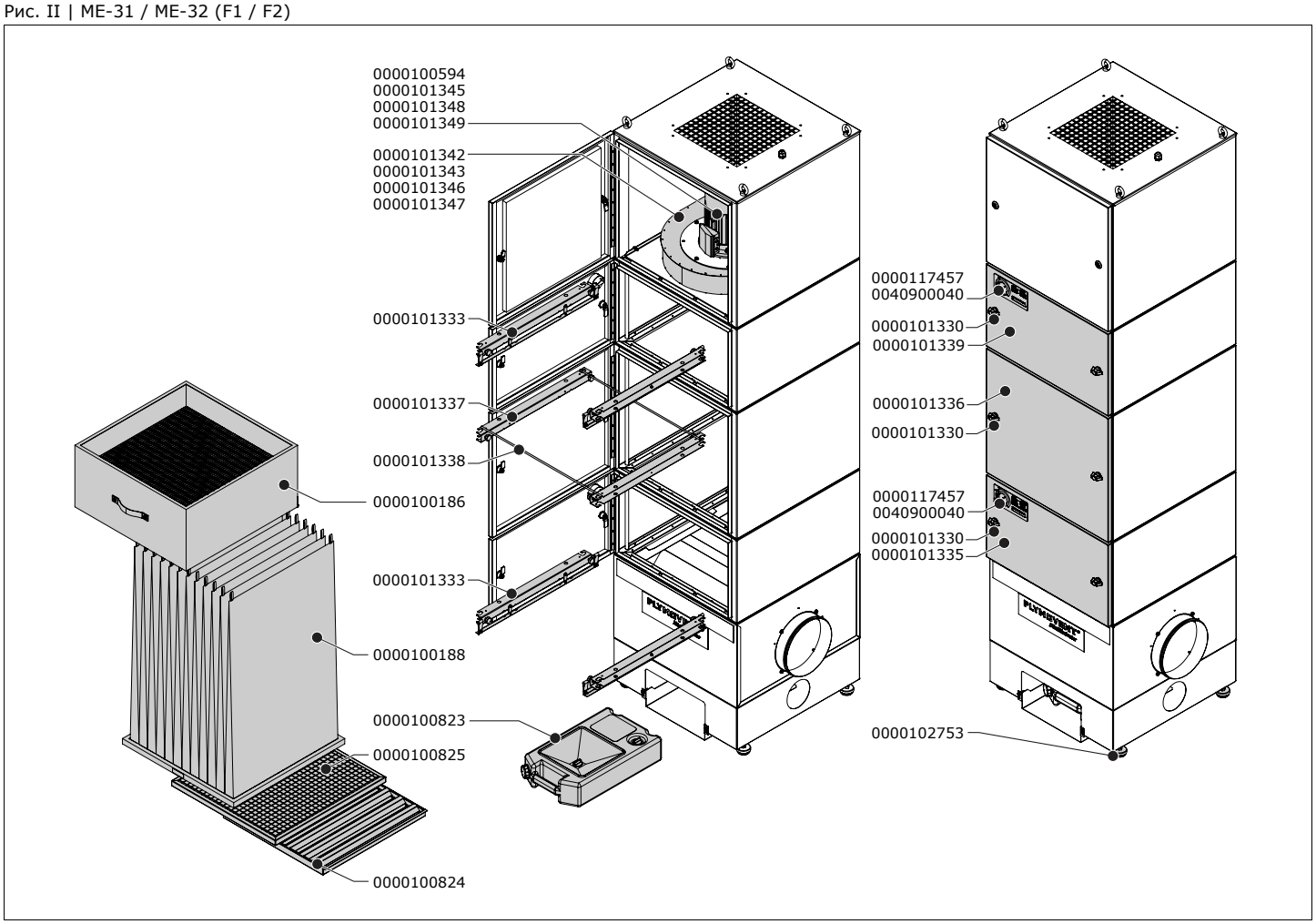

Рис. III | ME-41 / ME-42 (F1 / F2)

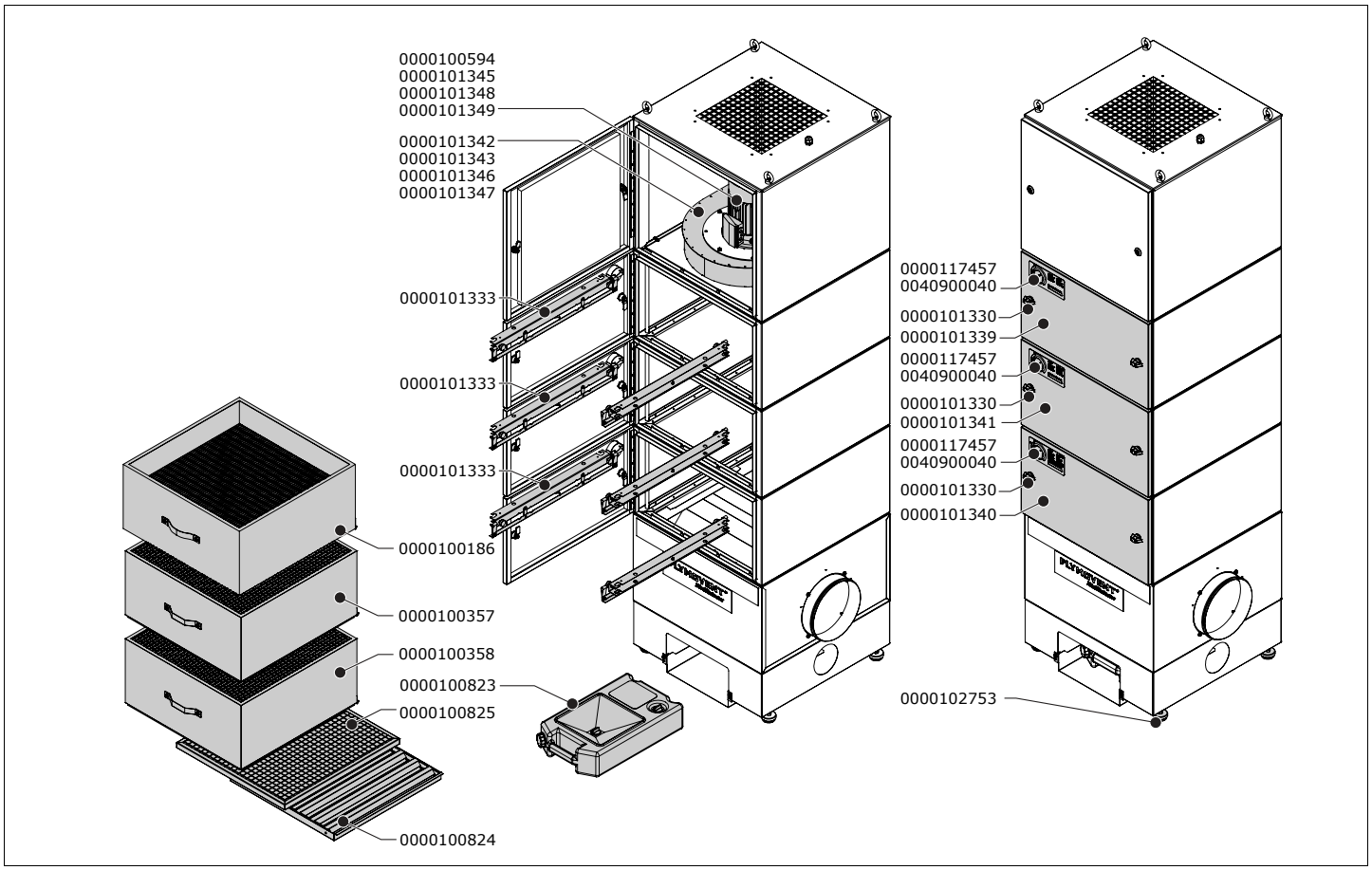

ПАСПОРТ ИЗДЕЛИЯ

1. Настоящим паспортом АО «СовПлим» гарантирует соответствие данного изделия технической документации фирмы производителя.

2. АО «СовПлим» гарантирует работоспособность изделия в соответствии с техническими данными, при соблюдении потребителем правил транспортирования, хранения, монтажа, эксплуатации и технического обслуживания, установленных сопровождаемой технической документацией фирмы производителя.

3. Срок гарантии устанавливается в течение 12 месяцев со дня отправки изделия заказчику.

4. Срок гарантии не распространяется на расходные материалы и комплектующие изделия (фильтрующие кассеты, шланги и т.п.)

Наименование изделия:

Фильтр масляного тумана серии **ME**

Заводской номер:

Дата отгрузки _____

Начальник ОТК _____
Подпись, дата

_____
Инициалы, фамилия

М.П.

Производитель:
Plymovent Manufacturing BV
P.O. Box 9350
1800 GJ Alkmaar
The Netherlands

Поставщик:
Официальный представитель фирмы Plymovent Manufacturing BV в России – АО "СовПлим" Санкт-Петербург, ш. Революции, д 102, к.2 Тел.: **(812) 33-500-33;** факс: **(812) 227-26-10**

PLYMOVENT®
clean air at work

0000101015/150119/D MistEliminator