ПРЕСЕПАРАТОРНЫЙ БЛОК
PSXXBB
высоковакуумной фильтровентиляционной установки SPV

ПАСПОРТ

SPV1900-04.00.00 ПС

АО "СовПлим", Россия, 195279, Санкт-Петербург, шоссе Революции, д.102, корп. 2

Тел.: +7 (812) 33-500-33

e-mail: info@sovplym.com

https://www.sovplym.ru

СОДЕРЖАНИЕ

ВВЕДЕНИЕ 3
1 ОБЩИЕ СВЕДЕНИЯ ОБ ИЗДЕЛИИ И ТЕХНИЧЕСКИЕ ДАННЫЕ 4
1.1 Назначение 4
1.2 Условное обозначение 4
1.3 Основные технические данные и характеристики 4
1.4 Описание конструкции и управление пресепараторным блоком 5
2 КОМПЛЕКТНОСТЬ 7
3 ТРЕБОВАНИЯ БЕЗОПАСНОСТИ 7
4 ТЕХНИЧЕСКОЕ ОБСЛУЖИВАНИЕ 8
5 РЕСУРСЫ, СРОКИ СЛУЖБЫ И ХРАНЕНИЯ 9
6 ТРАНСПОРТИРОВАНИЕ 9
7 СВЕДЕНИЯ ОБ УТИЛИЗАЦИИ 9
8 СВИДЕТЕЛЬСТВО О ПРИЁМКЕ И ОБ УПАКОВЫВАНИИ 10
9 ГАРАНТИИ ИЗГОТОВИТЕЛЯ 10
10 ОСОБЫЕ ОТМЕТКИ 10
ПРИЛОЖЕНИЕ А – Габаритные размеры 11
ПРИЛОЖЕНИЕ Б – Схема электрическая соединений 12

Данный паспорт предназначено для ознакомления технического, обслуживающего и эксплуатирующего персонала с принципом работы, техническими характеристиками, комплектностью, конструктивными особенностями, условиями работы и техническим обслуживанием пресепараторного блока PSXXBB с выгрузкой в Big-Bag
(далее – пресепараторный блок) высоковакуумной фильтровентиляционной установки SPV.

Паспорт содержит основные сведения об изделии, описание принципа работы, сведения о составных частях, ресурсе, сроке службы, свидетельство о приёмке, сведения об утилизации информацию о гарантии, в соответствии с указаниями, изложенными в
ТУ 4863-047-05159840-2016.

Конструкция пресепараторного блока постоянно совершенствуется, поэтому производитель оставляет за собой право без предварительного уведомления вносить в изделие изменения, не ухудшающие его технические характеристики.

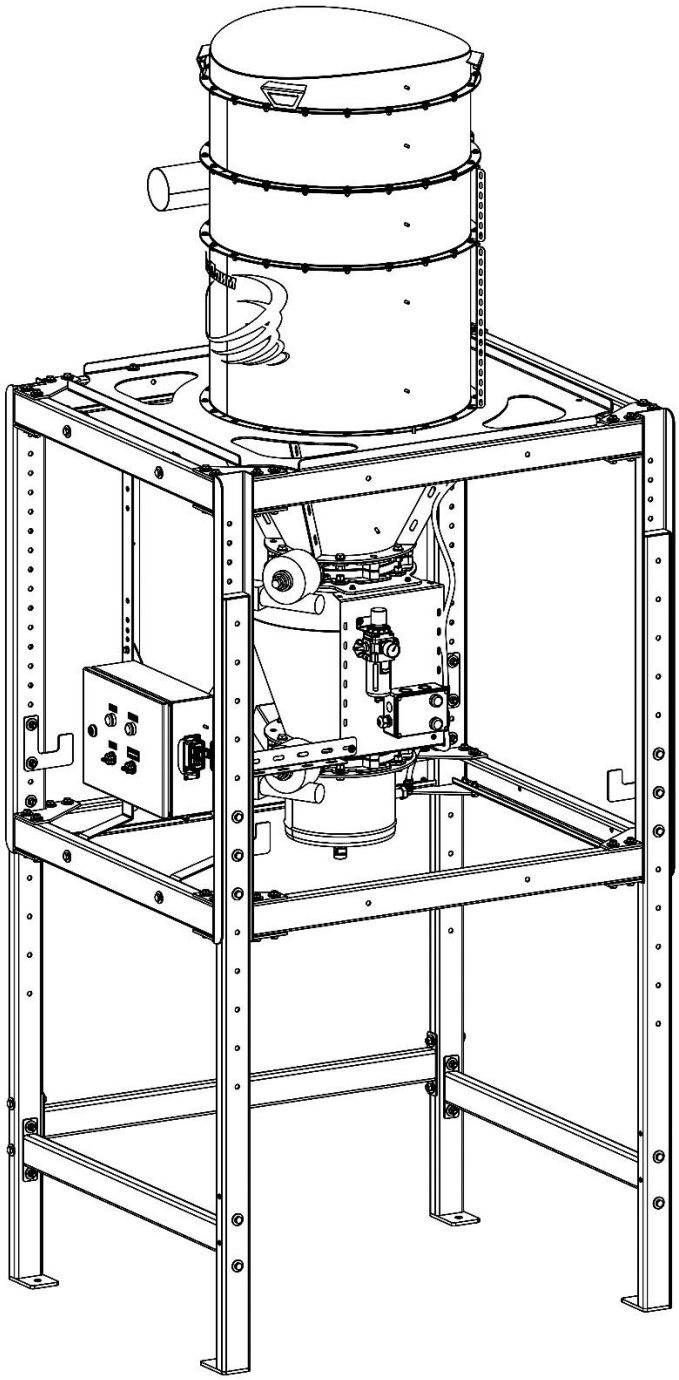

1 ОБЩИЕ СВЕДЕНИЯ ОБ ИЗДЕЛИИ И ТЕХНИЧЕСКИЕ ДАННЫЕ

1.1 Назначение

1.1.1 Пресепараторный блок входит в состав высоковакуумной фильтровентиляционной установки SPV и предназначен для предварительной очистки воздушного потока от крупных частиц загрязнений.

1.1.2 Пресепараторный блок рассчитан на продолжительную работу в закрытых помещениях при следующих условиях:

– температура окружающей среды от плюс 5 до плюс 45 °С;

– относительная влажность не более 80 % при плюс 25 °С.

1.1.3 Категория размещения пресепараторного блока УХЛ4 по ГОСТ 15150.

1.2 Условное обозначение

1.2.1 Схема обозначения

PS – XX – BB - ant

- ant — Антистатическое исполнение
- BB — Выгрузка в Big-Bag
- XX — Максимальная производительность установки 1900 м³/ч *10^{-2}
- PS — Пресепараторный блок установки SPV

1.2.2 Пример записи при заказе или в другой документации пресепараторного блок высоковакуумной фильтровентиляционной установки SPV-1900 по ТУ 4863-047-05159840-2016 с выгрузкой скопившейся пыли в пылесборник Big-Bag (1000 л):

«Пресепараторный блок PS19BB ТУ 4863-047-05159840-2016».

1.3 Основные технические данные и характеристики

1.3.1 Основные технические характеристики пресепараторного блока PSXXBB приведены в таблице 1.

Таблица 1

Наименование параметра или характеристики	Значение параметра
Допустимая запылённость, г/м^3	250
Максимальный расход воздуха, м³/ч	1940
Рекомендуемое рабочее давление сжатого воздуха, МПа (бар)	0,6 (6)
Потребление сжатого воздуха (при нормальных условиях), н.м^3/ч	3 – 4
Температура очищаемого воздуха не более, °С	150
Подводимое напряжение питания, В	24
Степень защиты шкафа управления и коробки клеммной по ГОСТ 14254	IP54
Масса блока не более, кг	310

1.3.2 Основные размеры пресепараторный блока приведены в приложении А.

1.3.3 Принципиальная электрическая схема пресепараторный блока приведена в приложении Б.

1.4 Описание конструкции и управление пресепараторным блоком

1.4.1 Общий вид и состав пресепараторного блока показан на рисунке 1.

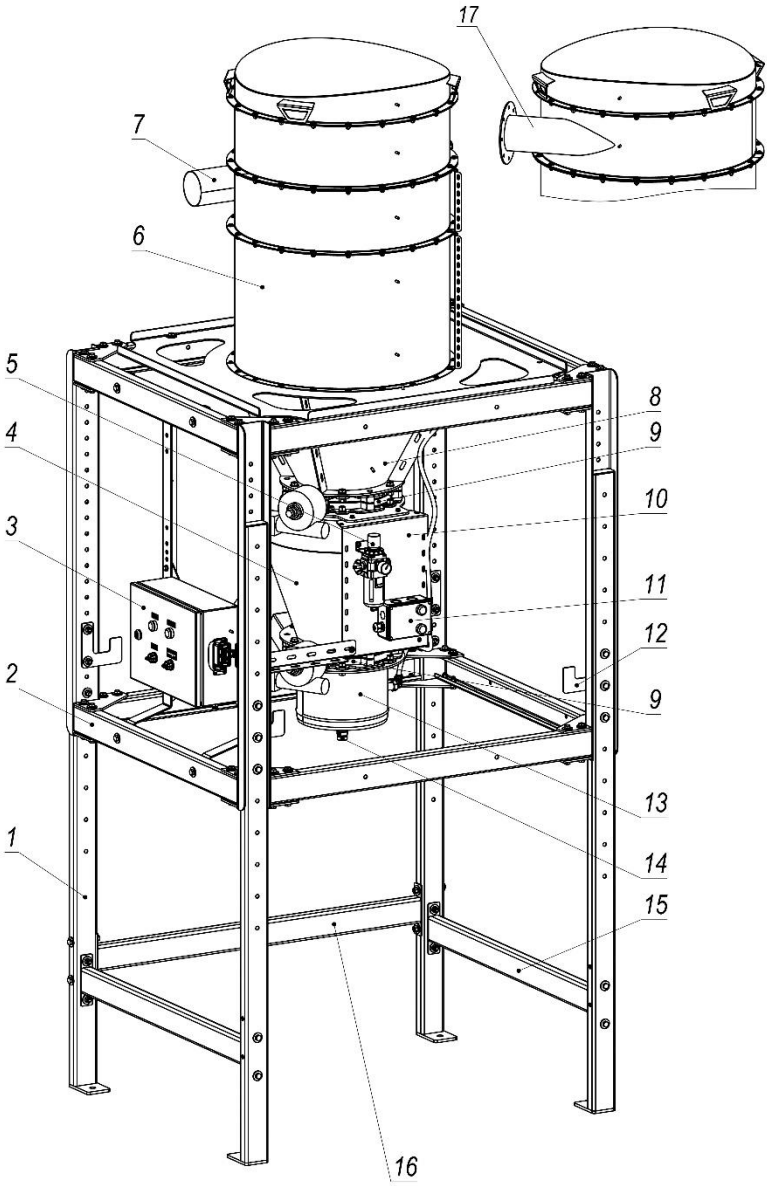

1 - стойка опоры;
2 - каркас опоры;
3 - шкаф управления;
4 - бункер выгрузки пыли промежуточный;
5 - влагомаслоотделитель;
6 - фильтровальная камера;
7 - входной патрубок;
8 - бункер выгрузки пыли;
9 - дисковый затвор с пневмоприводом;
10 - кронштейн;
11 - коробка клеммная с индикацией;
12 - крюк для пылесборника;
13 - патрубок присоединительный;
14 - датчик уровня;
15 - стяжка малая;
16 - стяжка большая;
17 - патрубок выходной

Рисунок 1

1.4.2 Загрязнённый воздух через тангенциально расположенный входной патрубок (поз. 7) поступает в фильтровальную камеру пресепараторный блока (поз. 6). Частицы пыли под действием центробежных сил переносятся к внутренней поверхности корпуса, под действие силы тяжести осыпаются вниз и скапливаются в бункере (поз. 8).

1.4.3 Контроллер шкафа управления по установленному циклу открывает верхний дисковый затвор (поз. 9), пыль ссыпается в промежуточный бункер выгрузки (поз. 8). Через определённое время верхний затвор закрывается и открывается нижний затвор, пыль из промежуточного бункера ссыпается в гибкий пылесборник типа «Big-Bag». Время, в течение которого затвор остаётся открытым также устанавливается в меню контроллера.

1.4.4 Для подвешивания пылесборника на стойках (поз. 1) предусмотрены крюки (поз. 12). Наполнение пылесборника контролируется датчиком уровня (поз. 14).

1.4.5 Затем предочищенный воздух из пресепараторный блока по гибкому шлангу поступает в фильтровальный блок установки SPV.

1.4.6 Наполнение пылесборника контролируется датчиком уровня (поз. 14). При заполнении пылесборника до критического уровня срабатывает датчик уровня, загорается

светоиндикатор на клеммной коробке (поз. 11), а также появляется сообщение на сенсорной панели вакуумного блока.

1.4.7 Пресепаратор на месте эксплуатации может размещаться с расположением зоны обслуживания (расположение шкафа управления) относительно корпуса пресепаратора, для этого предусмотрена возможность перевешивания шкафа управления и кронштейна под влагомаслоотделитель и клеммную коробку. Взаимное расположение корпуса пресепаратора и шкафа управления

1.4.8 Общий вид шкафа управления пресепараторного блока показан на рисунке 5.

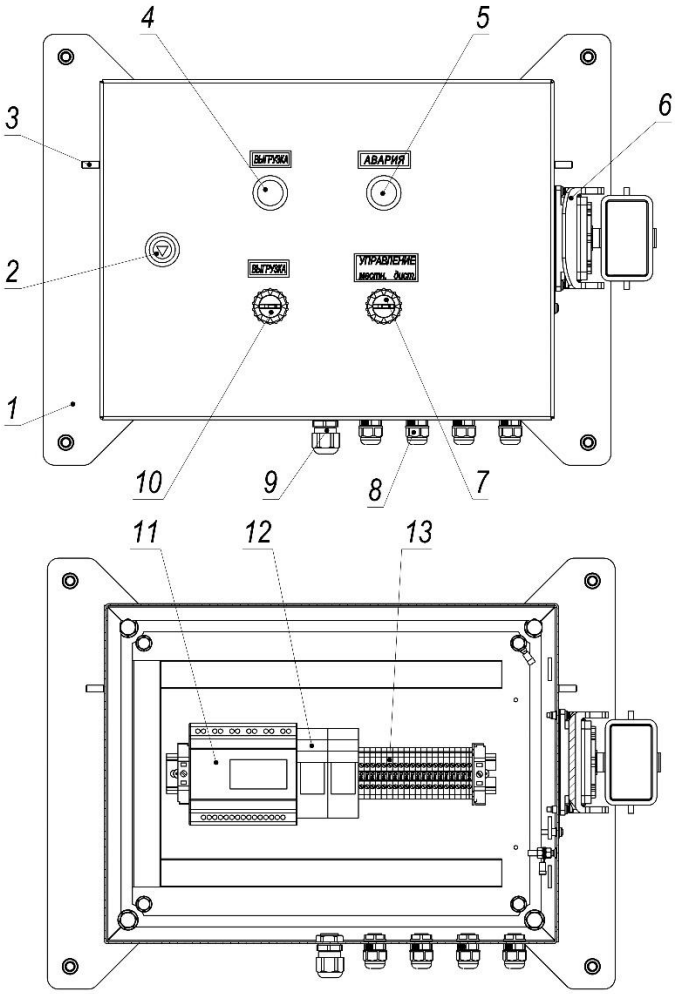

1 - кронштейн;
2 - замок дверцы;
3 - болт заземления;
4 - светоиндикатор «ВЫГРУЗКА»;
5 - светоиндикатор «СЕТЬ»;
6 - разъём для подключения;
7 - переключатель «УПРАВЛЕНИЕ»;
8 - кабельный ввод (3-6,5 мм);
9 - кабельный ввод (4-8 мм);
10 - переключатель «ВЫГРУЗКА»;
11 - контроллер ONI PLR-M;
12 - реле;
13 - колодка клеммная

Рисунок 2

1.4.9 Описание функций элементов управления приведены в таблице 1.

Таблица 2

№ поз. Рис. 5	Тип элемента	Обозначение	Функция
2	Переключатель	ПУСК	Включение/выключение
3	Световой индикатор	СЕТЬ	Указывает на поданное напряжение
4	Световой индикатор	СЕТЬ	Указывает на поданное напряжение
5	Световой индикатор	АВАРИЯ	Указывает на сбой в работе
8	Переключатель	УПРАВЛЕНИЕ	Переключение локального и дистанционного запуска
9	Переключатель	ВЫГРУЗКА	Отключение выгрузки. (Используется при необходимости остановить выгрузку, например, при обслуживании установки)

2 КОМПЛЕКТНОСТЬ

2.1 Перечень комплектующих, входящих в комплект поставки пресепараторный блока, приведён в таблице 3.

Таблица 3

№ п.	Наименование	Кол-во, шт.
1	Пресепараторный блок PSXXXBB в сборе принятый ОТК предприятия-изготовителя	1
2	Гибкий шланг в сборе CPS19BB (L = 2000 мм)*	1
3	Кабель 10 pin в сборе (L = 7000 мм)*	1
4	Упаковка пресепараторного блока	1
5	Паспорт пресепараторного блока	1

Примечание – * Гибкий шланг в сборе и кабель в сборе нестандартной длины заказываются отдельно и изготавливается по разовому заказу. Параметры комплектующих оговариваются при заказе с представителем завода-изготовителя.

3 ТРЕБОВАНИЯ БЕЗОПАСНОСТИ

3.1 К работе с пресепараторный блоком должен допускаться только персонал, изучивший его устройство и правила эксплуатации, а также прошедшие инструктаж по соблюдению правил техники безопасности.

3.2 При эксплуатации и обслуживании пресепараторный блока должны соблюдаться действующие «Правила по охране труда при эксплуатации электроустановок» и «Правила противопожарного режима в Российской Федерации».

3.3 Запрещается эксплуатация пресепараторный блока во взрывоопасной среде.

3.4 Размещение пресепараторный блока должно выполняться в соответствии с указаниями руководства по эксплуатации установки SPV.

3.5 При проведении работ по ремонту или техническому обслуживанию пресепараторный блока установка SPV должна быть выключена и обесточена.

3.6 Погрузка, разгрузка, перемещение и монтаж агрегатов должны выполняться с соблюдением требований и правил по охране труда при проведении погрузочно-разгрузочных работ.

3.7 Погрузка, разгрузка, перемещение и монтаж пресепараторный блока должны выполняться с соблюдением требований и правил по охране труда при проведении погрузочно-разгрузочных работ. Погрузочно-разгрузочные работы следует выполнять механизированным способом с применением специального оборудования и средств механизации.

3.8 Для предупреждения опасного воздействия пыли на человека все операции по очистке пылесборника должны проводиться в защитной одежде, перчатках и респираторе.

4 ТЕХНИЧЕСКОЕ ОБСЛУЖИВАНИЕ

4.1 Техническое обслуживание пресепараторный блока должно проводится с периодичностью, установленной на данном предприятии, но не реже одного раза в год.

4.2 Все работы по ремонту, техническому и сервисному обслуживанию пресепараторный блока должны отражаться в журнале технического обслуживания по форме, приведённой в таблице 4.

Таблица 4

Дата	**Замечания о техническом состоянии**	**Должность, ФИО и подпись ответственного лица**	**Примечание**

5 РЕСУРСЫ, СРОКИ СЛУЖБЫ И ХРАНЕНИЯ

5.1 Пресепараторный блок имеет показатели надёжности в соответствии с требованиями ГОСТ 27.003.

5.2 Срок службы пресепараторный блока составляет не менее 10 лет и зависит от:

− соблюдения правил обслуживания и условий эксплуатации;

− интенсивности эксплуатации.

5.3 Пресепараторный блок в упаковке должен храниться в крытых складских помещениях по условиям хранения 1 категории в соответствии с требованиями ГОСТ 15150:

− влажность в пределах 65-70 %;

− температура хранения от плюс 5 °С до плюс 25 °С;

− размещение не ближе 1 м от нагревательных элементов (радиаторов отопления и ламп освещения);

− при складском хранении в упаковке складируются в один ряд.

6 ТРАНСПОРТИРОВАНИЕ

6.1 Транспортирование фильтровального блока может выполняться любым видом крытого транспорта с обязательным выполнением норм и правил перевозок, утверждённых для данного вида транспорта.

6.2 Пресепараторный блок отгружается заказчику в собственной упаковке, обеспечивающей надёжность при транспортировании и хранении.

6.3 При транспортировании пресепараторный блока должна быть исключена возможность перемещения грузов внутри транспортного средства.

6.4 Условия транспортирования пресепараторный блока в части воздействия механических факторов – группа С, в соответствии с указаниями ГОСТ 23216, в части воздействия климатических факторов по условиям 3 категории в соответствии с указаниями ГОСТ 15150.

7 СВЕДЕНИЯ ОБ УТИЛИЗАЦИИ

7.1 Пресепараторный блок в своём составе токсичных веществ и драгоценных металлов не содержат.

7.2 Сбор, хранение и утилизация отходов, образующихся в процессе эксплуатации пресепараторный блока, необходимо осуществлять в соответствии с СанПин 2.1.3684.

7.3 Способ утилизации отходов определяет предприятие, использующее данное устройство, в соответствии с Федеральным законом от 24.06.1998 N 89-ФЗ (ред. от 07.04.2020) "Об отходах производства и потребления".

7.4 Отслуживший свой срок пресепараторный блок подлежит разборке, сортировке по типам материалов и утилизации в соответствии с указаниями действующих государственных нормативных документов.

8 СВИДЕТЕЛЬСТВО О ПРИЁМКЕ И ОБ УПАКОВЫВАНИИ

8.1 Пресепараторный блок PS_____BB

заводской номер _____

высоковакуумной фильтровентиляционной установки SPV-_____

изготовлен и принят в соответствии с обязательными требованиями

государственных стандартов, действующими ТУ 4863-047-05159840-2016,

признан годным к эксплуатации.

8.2 Изделие упаковано АО «СовПлим» согласно требованиям, предусмотренным конструкторской документацией.

Начальник ОТК_____ _____

(личная подпись) *(расшифровка подписи)*

МП

Дата выпуска_____

(год, месяц, число)

9 ГАРАНТИИ ИЗГОТОВИТЕЛЯ

9.1 Гарантия на изделие действует в течение 12 (двенадцати) месяцев с момента исполнения предприятием-изготовителем обязательства по поставке при условии соблюдения покупателем правил транспортировки, хранения и эксплуатации.

10 ОСОБЫЕ ОТМЕТКИ

Реквизиты предприятия-изготовителя:
АО "СовПлим", Россия, 195279, Санкт-Петербург, шоссе Революции, д. 102, корп. 2
Тел.: (812) 33-500-33
E-mail: info@sovplym.com
Сайт: www.sovplym.ru

ПРИЛОЖЕНИЕ А – Габаритные размеры
(справочное)

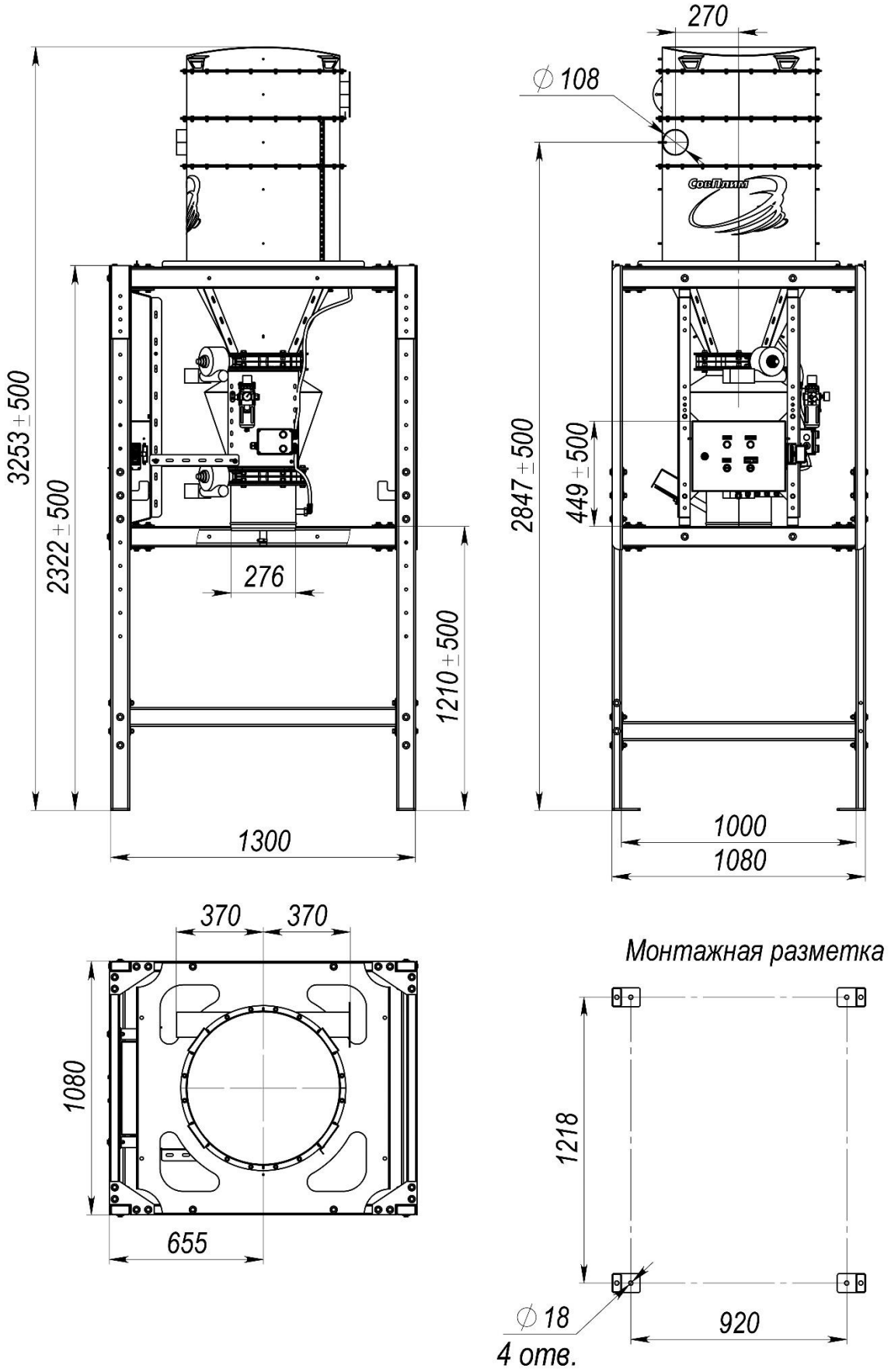

Рисунок А.1 – Габаритные размеры пресепараторного блока

ПРИЛОЖЕНИЕ Б – Схема электрическая соединений (справочное)

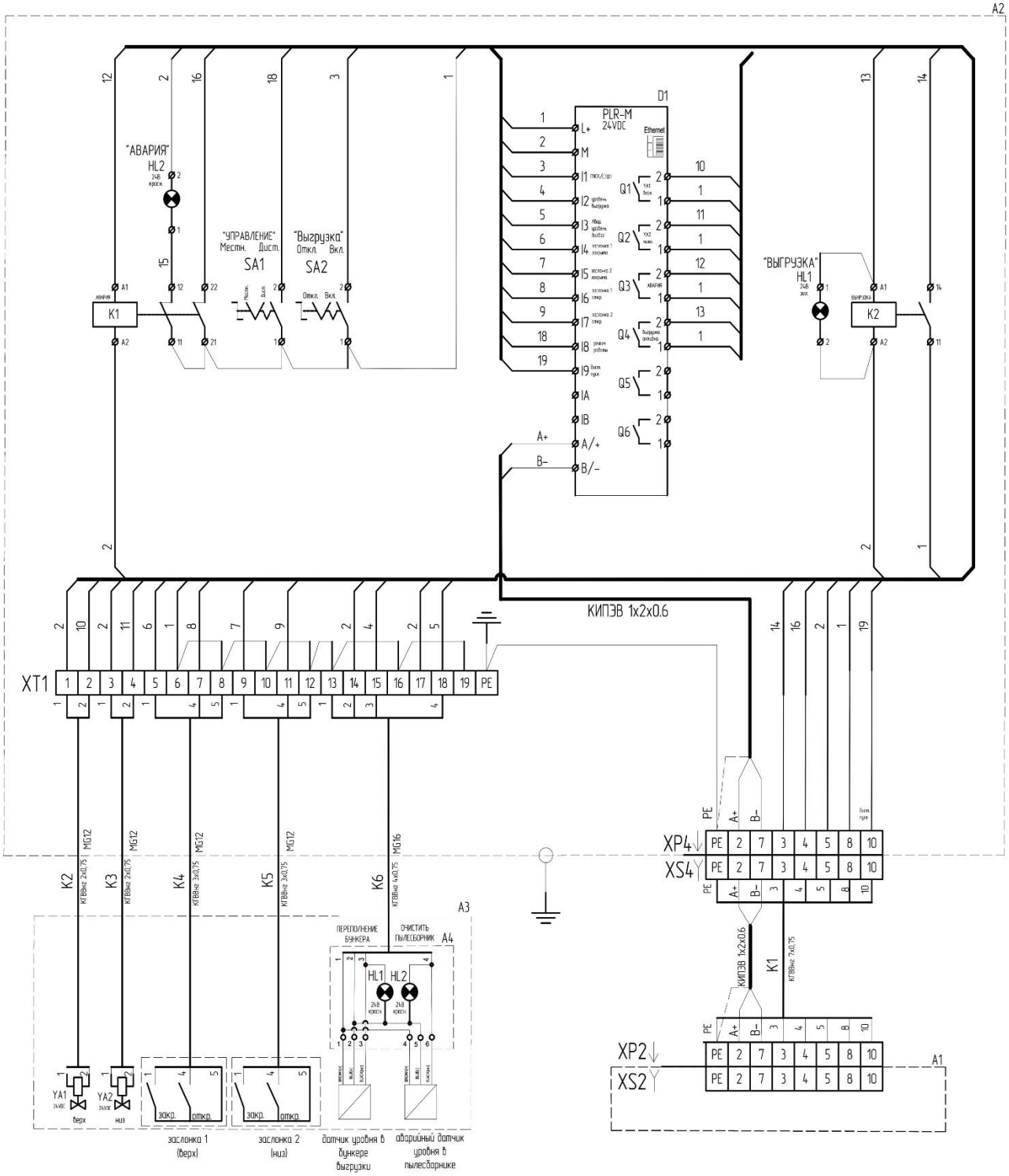

Рисунок Б.1