PLYMOVENT®
clean air at work

RU Передвижной фильтр для удаления сварочных дымов
Руководство пользователя

MOBILEPRO | MOBILEPRO/PTFE

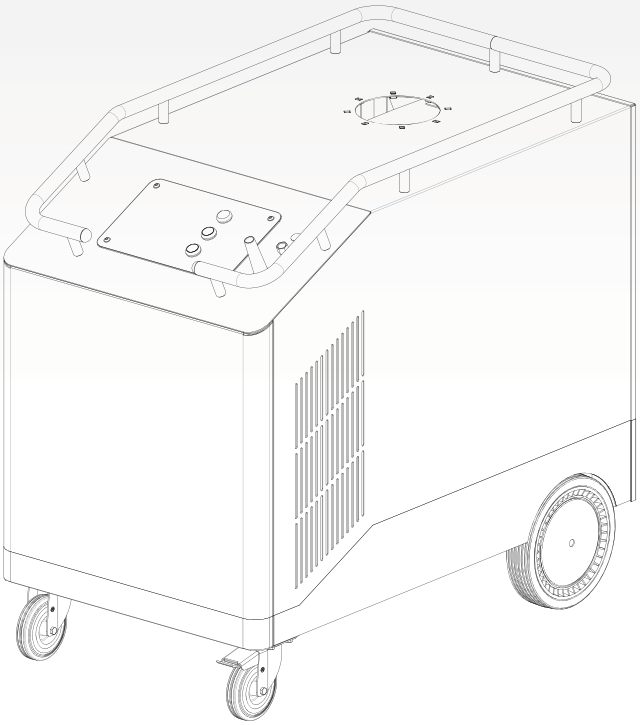

RU — ОРИГИНАЛЬНАЯ ИНСТРУКЦИЯ

Все права защищены. Информация, указанная в этом документе, собрана для удобства наших клиентов. Данные основаны на информации о материалах и технологиях актуальной на момент создания руководства и, поэтому, может меняться в любой момент. Тем самым мы оставляем за собой право вносить изменения в данное руководство без предварительного уведомления. Инструкции в данном руководстве являются общими сведениями об установке, эксплуатации, обслуживании и ремонте устройства, наименование которого указано на обложке. Это руководство относится к стандартной модели устройства, указанной на обложке. Таким образом производитель не несет ответственности за любой ущерб, явившийся результатом выполнения инструкций из данного руководства, нанесенный конкретной версии устройства, доставленной вам. Это руководство было составлено с большим вниманием. Тем не менее, производитель не несет ответственности за возможные ошибки в данном руководстве или за их последствия.

СОДЕРЖАНИЕ

РУССКИЙ	Страница
Предисловие	3
1. Вступление	3
2. Описание устройства	4
3. Требования безопасности	5
4. Установка	6
5. Эксплуатация	7
6. Обслуживание	8
7. Устранение неисправностей	10
8. Запасные части	10
9. Электрическая схема	11
10. Утилизация	11
Декларация CE	11
Иллюстрации	12

ПРЕДИСЛОВИЕ

Использование данного руководства

Это руководство предназначено для профессионалов, квалифицированных специалистов и опытных пользователей, которые в состоянии безопасно установить, использовать, обслуживать и ремонтировать устройство, название которого указано на обложке.

Пиктограммы и символы

В данном руководстве используются следующие пиктограммы и символы:

	СОВЕТ Предложения и рекомендации для облегчения выполнения конкретных задач и действий.
	ВНИМАНИЕ Дополнительная информация для пользователя. Символ указывает на возможные проблемы, с которыми может столкнуться пользователь.
	ОСТОРОЖНО! Действия, выполнение которых без должных предосторожностей, могут привести к повреждениям устройства, помещения или нанести вред окружающей среде.
	ПРЕДУПРЕЖДЕНИЕ! Действия, выполнение которых без должных предосторожностей, могут привести к повреждениям устройства или к серьезным травмам.
	ОСТОРОЖНО! Указывает на риск поражения электрическим током.
	ПРЕДУПРЕЖДЕНИЕ! Угроза возгорания! Важное предупреждение против возникновения пожара.
	ПРЕДУПРЕЖДЕНИЕ! Угроза взрыва! Важное предупреждение против возникновения взрывов.
	Средства индивидуальной защиты (СИЗ) Инструкции по использованию средств защиты органов дыхания при проведении работ по обслуживанию, ремонту, а также тестированию устройства. Мы рекомендуем использовать респиратор-полумаску с классом защиты соответствующему классу P3 стандарта DIN EN 141/143.
	Средства индивидуальной защиты (СИЗ) Инструкции по использованию защитных перчаток при проведении работ по обслуживанию и ремонту устройства.

Текстовые списки

Списки отмеченные "-" (дефисом) означают перечисление. Списки отмеченные "•" (точками) означают последовательность действий.

Обслуживание и техническая поддержка

Для получения информаций о специфичных настройках, процедур обслуживания или ремонта, которые не описаны в данном руководстве, обратитесь к производителю. При обращении убедитесь, что располагаете следующей информацией:
– наименование устройства;
– серийный номер.

Эти данные вы можете найти на шильде устройства.

Указания на устройство

Если не указано иное, содержание данного руководства относится к устройствам MobilePro и MobilePro/PTFE.

1 ВСТУПЛЕНИЕ

1.1 Идентификация устройства

Идентификационная шильда устройства помимо прочей информации содержит также:
– наименование устройства;
– серийный номер;
– требуемое напряжение и частоту тока;
– мощность.

1.2 Общее описание

MobilePro — это передвижное фильтровентиляционное устройство со встроенным вентилятором, которое обеспечивает удаление и фильтрацию загрязнений при помощи вытяжного устройства. Оснащено цилиндрическим фильтром-картриджем из полиэстера. Устройство оснащено системой импульсной очистки фильтра сжатым воздухом RamAirTM. Пыль собирается в поддон в нижней части устройства. Благодаря четырем колесам (два из которых — поворотные и оснащены тормозными упорами), MobilePro подходит для использования в относительно небольших помещениях или в непосредственной близости от нестационарных источников загрязнения. Удобная ручка позволяет размещать инструменты на поверхности устройства и предотвращать их падение.

1.3 Комбинации устройств

Для эксплуатации устройства, требуется выбрать один из следующих продуктов:

Шарнирное вытяжное устройство (поворотное 360°):
- KUA-2/S | 2 м
- KUA-3/S | 3 м
- KUA-4/S | 4 м

Вытяжное устройство на базе шланга (поворотное 360°):
- EA-3/S | 3 м
- EA-4/S | 4 м

1.3.1 Опции и аксессуары

Следующие продукты могут использоваться в качестве опций и/или аксессуаров:

– CART-OA | 100% BiCo полиэстеровый фильтр-картридж, антистатический (вместо CART-O);
– HL-20/24-160 | Галогенная лампа подсветки с клеммной коробкой (вытяжное устройство будет поворачиваться на 359°);
– EFC | Состав для мыться фильтр-картриджей.

1.4 Технические характеристики

Габаритные размеры и характеристики		
Материал (корпус)	оцинкованная сталь	
Вес	169 кг	
Объем поддона для пыли	10 литров	
Фильтр-картридж		
	MobilePro	**MobilePro/PTFE**
Наименование	CART-O	CART-O/PTFE
Тип материала	100% BiCo полиэстер	100% BiCo полиэстер с PTFE мембраной
Фильтрующая поверхность	20 м²	10 м²
Класс очистки (DIN EN 60335-2-69)	M	M
Класс очистки (ASHRAE 52.2)	MERV 11	MERV 16
Можно мыть (с использованием состава Plymovent EFC)	да	нет
Подача сжатого воздуха		
Требования к сжатому воздуху	сухой и очищенный от масла, класс 6 ISO8573-3	

Давление на входе	5-10 бар (75-150 PSI)
Требуемое давление	5 бар (75 PSI) (встроенный редуктор)
Соединение для сжатого воздуха	G 3/8” (мама)
Потребление сжатого воздуха	35 нл на пульс
Объем ресивера	10 литров
Запуск системы очистки фильтра	– по датчику давления (предустановленное значение 1000 Па) – вручную, нажатием кнопки
Длительность цикла очистки	60 секунд (6 импульсов)
Вентилятор	
Тип вентилятора	радиальный
Производительность	макс. 1200 м³/ч (с учетом вытяжного устройства)
Скорость вращения: – 50 Гц – 60 Гц	 – 2900 об/мин – 3390 об/мин
Уровень шума	72 дБ(А) в соответствии с ISO 3746
Электрические характеристики	
Мощность	1,1 кВт
Допустимые варианты напряжения	– 115 В/1 ф/50 Гц – 115 В/1 ф/60 Гц – 230 В/1 ф/50 Гц – 400 В/3 ф/50 Гц + N
Тип двигателя	IEC
Энергоэффективность: – однофазный двигатель – трехфазный двигатель	 – нет данных – IE3 / премиум
Кабель: – тип – длина	 - SJOOW 3xAWG14 - 4,5 м
Вилка: – 115 В/1 ф/50 Гц – 115 В/1 ф/60 Гц – 230 В/1 ф/50 Гц – 400 В/3 ф/50 Гц + N	Тип: – нет – NEMA 5-15P – нет – нет
Сертификация	
IFA W3	в процессе

См. соотв. информационную листовку для получения детальной информации о характеристиках.

1.5 Габаритные размеры

См. рис. I на стр. 12.

1.6 Зона охвата устройства

См. рис. II на стр. 12.

1.7 Условия эксплуатации

Температура в рабочей зоне: - мин. - ном. - макс.	 5°C 20°C 70°C
Макс. относит. влажность	90%
Уличное использование	нет

1.8 Транспортировка устройства

Производитель не несет ответственности за любые повреждения полученные в процессе транспортировки после отгрузки устройства. Обращайтесь с устройством и вытяжным устройством аккуратно. Полностью отсоединяйте вытяжное устройство перед транспортировкой. Отсоединяйте вытяжное устройство выполняя инструкции по ее подключению в обратном порядке.

Для транспортировке на палете может использоваться оригинальная упаковка. Для предотвращения повреждений, убедитесь что устройства надежно закреплены на палете.

2 ОПИСАНИЕ УСТРОЙСТВА

2.1 Компоненты

Устройство состоит из следующих основных компонентов и элементов:

Рис. 2.1
A Отбойник
B Фильтр-картридж
C Поддон для пыли
D Ручка
E Контрольная панель
F Вытяжной вентилятор
G Выхлопная решетка (x2)
H Система импульсной очистки фильтра RamAir™

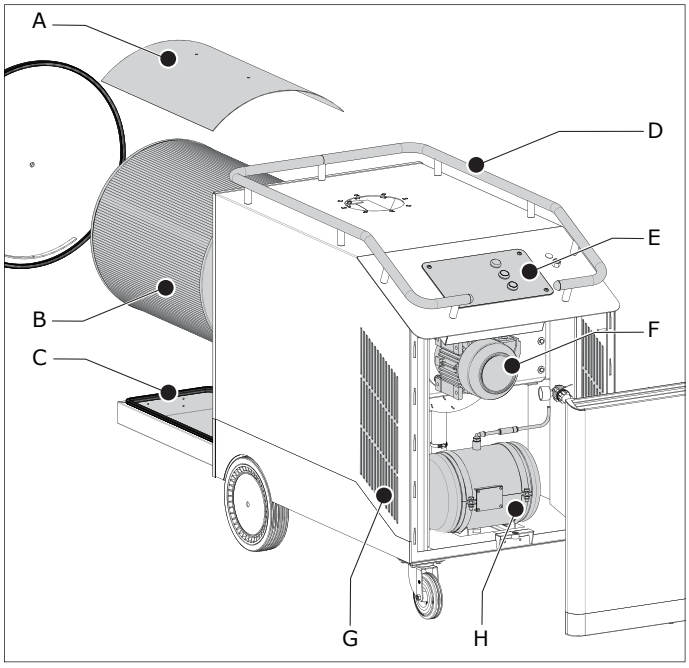

Рис. 2.1 Основные компоненты и элементы

2.2 Эксплуатация

MobilePro работает по принципу рециркуляции воздуха. Сварочный дым захватывается через воронку вытяжного устройства встроенным вытяжным вентилятором. Загрязненный воздух проходит мимо отбойка[1] и очищается, проходя через фильтр-картридж. Частицы сварочного дыма задерживаются на поверхности фильтр-картриджа. Очищенный воздух возвращается в помещение через выхлопные решетки на боковых панелях устройства.

2.2.1 Система очистки фильтра

Когда фильтр картридж забивается и, как следствие, падает его пропускная способность, датчик давления запускает систему очистки RamAirTM, которая очищает картридж импульсами сжатого воздуха. Система очистки может быть также запущена вручную. Пыль и загрязнения падают в поддон. Система очистки работает только во время работы вытяжного вентилятора, чтобы предотвратить выбросы пыли через воронку вытяжного устройства.

1. Для защиты фильтр-картриджа и равномерного распределения воздушного потока внутри устройства.

Устройство подает сигнал ALARM когда перепад давления на фильтр-картридже превышает предустановленное значение в 1000 Па.

3 ТРЕБОВАНИЯ БЕЗОПАСНОСТИ

Общие сведения

Производитель не несет никакой ответственности за повреждения устройства или травмы вызванные игнорированием требований безопасности, указанным в данном руководстве, или невнимательностью при установке, использовании, обслуживании и ремонте устройства, наименование которого указано на обложке, и любых относящихся к нему аксессуаров. Особые условия эксплуатации или аксессуары могут быть связаны с дополнительными требованиями безопасности. Немедленно свяжитесь со своим поставщиком, если вы заметите потенциальную опасность использования устройства.

Пользователь всегда полностью ответственен за соблюдение местных инструкций и требований безопасности. Ознакомьтесь со всеми инструкциями и требованиями относящимися к вашей деятельности.

Руководство пользователя

- Каждый, кто использует или работает с устройством, должен ознакомиться с данным руководством и неукоснительно соблюдать все перечисленные в нем требования безопасности. Руководители должны проинструктировать персонал в соответствии с руководством и контролировать соблюдение всех указанных требований и инструкций.
- Не меняйте последовательности действий.
- Держите руководство рядом с устройством.

Пользователи

- Использовать данное устройство могут только авторизованные, обученные и квалифицированные пользователи. Временные сотрудники и стажеры могут использовать устройство только под наблюдением ответственного и квалифицированного технического специалиста.
- Относитесь к работе внимательно, не отвлекайтесь. Не используйте устройство находясь под воздействием алкоголя, наркотиков или медикаментов.
- Устройство не предназначено для использования детьми или людьми с ограниченными физическими или умственными способностями, людьми с проблемами восприятия, а также людьми без необходимых знаний и опыта, в том случае, если они не были детально проинструктированы.
- Не позволяйте детям играть с устройством.

Назначение устройства[3]

Устройство было специально разработано для удаления и фильтрации газов и частиц, которые выделяются в процессе обычных, наиболее распространенных, типов сварочных работ. Использование устройства с другими целями считается нецелевым использованием. Производитель не несет никакой ответственности за повреждения или травмы вызванные таким использованием. Устройство было произведено в соответствии с самыми современными стандартами и требованиями безопасности. Всегда используйте данное устройство предварительно убедившись в его отличном состоянии, согласно его назначению и согласно инструкциям, указанным в данном руководстве.

Технические характеристики

Не изменяйте характеристики, приведенные в данном руководстве.

Внесение изменений

Внесение изменений в конструкцию устройства или отдельных его частей не допускается.

Комбинации устройств

Если устройство используется в комбинации с другими продуктами, требуется соблюдать также требования безопасности, указанные для этих продуктов.

Установка

- Установка устройства должна осуществляться исключительно авторизованными, обученными и квалифицированными специалистами.
- Электрические подключения должны быть выполнены в соответствии с требованиями местного законодательства.
- Всегда используйте средства индивидуальной защиты (СИЗ) во время проведения установки для защиты от травм. Это требование также относится ко всем работникам, находящимся на площадке, где ведутся работы.
- Обеспечьте хорошее освещение рабочей зоны.
- Относитесь к работе внимательно, не отвлекайтесь. Не проводите работ по установке, находясь под воздействием алкоголя, наркотиков или медикаментов.

Эксплуатация

	ПРЕДУПРЕЖДЕНИЕ! Риск возгорания! Не используйте устройство для обслуживания: - процессов полировки в комбинации с процессами зачистки, сварки и другими процессами, сопровождающимися выделением искр. (Волокна от полировочных и зачистных дисков крайне легко воспламеняются и представляют большой риск возгорания) - процессов строжки - удаления и фильтрации воспламеняющихся, тлеющих или горящих материалов и жидкостей - удаления и фильтрации агрессивных дымов или острых частиц - удаления и фильтрации частиц пыли выделяемы при первичной обработки сваренных поверхностей - удаление сигарет, сигар, замасленной ветоши и других возгораемых частиц, объектов и кислот
	ПРЕДУПРЕЖДЕНИЕ! Угроза взрыва! Не используйте устройтсво для потенциально взрывоопасных процессов, например: – лазерная резка алюминия; – зачистка деталей из алюминия и магния.
	ПРЕДУПРЕЖДЕНИЕ! Не используйте устройство для: – удаления горячих газов (более 70°C); – работ около открытого огня.

- Осмотрите устройство на предмет повреждений. Убедитесь в работе всех систем безопасности.
- Не помещайте устройство около запасных выходов.
- Всегда используйте средства индивидуальной защиты (СИЗ) во время проведения установки для защиты от травм. Это требование также относится ко всем работникам находящимся на площадке, где ведутся работы.
- Следите за рабочей зоной. Не позволяйте посторонним заходить в рабочую зону.
- Защищайте устройство от воды и повышенной влажности.
- Всегда следите за тем, чтобы рабочее помещение было хорошо провентилировано, особенно это касается замкнутых пространств.
- Убедитесь что в помещении, где используется устройство, находится необходимое количество работающих огнетушителей.
- Избегайте возможного контакта между MobilPro и обрабатываемой деталью, так как в этом случае возможно поражение электрическим током.

2. При подаче сигнала ALARM вентилятор продолжает работать.

3. «Назначение устройства» согласно определению в стандарте EN-ISO 12100-1 — это спектр задач для решения которых, согласно информации от производителя, данное устройство подходит. В случае сомнений, назначение устройства может быть определено исходя из конструкции, модели и порядка использования устройства, который считается «нормальным». Эксплуатация устройства в рамках его назначения включает в себя ознакомление с инструкциями в руководстве пользователя.

Сервис, обслуживание и ремонт

– Следуйте величине сервисных интервалов, указанных в данном руководстве. Несоблюдение интервалов обслуживания влечет за собой повышенную стоимость ремонта и может привести к потере гарантии.
– Всегда используйте средства индивидуальной защиты (СИЗ) во время проведения установки для защиты от травм. Это требование также относится ко всем работникам, находящимся на площадке, где ведутся работы.
– Всегда следите за тем, чтобы рабочее помещение было хорошо провентилировано.
– Используйте только те сервисные процедуры инструменты, материалы и смазочные масла, которые одобрены производителем.Никогда не используйте изношенные инструменты и не оставляйте инструменты внутри или на поверхности устройства.
– Убирайте рабочее место после проведения работ.

	ВНИМАНИЕ Сервис, обслуживание и ремонт должны осуществляться согласно директивам TRGS 560 и TRGS 528 только авторизованными, обученными и квалифицированными специалистами.
	ВНИМАНИЕ Перед началом работ по сервису, ремонту и/или обслуживанию: – полностью отключите электроснабжение устройства; – отключите подачу сжатого воздуха.
	Средства индивидуальной защиты (СИЗ) Используйте респираторы и защитные перчаткиво время работ по сервису, обслуживанию и ремонту.
	ПРЕДУПРЕЖДЕНИЕ Промышленный пылесос, который вы используете в процессе проведения обслуживания и ремонта должен иметь класс H (EN 60335-2-69) или HEPA (эффективность ≥99.97% для частиц 0.3 µm).

4 УСТАНОВКА

4.1 Инструменты и требования

Для установки устройства вам потребуются следующие инструменты:
– базовые инструменты.

4.1.1 Требования к месту установки

Для подключения к сети (только для 50 Гц):
– подходящая вилка.

Для подключения подачи сжатого воздуха:
– фиттинг для сжатого воздуха G 3/8" (папа).

В случае использования встроенной подсветки HL-20/24-160 (опция):
- площадки для крепления и кабельные стяжки

4.2 Распаковка

Убедитесь в комплектности поставки. Упаковка содержит:
– мобильное фильтровентиляционное устройство;
– шестиугольные болты M6x25 (8) + шайбы (8) для подключения вытяжного устройства;
– кабельные сальники (2) для подключения рабочего света HL-20/24-160.

	См. рис. III на странице 12 для инструкций по снятию устройства с палеты.
	ВНИМАНИЕ! Не используйте вилочный погрузчик для поднятия устройства. Это повредит поддон для сбора пыли.

4.3 Вытяжное устройство

Для использования MobilePro вы должны установить одно из следующих вытяжных устройств:
– KUA-2/S / KUA-3/S / KUA-4/S (шарнирное вытяжное устройство);
– EA-3/S / EA-4/S (вытяжное устройство на базе шланга).

Для установки вытяжного устройства, следуйте следующим инструкциям.
Рис. 4.1
- Установите вращающийся фланец (H) на корпус фильтра при помощи 8 болтов M6x25 + шайбы.
- Переместите хомут для шланга (D) и резиновую манжету (E) на шарнирный стержень (B).
- Поместите поворотное кольцо (F) поверх шарнирного стержня (B)4.
- Поместите шайбу (G) поверх шарнирного стержня.

	ВНИМАНИЕ! Для предотвращения повреждений убедитесь в том, что установили шайбу между вращающимся фланцем и поворотным кольцом.

- Поместите шарнирный стержень (B) во вращающийся фланец (H) и зафиксируйте его при помощи шпильки (C). Затяните при помощи шестигранного ключа.
- Натяните шланг (A) на поворотное кольцо (F).
- Закрепите шланг хомутом (D).
- Натяните резиновую манжету (E) на соединение между поворотным кольцом (F) и вращающимся фланцем (H) для герметизации.

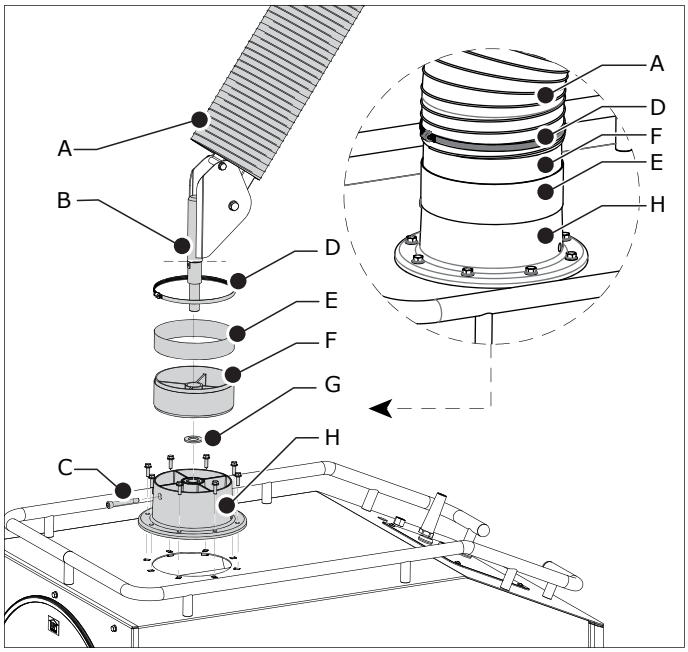

Рис. 4.1 Крепление вытяжного устройства

	Для сборки и корректировки самого вытяжного устройства см. соответствующее руководство пользователя.

4.3.1 Опция: встроенная подсветка HL-20/24-160

Рис. 4.2
- Установите подсветку в воронку вытяжного устройства в соответствии с инструкцией.
- Прикрепите кабель (A) к воздуховодам вытяжного устройства, например, при помощи стяжек и площадок.

	Убедитесь в том, что кабель имеет достаточную длину для ситуаций: - когда вытяжное устройство полностью сложено; - когда вытяжное устройство вращается (макс. 359°)

4. Пунктирная линия обозначает конечное положение.

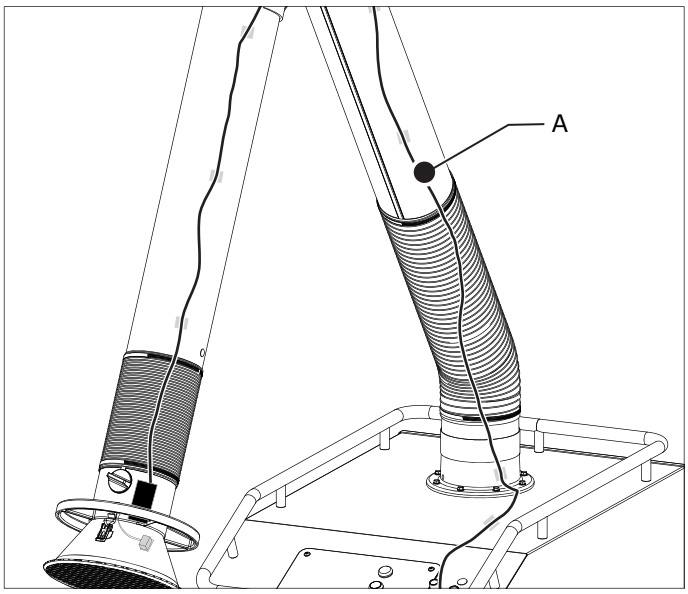

Рис. 4.2 Крепление кабеля встроенной подсветки

Рис. 4.3

- Ослабьте болт M10 (A) снизу устройства. Продолжайте поворачивать болт до его полного выкручивания[5].

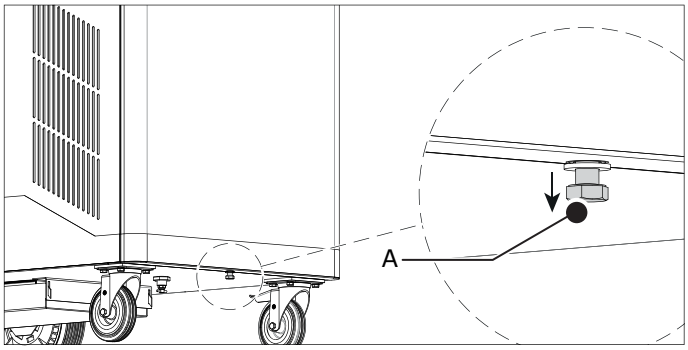

Рис. 4.3 Болт крепления передней стенки

Рис. 4.4

- Нажмите на переднюю стенку (A) и снимите ее.

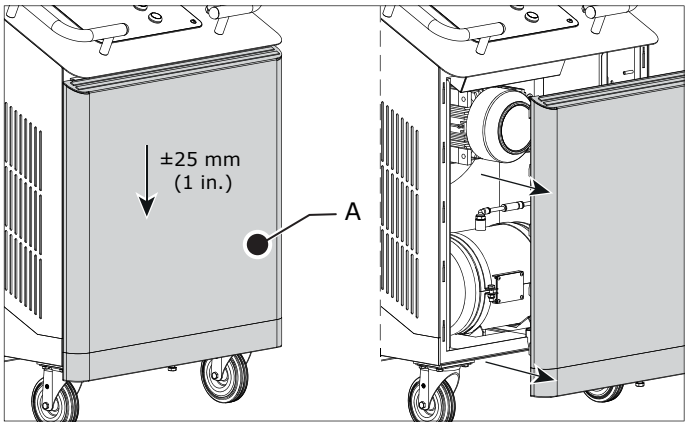

Рис. 4.4 Снятие передней стенки

Рис. 4.5

- Снимите крышку контрольной панели (см. Рис. 4.6B).
- Снимите колпачки в точках B и C.
- Вставьте кабельные сальники в оба отверстия.
- Протяните кабель (A) через сальники.
- Затяните кабельные сальники.
- Подключите кабель к клеммному блоку внутри контрольной панели согласно отдельно приложенной электрической схеме.
- Установите переднюю стенку устройства на место (выполните инструкции с Рис. 4.3 и Рис. 4.4 в обратном порядке).
- Установите крышку контрольной панели на место.

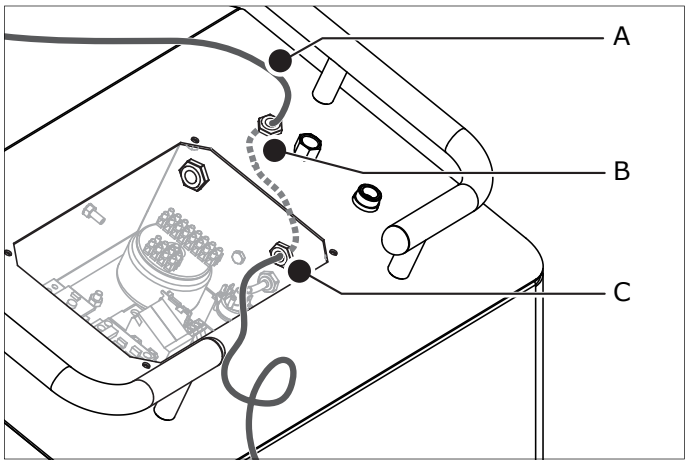

Рис. 4.5 Подключение кабели встроенной подсветки

4.4 Подключение источника сжатого воздуха

ВНИМАНИЕ
Сжатый воздух должен быть сухой и очищен от масла, соответствуя классу 6 стандарта ISO 8573-3.

Рис. 4.6

- Подключите фитинг подачи сжатого воздуха к коннектору (A).
- Подключите устройство к источнику сжатого воздуха.

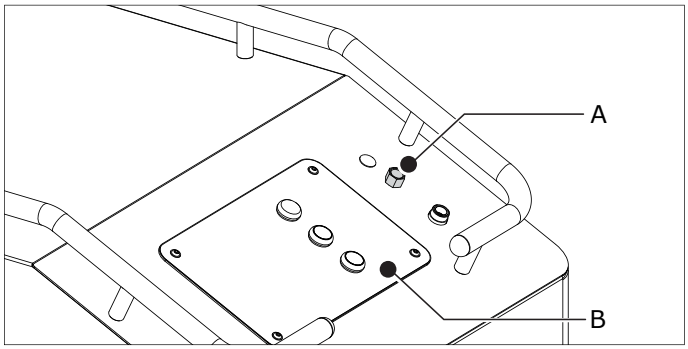

Рис. 4.6 Подключение источника сжатого воздуха

4.5 Электрические подключения

- Убедитесь, что характеристики устройства соответствуют параметрам электрической сети.

Информацию о допустимом напряжении и частоте тока вы можете найти на шильде устройства.

- Вставьте вилку в розетку.

5 ЭСКПЛУАТАЦИЯ

ВНИМАНИЕ!
Опасность возгорания! Не используйте устройство в процессах полировки в комбинации с процессами зачистки, сварки и другими процессами, сопровождающимися выделением искр.
См. главу 3 / Эксплуатация

5.1 Контрольная панель

Контрольная панель содержит следующие переключатели и индикаторы:

5. Гайка зафиксирована на передней стенке, поэтому полностью открутить ее не получится.

Рис. 5.1

A ALARM | индикатор красного цвета, который показывает, что перепад давления превысил предустановленное значение[6]

B MANUAL CLEANING | черная кнопка[7] ручной активации системы очистки фильтра

C START/STOP | кнопка с зеленым индикатором для запуска и остановки вентилятора

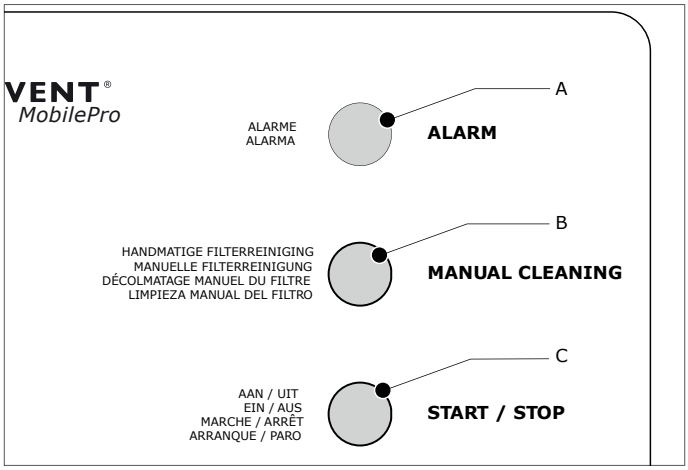

Рис. 5.1 Контрольная панель

5.2 Эксплуатация

Поскольку речь идет о передвижном устройстве, вы можете использовать его в любом месте. Для получения оптимального результата необходимо разместить устройство как можно ближе к источнику выделения загрязнений.

- Если возможно:
  Подключите устройство к внешнему источнику сжатого воздуха. См. раздел 5.3 («рекомендуемый вариант»).
- Разместите воронку подключенного вытяжного устройства на расстоянии 400-800 мм от источника выделения загрязнений. См. Рис. IV на стр. 13 для проверки правильности размещения.
- Нажмите кнопку START/STOP (см. Рис. 5.1C) для запуска вентилятора.
- Начните сварку
- Как только место сварки изменяется, переместите воронку вытяжного устройства в новую правильную позицию относительно нового места сварки.

ВНИМАНИЕ!
Для того чтобы сварочные дымы не наносили вред сварщику, убедитесь что весь сварочный дым захватывается воронкой вытяжного устройства.

- Нажмите кнопку START/STOP, примерно через 20 с после того, как вы закончили сварочные работы, чтобы выключить вентилятор.

Во время эксплуатации устройства регулярно проверяйте состояние индикатора ALARM (см. Рис. 5.1A). Когда индикатор ALARM горит это означает что перепад давления на фильтре устройства превышает предустановленное значение. Причин в этом случае может быть две:

Не осуществляется очистка фильтра из-за отсутствия подключения сжатого воздуха:
- См. раздел 5.3.1.

Забит фильтрующий картридж
- См. раздел 6.3.

Для временного отключения индикатора ALARM: нажмите кнопку START/STOP два раза (выкл. и вкл.). Если проблема не устранена, индикатор ALARM через 10 минут загорится снова.

6. Время задержки: 10 минут
7. Для активации: нажмите и удерживайте 5 секунд

ПРЕДУПРЕЖДЕНИЕ
Если не предпринять необходимых действий для устранения проблемы, производительность устройства продолжит снижаться.

5.3 Система очистки фильтра

Цикл очистки длится примерно 60 секунд и состоит из 6 импульсов сжатого воздуха.

Рекомендуемый способ

Мы рекомендуем обеспечить постоянное подключение источника сжатого воздуха к устройству во время эксплуатации. В этом случае датчик давления запустит очистку фильтра, как только перепад давления на фильтре достигнет предустановленного значения. Это гарантирует оптимальную работу устройства и отсутствие срабатывания аварийной сигнализации.

Альтернативный способ

Если нет возможности обеспечить постоянное подключение сжатого воздуха к устройству, необходимо запускать систему очистки вручную.

Два возможных способа:
1. Регулярно[8] запускайте очистку фильтра вручную, до того, как сработает аварийная сигнализация. Это продлевает срок службы фильтра и обеспечивает оптимальную производительность устройства.
2. Запускайте очистку фильтра вручную каждый раз, когда срабатывает аварийная сигнализация[9].

5.3.1 Ручная очистка фильтра

Для запуска системы очистки вручную, выполните следующее:

- Подключите устройство к источнику сжатого воздуха.
- Убедитесь в том, что вентилятор работает: горит зеленый индикатор (см. Рис. 5.1C).
- Нажмите и удерживайте кнопку MANUAL CLEANING (см. Рис. 5.1.B) в течение 5 секунд для запуска системы очистки.
- Нажмите кнопку START/STOP (см. Рис. 5.1C) два раза (выкл. и вкл.) для сброса состояния аварийного индикатора ALARM.

6 ОБСЛУЖИВАНИЕ

6.1 Периодическое обслуживание

Устройство сконструировано и предназначено для длительной работы с минимальными требованиями к обслуживанию. Для того чтобы обеспечить нормальное функционирование устройства требуется регулярно производить простые действия по обслуживанию и очистке, описанные в данной главе. Если вы внимательно ознакомитесь с ними и будете регулярно проводить обслуживание устройства, любая возможная неполадка будет выявлена и устранена до того момента как она приведет к поломке устройства.

ПРЕДУПРЕЖДЕНИЕ!
Задержка в проведении работ по обслуживанию может привести к возгоранию.

Указанные интервалы обслуживания могут изменяться в зависимости от конкретного режима работы и условий эксплуатации. Поэтому рекомендуется детально инспектировать устройство не менее одного раза в год помимо регулярного сервисного обслуживания. Свяжитесь с вашим поставщиком для получения этой услуги.

8. Оптимальная частота проведения очистки фильтра зависит от интенсивности использования и определяется опытным путем.
9. Во время срабатывания аварийной сигнализации вентилятор устройства продолжает работать.

Компонент	Действия	Периодичность: каждые X месяцев			
		X= 1-3	X=3	X=6	X =12
Поддон для пыли	Очистка; см. раздел 6.2	X *)			
Корпус устройства	Очистка от пыли с применением неагрессивного чистящего средства.			X	
	Очистка внутренних поверхностей при помощи промышл.пылесоса и удаление пыли из отсека с фильтром.		X		
	Проверка уплотнителей. Замена при необходимости.				X
Фильтрующий картридж	Проверка на наличие повреждений и засоров. Проверка перепада давления. Замена картриджа при необход-ти.		X		
Вытяжной вентилятор	Проверка на наличие загрязнений. Очистка при необходимости.				X
Редуктор сжатого воздуха	Убедитесь в том, что значение давления установлено корректно (5 бар).				X
Шнур питания	Проверка на наличие повреждений. Устраните повреждения или замените шнур.	X **)			
**) Во время эксплуатации регулярно проверяйте уровень пыли собранной в поддоне. Регулярность очистки зависит от интенсивности использования и должна быть определена опытным путем. В начальный период эксплуатации проверяйте уровень пыли собранной в поддоне не менее двух раз в месяц.*					
***) Перед каждым использованием устройства.*					

6.2 Очистка поддона для сбора пыли

Расположение поддона: в пазе для поддона в нижней части устройства. Поддон фиксируется на месте при помощи защелки (см. Рис. 6.1A).

	Средства индивидуальной защиты (СИЗ) Используйте респиратор и защитные перчатки при очистке поддона для сбора пыли.
	ВНИМАНИЕ! Промышленный пылесос, который вы можете использовать для очистки поддона для сбора пыли, должен соответствовать классу H согласно EN 60335-2-69 или классу HEPA (степень фильтрации ≥99.97% для частиц размером 0,3 мкм.
	ПРЕДУПРЕЖДЕНИЕ - Избегайте сильных сквозняков - Не очищайте поддон при работающем вентиляторе.

Для очистки поддона для сбора пыли, следуйте следующим инструкциям.

Рис. 6.1

- Опция: нажмите и удерживайте кнопку MANUAL CLEANING (см. Рис. 5.1B и раздел 5.3.1) в течение 5 секунд для запуска дополнительного цикла очистки фильтра. Он займет примерно 60 секунд.
- Если есть подключение сжатого воздуха, отключите подачу сжатого воздуха.
- Обесточьте устройство.
- Ослабьте фиксатор поддона. Держатель поддона (B) опустится вниз.
- Постепенно выдвигайте поддон (C), одновременно очищая его при помощи промышленного пылесоса.
- Задвиньте поддон обратно в держатель и зафиксируйте его.

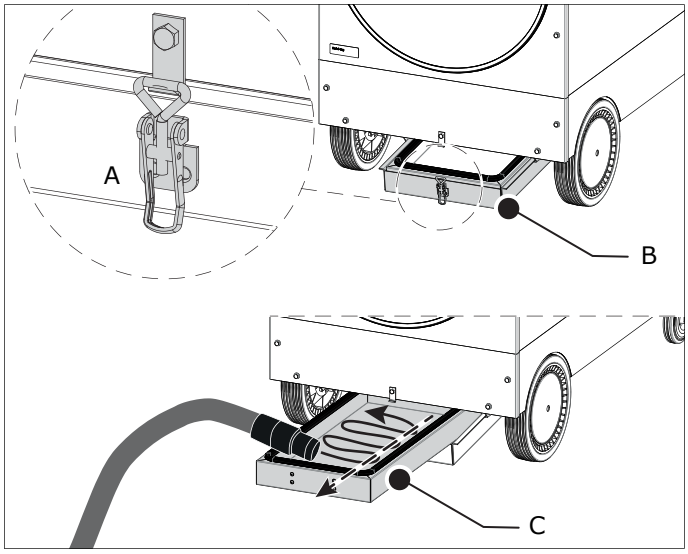

Рис. 6.1 Очистка поддона для сбора пыли

6.3 Замена фильтрующего картриджа

	Средства индивидуальной защиты (СИЗ) Используйте респиратор и защитные перчатки при замене фильтрующего картриджа.
	ПРЕДУПРЕЖДЕНИЕ **Не проводите** замену фильтрующего картриджа при работающем вентиляторе.

Для замены фильтрующего картриджа, следуйте следующим инструкциям.

- Опция: нажмите и удерживайте кнопку MANUAL CLEANING (см. Рис. 5.1B и раздел 5.3.1) в течение 5 секунд для запуска дополнительного цикла очистки фильтра. Он займет примерно 60 секунд.
- Если есть подключение сжатого воздуха, отключите подачу сжатого воздуха.
- Обесточьте устройство.
- Ослабьте фиксатор (F) и снимите крышку (E), гайку (D) и металлическую шайбу (C).
- Вытащите фильтрующий картридж и поместите его в пластиковый пакет, в котором поставляется новый картридж.
- Надежно запечатайте пакет.
- Очистите отсек для фильтра при помощи промышленного пылесоса.
- Поместите новый фильтрующий картридж на держатель (A) и закрепите его при помощи снятых ранее элементов. Убедитесь в том, что вы надежно затянули гайку (D) и установили крышку (E) в правильном положении[10].
- Утилизируйте использованный фильтрующий картридж согласно требованиям местного законодательства.
- Очистите внешние поверхности устройства от пыли.

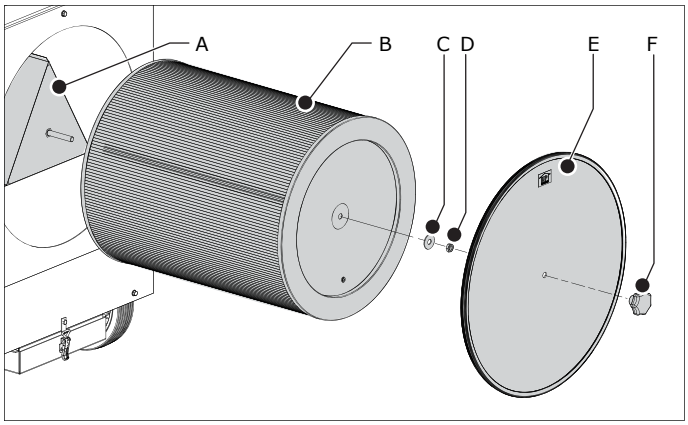

Рис. 6.2 Замена фильтрующего картриджа

10. Наклейка «UP» (Верх) указывает правильное положение крышки при установке.

6.3.1 *Промывка фильтра*

Для того, чтобы продлить срок службы фильтрующего картриджа, вы можете промыть его несколько раз перед тем, как потребуется окончательная замена[11].

	Средства индивидуальной защиты (СИЗ) Используйте респиратор и защитные перчатки при промывке фильтрующего картриджа.
	ВНИМАНИЕ – Обращайтесь с фильтром осторожно. – Убедитесь в том, что фильтр не поврежден.

Для промывки фильтрующего картриджа, следуйте следующим инструкциям.

- Снимите фильтрующий картридж как описано в разделе 6.3.
- Промойте его в воде (макс. 60°C) с моющим средством (EFC).
- Пропылесосьте картридж.
- Дождитесь когда картридж полностью высохнет.

	ВНИМАНИЕ **Не используйте** пар для очистки картриджа.

7 УСТРАНЕНИЕ НЕИСПРАВНОСТЕЙ

Если устройство не работает (или работает неправильно), сверьтесь со списком возможных неисправностей приведенным ниже, чтобы понять, сможете ли вы устранить проблему самостоятельно. Если это невозможно, свяжитесь с поставщиком устройства.

	ПРЕДУПРЕЖДЕНИЕ Следуйте требованиям безопасности, приведенным в главе 3 при проведении действий, описанных ниже.

Симптом	Проблема	Возможная причина	Решение
Горит индикатор ALARM	Не работает система очистки фильтра	Не подключен источник сжатого воздуха или его давление слишком мало	Подключите или устраните проблему с подключением сжатого воздуха. Затем: - нажмите кнопку MANUAL CLEANING (удерживайте 5 сек.) - нажмите кнопку START/STOP два раза для сброса состояния индикатора ALARM
		Забит фильтрующий картридж	Замените фильтрующий картридж
Индикатор ALARM продолжает гореть после цикла очистки фильтра	-	Не произведен сброс	Нажмите кнопку START/STOP два раза (выкл. и вкл.)
	Низкая производительность устройства	Забит фильтрующий картридж	Замените фильтрующий картридж
Вентилятор не запускается	Устройство не работает	Нет подключения к сети	Подключите устройство к сети
		Шнур питания неисправен	Отремонтируйте или замените шнур питания
		Ослабли контакты	Устраните неисправность
		Дефект двигателя	Отремонтируйте или замените двигатель
		Дефект кнопки START/STOP (зеленая)	Замените зеленую кнопку
		Сработало тепловое реле	Сбросьте состояние теплового реле
Вентилятор не запускается (продолж.)	Устройство не работает	Дефект теплового реле	Замените тепловое реле
Вентилятор гудит, но не работает	Низкая производительность или полное отсутствие вытяжки	Двигатель использует 2 фазы вместо 3-х (только для 3-х фазных двигателей)	Правильно подключите фазы
Низкая производительность	Устройство неправильно работает	Обратное вращение двигателя (только для 3-х фазных двигателей)	Смените направление вращения
		Забит фильтрующий картридж	Замените фильтрующий картридж
	Выбросы пыли в помещение	Картридж порван или установлен неправильно	Замените или правильно установите фильтрующий картридж
	Не работает система очистки фильтра	Ослабло подключение сжатого воздуха	Проверьте и устраните проблему с подключением
		Не подключен источник сжатого воздуха/его давление слишком мало	Подключите или устраните проблему с подключением сжатого воздуха.
		Износ или дефект мембранного клапана	Замените мембранный клапан
Шипящий звук	Не работает система очистки фильтра	Износ или дефект мембранного клапана	Замените мембранный клапан
Нет реакции на нажатие кнопки MANUAL CLEANING	Нет возможности запустить цикл очистки вручную	Кнопка удерживает недостаточно долго.	Нажмите и удерживайте кнопку в течение 5 секунд.
		Дефект кнопки MANUAL CLEANING (черная)	Замените черную кнопку.

11. Необходимо немедленно заменить фильтрующий картридж, если он поврежден, или когда индикатор ALARM продолжает гореть во время использования устройства, что означает, что фильтрующий картридж забит.

8 ЗАПАСНЫЕ ЧАСТИ

Ниже представлен список запасных частей доступных для устройства (см. схему Рис. V на странице 14).

Артикул. №	Описание
Общие	
0000101364	Крышки на колеса, серые (2 шт.)
0000101409	Предохранитель 3.15A 5x20 мм UL
0000101413	Трансформатор 120-575В 24В 75ВА
0000101751	CART-O / Фильтрующ. картридж[12] [только для MobilePro]
0000101752	CART-OA / Фильтрующ. картридж[12] [только для MobilePro]
0000102220	Переключатель пневматический 800 Па
0000102411	Сливной краник 1/2 дюйма
0000102584	Крепежный набор для фильтрующих картриджей CART
0000102598	Ручка-звезда M12
0000102762	Крышка для фильтрующего картриджа
0000104768	Красная индикаторная лампочка
0000104961	Компьютер MobilePro, с ПО
0000110155	CART-O/PTFE / Фильтр.картридж[12] [только для MobilePro/PTFE]
0040900010	Соленоид AC
0040900120	Кнопка черная
0040900130	Кнопка зеленая с индикатором
0805030010	Колесо Ø250 мм черное (без крышки)
0805040010	Поворотное колесо Ø125 мм с тормозом

Артикул. №	Описание
MobilePro 115 В/1ф/50 Гц	
MobilePro 115 В/1ф/60 Гц	
0000101440	Реле 100-C23KJ10
0000101444	Предохранитель класса CC 0,5 A
0000103068	Крыльчатка вентилятора (60 Гц)
0000104960	Двигатель 1,1 кВт (1,5 л.с.); 208-230В/1ф/60Гц (IEC)
0040900220	Тепловое реле 3,2-16 A
MobilePro 230В/1ф/50 Гц	
0000104069	Крыльчатка вентилятора (50 Гц)
MobilePro 400В/3ф/50 Гц + N	
0000104069	Крыльчатка вентилятора (50 Гц)

9 СХЕМА ЭЛЕКТРИЧЕСКИХ ПОДКЛЮЧЕНИЙ

См. отдельную схему электрических подключений.

10 УТИЛИЗАЦИЯ

Демонтаж и утилизация устройства должны проводиться квалифицированными специалистами.

Средства индивидуальной защиты (СИЗ)
Используйте респиратор и защитные перчатки при демонтаже и утилизации устройства.

10.1 Демонтаж

Для безопасного демонтажа устройства следуйте инструкциям, указанным ниже.

Перед демонтажем устройства:
– отключите его от сети;
– отключите его от источника сжатого воздуха;
– протрите внешние поверхности.

Во время демонтажа устройства:
– убедитесь что помещение хорошо проветривается, например, при помощи мобильного вентиляционного устройства.

После демонтажа устройства:
– проведите уборку зоны демонтажа.

10.2 Утилизация

Утилизируйте пыль и загрязнения вместе с фильтрующим картриджем согласно требованиям местного законодательства.

12. Фильтрующий картридж, респиратор, одноразовые перчатки и пластиковый мешок с затяжкой, для хранения и утилизации использованного фильтрующего картриджа.

ДЕКЛАРАЦИЯ CE

Декларация соответствия CE

Мы, Plymovent Manufacturing B.V., Koraalstraat 9, 1812 RK Alkmaar, Netherlands, со всей ответственностью, настоящим заявляем, что устройства:
- MobilePro
- MobilePro/PTFE

к которым относится настоящая декларация, соответствуют следующим Директивам:
- Machine Directive 2006/42 EC
- EMC 2004/108 EC
- LVD 2006/95 EC
- ErP Directive 2009/125 EC

Подпись:

Имя: M.S.J. Ligthart
Должность: Product Manager
Дата: 1 июня 2016

Рис. I Габаритные размеры

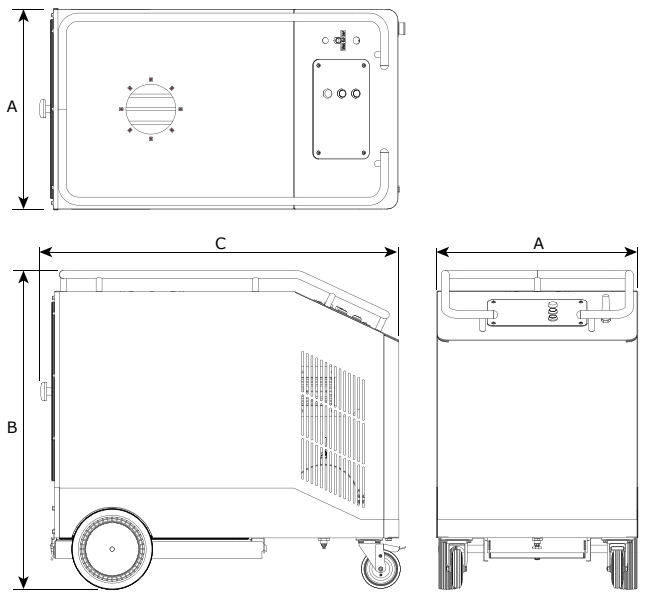

	мм	дюймы
A	646	25.4
B	1024	40.3
C	1150	45.3

RU	Габаритные размеры

Рис. II Зона охвата

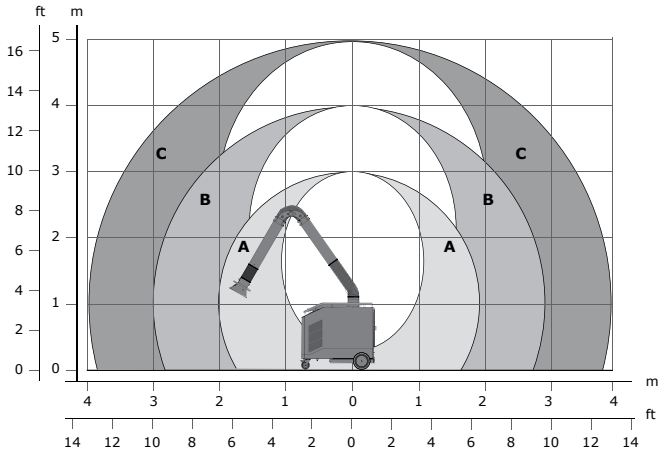

A	KUA-2/S	
B	KUA-3/S	EA-3/S
C	KUA-4/S	EA-4/S

RU	Зона охвата | MobilePro с вытяжным устройством

Рис. III Инструкции по снятию устройства с палеты

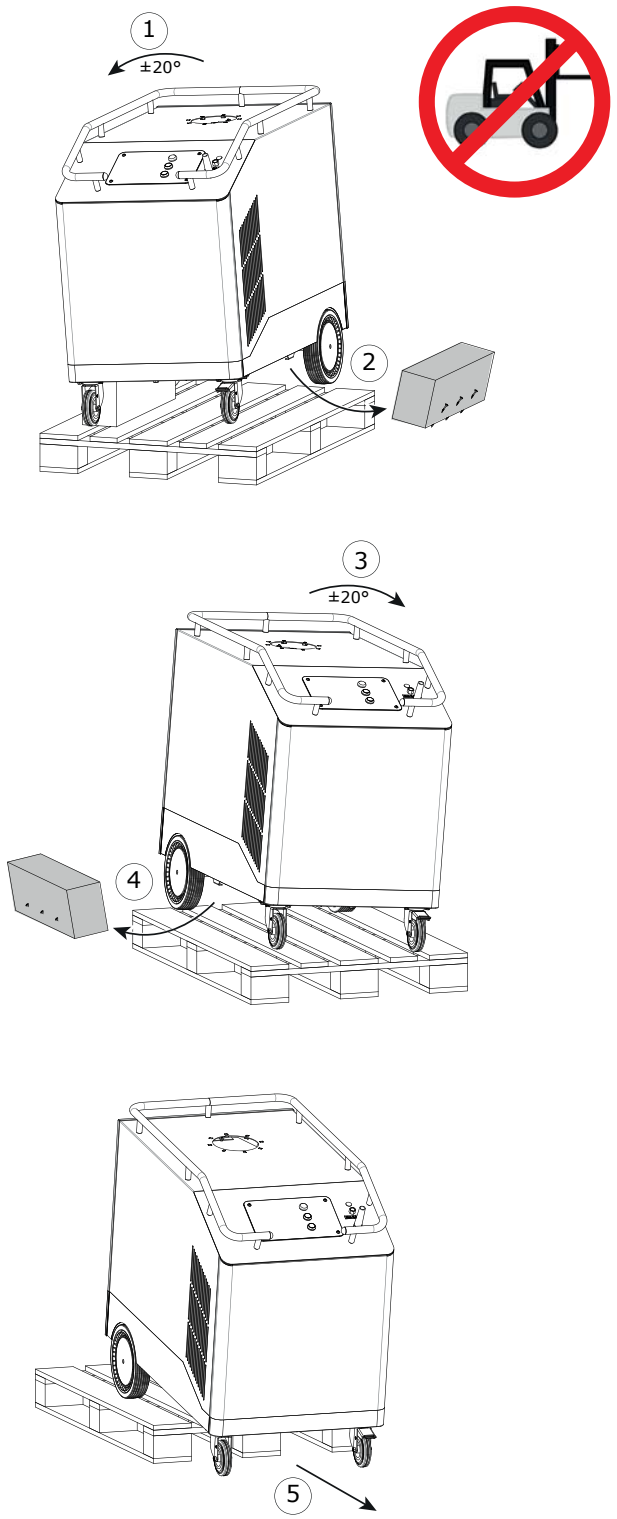

RU	Инструкции по снятию устройства с палеты

Рис. IV Позиционирование вытяжного устройства

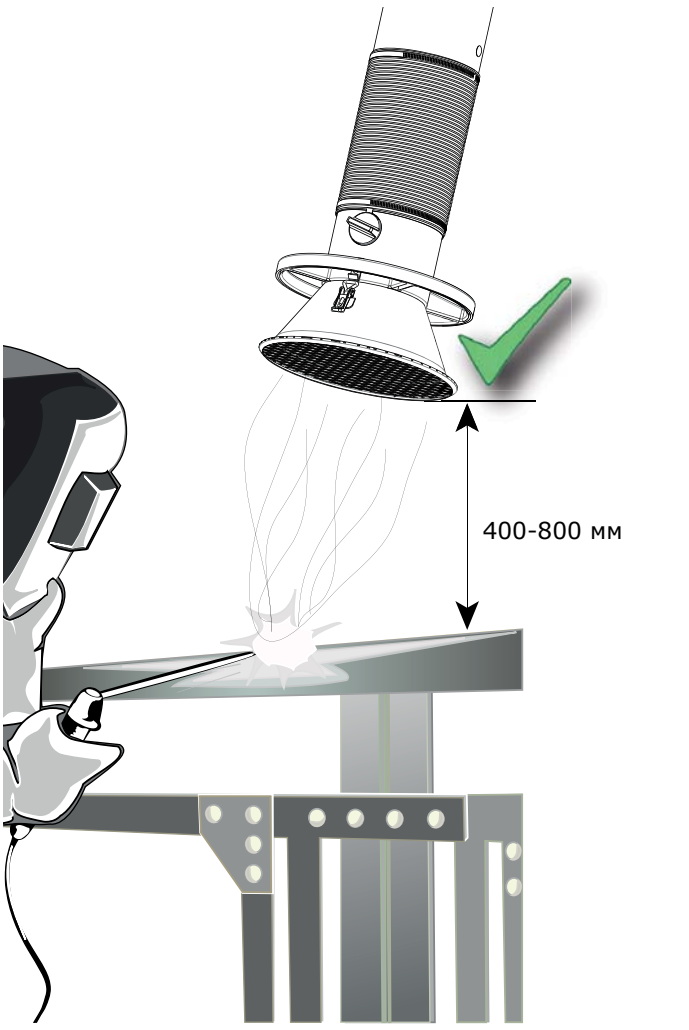

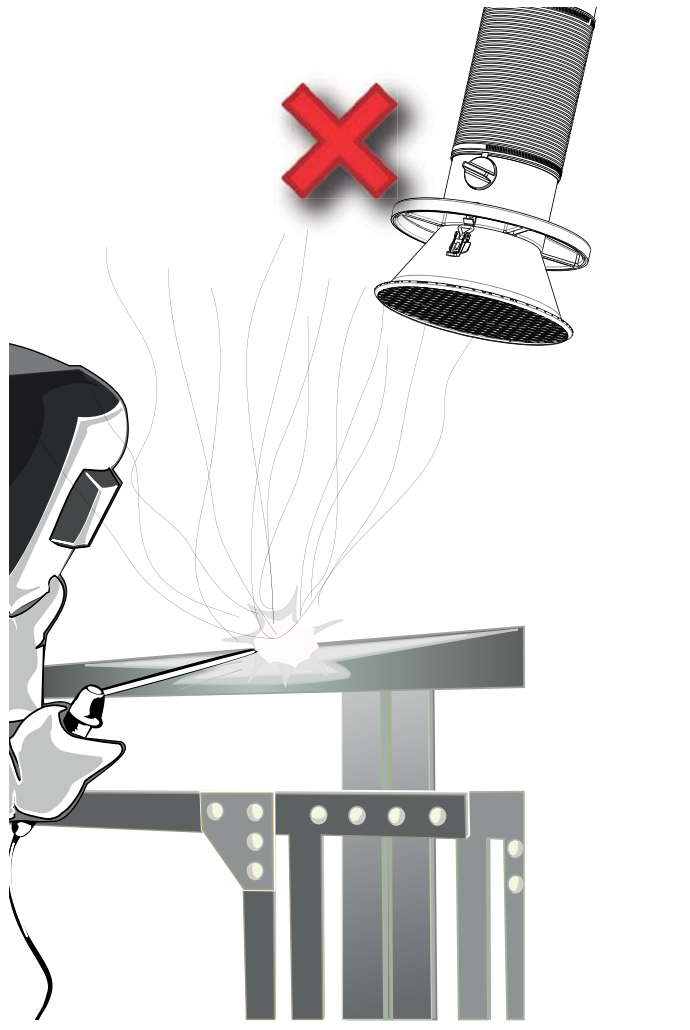

RU	Позиционирование вытяжного устройства

Рис. V Схема изделия в разобранном виде

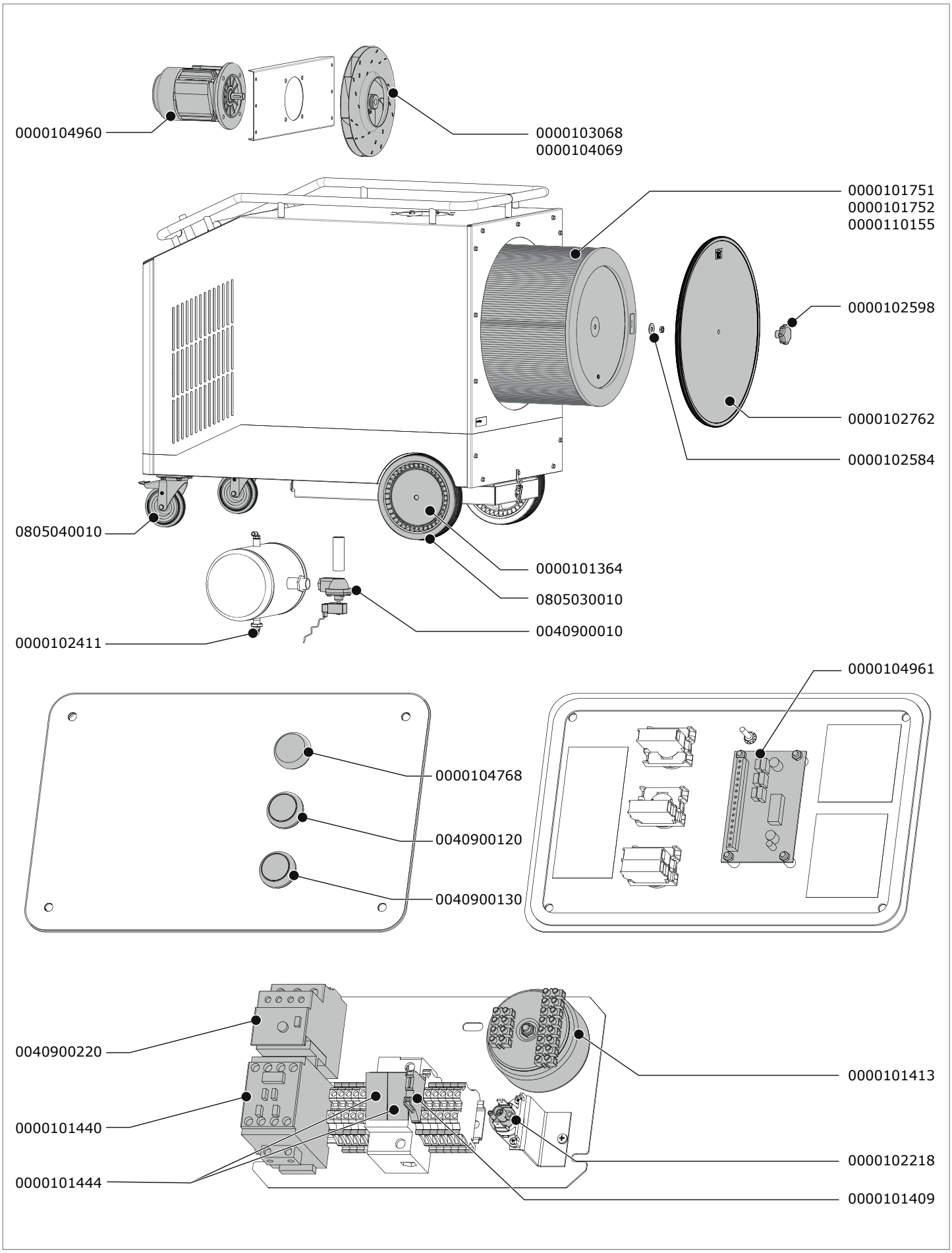

ПАСПОРТ ИЗДЕЛИЯ

1. Настоящим паспортом фирма АО «СовПлим» гарантирует соответствие данного изделия технической документации фирмы производителя.
2. Фирма АО «СовПлим» гарантирует работоспособность изделия в соответствии с техническими данными, при соблюдении потребителем правил транспортирования, хранения, монтажа, эксплуатации и технического обслуживания, установленных сопровождаемой технической документацией фирмы производителя.
3. Срок гарантии устанавливается в течение 12 месяцев со дня отправки изделия заказчику.
4. Срок гарантии не распространяется на расходные материалы и комплектующие изделия (фильтрующие кассеты, шланги и т.п.)

Наименование изделия:

Передвижной фильтр **MobilePro | MobilePro/PTFE**

Заводской номер:

Дата отгрузки _____

Начальник ОТК _____
Подпись, дата

Инициалы, фамилия _____

М.П.

Производитель:
Plymovent Manufacturing B.V.
Koraalstraat 9
1812 RK Alkmaar
The Netherlands

Тел.: +31 (0)72 7504 600
Факс.: +31 (0)72 5644 469
E-mail: info@plymovent.com

Поставщик:
Официальный представитель фирмы
"Plymovent Manufacturing B.V." в России — АО «СовПлим»
Санкт-Петербург, ш. Революции, д 102, к. 2
Тел.: (812) 33-500-33
Факс: (812) 227-26-10