PLYMOVENT®
clean air at work

Передвижной электростатический фильтровентиляционный агрегат

MFE

ПАСПОРТ
Руководство по монтажу и эксплуатации

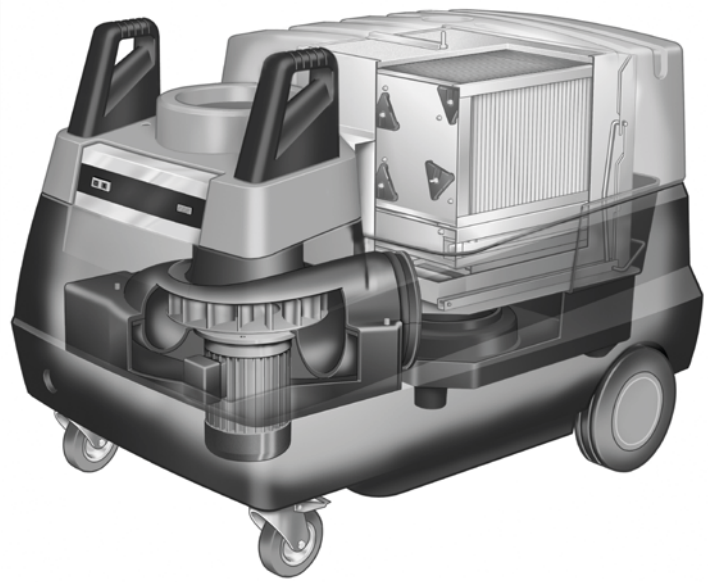

ИНСТРУКЦИЯЯ

Все права защищены. Информация, представленная в этом документе, была собрана для общего удобства наших клиентов. Он основан на общих данных, относящихся к свойствам строительного материала и методам работы, известным нам на момент выпуска документа, и поэтому может быть изменен или дополнен в любое время, и право на изменение или исправление настоящим явно сохраняется. Инструкции в этой публикации служат лишь руководством для установки, использования, обслуживания и ремонта продукта, упомянутого на титульной странице этого документа. Эта публикация должна использоваться для стандартной модели продукта того типа, который указан на титульном листе. Таким образом, производитель не может нести ответственность за любой ущерб, вызванный применением данной публикации к версии, фактически доставленной вам. Эта публикация была написана с большой осторожностью. Тем не менее, производитель не может быть привлечен к ответственности ни за ошибки, возникшие в данной публикации, ни за их последствия.

ПРЕДИСЛОВИЕ

Использование данного руководства
Это руководство предназначено для профессионалов, квалифицированных специалистов и опытных пользователей, которые в состоянии безопасно установить, использовать, обслуживать и ремонтировать устройство, название которого указано на обложке.

Пиктограммы и символы
В данном руководстве используются следующие пиктограммы и символы:

	СОВЕТ Предложения и рекомендации для облегчения выполнения конкретных задач и действий..
	ОСТОРОЖНО! Действия, выполнение которых без должных предосторожностей, могут привести к повреждениям устройства, помещения или нанести вред окружающей среде.
	ПРЕДУПРЕЖДЕНИЕ! Действия, выполнение которых без должных предосторожностей, могут привести к повреждениям устройства или к серьезным травмам.
	ОСТОРОЖНО! Указывает на риск поражения электрическим током..
	ПРЕДУПРЕЖДЕНИЕ! Угроза возгорания! Важное предупреждение против возникновения пожара.

Текстовые списки
Списки отмеченные "-" (дефисом) означают перечисление.
Списки отмеченные "•" (точками) означают последовательность действий.

Обслуживание и техническая поддержка

Для получения информации о специфичных настройках, процедур обслуживания или ремонта, которые не описаны в данном руководстве, обратитесь к производителю. При обращении убедитесь, что располагаете следующей информацией:

- наименование устройства
- серийный номер

1 ВСТУПЛЕНИЕ

1.1 Идентификация изделия

Идентификационная шильда устройства помимо прочей информации содержит также:
- наименование устройства
- серийный номер
- требуемое напряжение и частоту тока
- мощность

1.2 Общее описание

MFE это передвижной агрегат с встроенным вентилятором, который обеспечивает удаление и фильтрацию сварочных аэрозолей. Комплектуется гибким вытяжным устройством или вытяжным шлангом. MFE имеет люминиевый искрогаситель и промышленный электростатический фильтр, состоящий из двух отдельных секций (ионизатор и коллектор).
MFE особенно подходит для удаления и фильтрации сварочных дымов, генерируемых при сварочных работах с замасленными металлами. Открытая структура фильтра обеспечивает постоянный уровень всасывания.
Алюминиевые ионизационная и осадительная ячейки легко очищаются и промываются, после высыхания опять размещаются в агрегате, используя удобную систему скольжения, что позволяет эффективно обслуживать изделие. Благодаря четырем транспортным колесам (два из которых поворотные ролики), MFE чрезвычайно подходит для использования на относительно небольших местах сварки или вблизи источников загрязнения.

Вытяжное устройство / шланг заказывается отдельно.

1.3 Продуктовая комбинация

Для работы изделия требуется выбор одного из следующих продуктов.:
- Flex-3 (вытяжное устройство)
- Flex-4 (вытяжное устройство)
- UltraFlex-3 (вытяжное устройство)
- UltraFlex-4 (вытяжное устройство)
- SUS-5/203 (вытяжной шланг)

1.4 Опции и принадлежности

Следующие продукты могут быть доступны в качестве опции и / или аксессуара:
- SCF (фильтр с активированным углем)
- EXS-5/203 (удлиняющий шланг SUS-5/203)

1.5 Технические данные

Размеры L x W x H	1210 x 810 x 900 мм
Вес	112 кг
Потребляемая мощность	0,75 кВт
Производительность без ВУ	2400 $м^3$/ч
Производительность с ВУ	1300 $м^3$/ч (чистый фильтр)
Скорость вращения	2800 об/мин
Класс изоляции	F
Класс защиты	IP 50

	Обратитесь к доступному техническому описанию продукта для подробных спецификаций.

1.6 Условия окружающей среды

Мин. рабочая температура	5°C
Ном. рабочая температура	20°C
Макс. рабочая температура	45°C
Макс. относит. влажность	80%

1.7 Перевозка

Производитель не несет ответственности за транспортировку и повреждение после доставки. Всегда обращайтесь с изделием и сопутствующим вытяжным устройством или вытяжным шлангом с осторожностью.

Всегда полностью демонтируйте вытяжное устройство/шланг перед перевозкой. Снимите вытяжное устройство/ шланг, выполнив монтажную процедуру в обратном порядке. После этих действий фильтр и вытяжное устройство / шланг можно транспортировать на поддоне в оригинальной упаковке.

Чтобы предотвратить повреждения фильтра, вытяжного устройства или вытяжного шланга закрепите их на поддоне.

2 ОПИСАНИЕ ИЗДЕЛИЯ

2.1 Компоненты

Изделие состоит из следующих основных компонент:

Рис. 2.1
A панель управления
B крышка панели управления
C крышка фильтраг
D барашковый винт
E выходная решётка
F конечный фильтр
G коллектор (осадительная ячейка электростатического фильтра)
H ионизатор (ионизационная ячейка электростатического фильтра)
I искроуловитель (префильтр)
J транспортировочные колёса
K корпус

L поворотные колёса
M мотор
N корпус вытяжного вентилятоа
O вытяжной вентилятор
P сетевой кабель

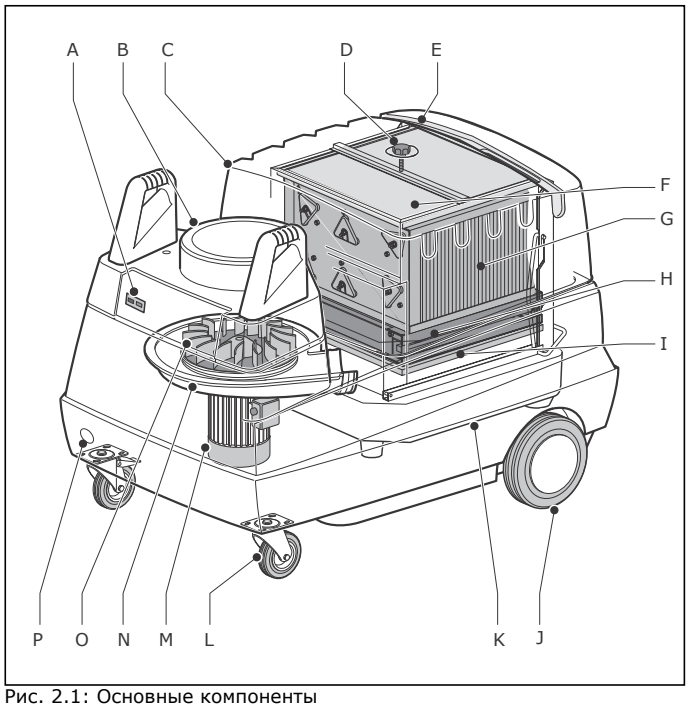

Рис. 2.1: Основные компоненты

2.2 Эксплуатация

MFE работает в соответствии с принципом рециркуляции. Сварочный аэрозоль удаляется через вытяжное устройство вытяжным вентилятором и поступает в искрогаситель через корпус вытяжного вентилятора в центре фильтра. В искрогасителе крупные частицы и любые искры отделяются. Это также обеспечивает равномерное распределение воздуха. Следующий компонент - ионизатор. Высокое напряжение ионизации (+10 кВ) электрически заряжает частицы пыли и грязи. Как только частицы попадают в коллектор, напряжение коллектора +5 кВ заставляет их прилипать к заземленным пластинам. Этот принцип электростатического фильтра представлен на рис. 2.2. Характерной особенностью этой отдельной комбинации ионизатора и коллектора является чрезвычайно высокая скорость разделения, низкое сопротивление воздуха и простота обслуживания отдельных компонентов. Последний компонент - это конечный фильтр, который в основном обеспечивает равномерное распределение воздушного потока. Через выходную решетку в крышке фильтра очищенный воздух возвращается в рабочее помещение.

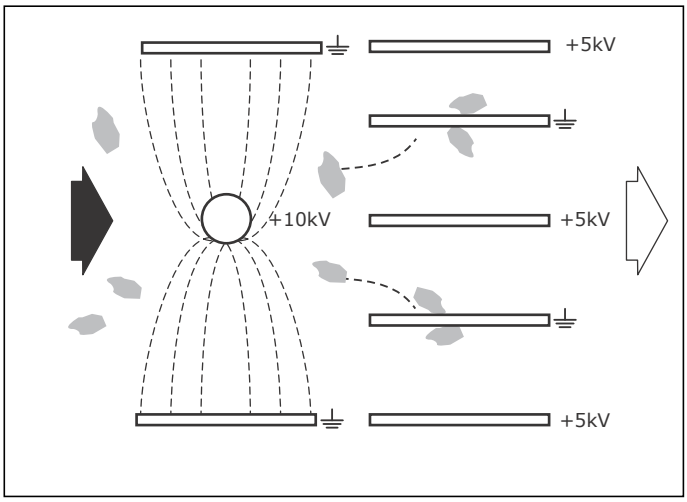

Рис. 2.2: Принцип электростатической фильтрации

3 ТРЕБОВАНИЯ БЕЗОПАСНОСТИ

3.1 Общие сведения

Производитель не несет никакой ответственности за повреждения устройства или травмы вызванные игнорированием требований безопасности, указанным в данном руководстве, или невнимательностью при установке, использовании, обслуживании и ремонте устройства, наименование которого указано на обложке, и любых относящихся к нему аксессуаров. Особые условия эксплуатации или аксессуары могут быть связаны с дополнительными требованиями безопасности.

Пользователь всегда полностью ответственен за соблюдение местных инструкций и требований безопасности. Ознакомьтесь со всеми инструкциями и требованиями относящимися к вашей деятельности.

Руководство пользователя
- Каждый, кто использует или работает с устройством, должен ознакомиться с данным руководством и неукоснительно соблюдать все перечисленные в нем требования безопасности. Руководители должны проинструктировать персонал в соответствии с руководством и контролировать соблюдение всех указанных требований и инструкций.
- Не меняйте последовательности действий.
- Держите руководство рядом с устройством.

Пиктограммы и инструкции по продукту (если необходимо)
• Пиктограммы, предупреждения и инструкции, прилагаемые к продукт являются частью функций безопасности. Они не должны быть закрыты или удалены и должны присутствовать и читаться во время всей жизни продукта.

• Немедленно заменить или восстановить поврежденные или неразборчивые пиктограммы, предупреждения и инструкции.

Пользователи
- Использовать данное устройство могут только авторизованные, обученные и квалифицированные пользователи. Временные сотрудники и стажеры могут использовать устройство только под наблюдением ответственного и квалифицированного технического специалиста.
- Относитесь к работе внимательно, не отвлекайтесь. Не используйте устройство находясь под воздействием алкоголя, наркотиков или медикаментов.
- Устройство не предназначено для использования детьми или людьми с ограниченными физическими или умственными способностями, людьми с проблемами восприятия, а также людьми без необходимых знаний и опыта, в том случае, если они не были детально проинструктированы.
- Не позволяйте детям играть с устройством.

Назначение устройства[1]
Устройство было специально разработано для удаления и фильтрации газов и частиц, которые выделяются в процессе обычных, наиболее распространенных, типов сварочных работ. Использование устройства с другими целями считается нецелевым использованием. Производитель не несет никакой ответственности за повреждения или травмы вызванные таким использованием. Устройство было произведено в соответствии с самыми современными стандартами и требованиями безопасности. Всегда используйте данное устройство предварительно убедившись в его отличном состоянии, согласно его назначению и согласно инструкциям, указанным в данном руководстве.

Технические характеристики
Спецификации, приведенные в данном руководстве, не должны изменяться.

Изменения
Модификация (части) продукта не допускается.

1. "Назначение устройства" согласно определению в стандарте EN-ISO 12100-1 — это спектр задач для решения которых, согласно информации от производителя, данное устройство подходит. В случае сомнений, назначение устройства может быть определено исходя из конструкции, модели и порядка использования устройства, который считается "нормальным".
Эксплуатация устройства в рамках его назначения включает в себя ознакомление с инструкциями в руководстве пользователя.

Эксплуатация

	Пожароопасность! Никогда не используйте изделие для: - удаления и / или фильтрации легковоспламеняющихся, светящихся или горящих частиц или твердых веществ или жидкости - удаления и / или фильтрации агрессивных паров (например, соляная кислота) или острые частицы - удаления и / или фильтрации частиц пыли, которые высвобождается при сварке поверхностей, обработанных грунтовкой - удаление сигарет, сигар, промасленных тканей и прочие тлеющие частицы, предметы и кислоты
	ПРЕДУПРЕЖДЕНИЕ Никогда не используйте продукт для: - газопламенная резка - лазерная резка алюминия - дуговая строжка - масляный туман - туман от краски - тяжелый масляный туман в сварочном дыме - удаление горячих газов (более 45 ° С непрерывно) - измельчение алюминия и магния - распыление пламени - удаление цемента, опилок, древесной пыли и т. д. - взрывоопасные среды или взрывчатые вещества / газов Примечание: этот список не является всеобъемлющим

- Осмотрите устройство на предмет повреждений. Убедитесь в работе всех систем безопасности.
- Всегда используйте средства индивидуальной защиты (СИЗ) во время проведения установки для защиты от травм. Это требование также относится ко всем работникам находящимся на площадке, где ведутся работы.
- Следите за рабочей зоной. Не позволяйте посторонним заходить в рабочую зону.
- Защищайте устройство от воды и повышенной влажности.
- Всегда следите за тем, чтобы рабочее помещение было хорошо провентилировано, особенно это касается замкнутых пространств.
- Убедитесь что в помещении, где используется устройство, находится необходимое количество работающих огнетушителей.
- Не оставляйте инструменты и другие вещи на устройстве или внутри него.

Сервис, обслуживание и ремонт

- Следуйте величине сервисных интервалов, указанных в данном руководстве. Несоблюдение интервалов обслуживания влечет за собой повышенную стоимость ремонта и может привести к потере гарантии.
- Используйте только те сервисные процедуры инструменты, материалы и смазочные масла, которые одобрены производителем. Никогда не используйте изношенные инструменты и не оставляйте инструменты внутри или на поверхности устройства.
- функции безопасности, которые были удалены на время обслуживания, технического обслуживания или ремонта, должны быть возвращены сразу после окончания этих работ, и это должно быть проверено, что они все еще работают правильно.

	ВНИМАНИЕ! Сервис, обслуживание и ремонт должны осуществляться только авторизованными, обученными и квалифицированными специалистами.
	ВНИМАНИЕ! Перед началом работ по сервису, ремонту и обслуживанию отключите электроснабжение устр-ва.
	ВНИМАНИЕ! После выключения вентилятора подожите, как миниму, 10 сек. перед разборкой изделия.

	ВНИМАНИЕ! Всегда надевайте маску и перчатки во время замены / очистки фильтра. Промышленный пылесос, используемый во время обслуживания и технического обслуживания, должен соответствовать классу пыли H согласно EN 60335-2-69.

	ПРЕДУПРЕЖДЕНИЕ! Никогда не включайте изделие без искрогасителя, основного фильтра и вытяжного рукава / шланга.
	ВНИМАНИЕ! Никогда не переезжайте сетевой кабель. Не допускайте соприкосновения колес с горячими или острыми предметами.

4.1 Распаковка

Проверьте, что продукт укомплектован. Комплект должен содержать:
- передвижной фильтровентагрегат
- гибкий шланг 65 см для подключения вытяжного устройства - крепеж для крепления вытяжного устройства
- руководство
- электрическая схема

Если части отсутствуют или повреждены, обратитесь к поставщику

4.2 Монтаж сетевой вилки

Установите соответствующую вилку; для трёхфазного мотора желательно вилку с фазоинвертором.

	ВНИМАНИЕ! Вилки должны быть установлены в соответствии с местными требованиями. Эти действия строго зарезервированы для квалифицированных и авторизованных сервисных инженеров.

4.3 Заземление

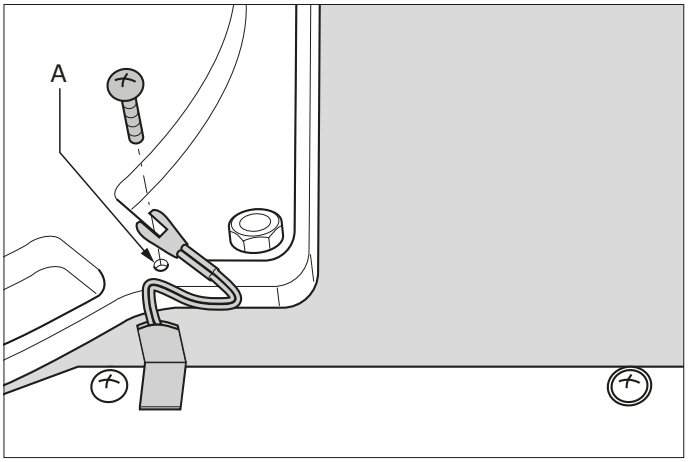

Рис. 4.1 Заземление

Если изделие должно быть оснащено вытяжным устройством, оно должна быть заземлено перед использованием. Изделия с вытяжным шлангом не нужно заземлять.

Рис. 4.1
- Ослабьте желтую крышку панели управления и снимите ее.
- Установите вращающийся шарнир, который поставляется вместе с вытяжным устройством. Обратитесь к соответствующему руководству.
- Закрепите кабель заземления (A).

4.4 Монтаж вытяжного устройства/вытяжного шланга

Изделие может быть оснащено различными типами вытяжных устройств или шлангов. Обратитесь к соответствующему руководству по монтажу устройства / шланга.

4.5 Подключение к электрической сети

	ПРЕДУПРЕЖДЕНИЕ! Убедитесь, что устройство подходит для подключения к местной электросети. Информацию о напряжении и частоте подключения можно найти на паспортной табличке.

- Подключите изделие к сети.
- Проверьте направление вращения электродвигателя (только трёхфазный электродвигатель).

Направление вращения можно проверить разными способами;
- используя расходомер; воздушный поток в воздухоприёмной воронке должен быть мин. 1000 м³/ч
- по звуку работы двигателя и объему воздуха.
Если двигатель издает гудящий звук и практически не происходит удаления воздуха, направление вращения двигателя неправильное. На правильное направление вращения указывает большой объем воздуха при низком уровне звука. Разница может быть проверена путем инвертирования фаз.

- При необходимости: инвертировать соединение фаз.

5 'ЭКСПЛУАТАЦИЯ

	ПРЕДУПРЕЖДЕНИЕ! Никогда не включайте машину без искрогасителя, основного фильтра и вытяжного рукава / шланга.

5.1 Управление

Панель управления содержит следующие функции:

Рис. 5.1

A Кнопка STOP

Нажать кнопку, чтобы остановить работу изделия. Также служит для экстренной остановки.

B Кнопка START

Нажать кнопку для начала работы изделия.

C Индикатор высокого напряжения

Индикатор горит желтым, указывая на высокое напряжение на ионизаторе и коллекторе.

Обе кнопки являются частью тепловой защиты двигателя; в случае перегрузки тепловая защита двигателя автоматически отключает двигатель, чтобы предотвратить его повреждение.

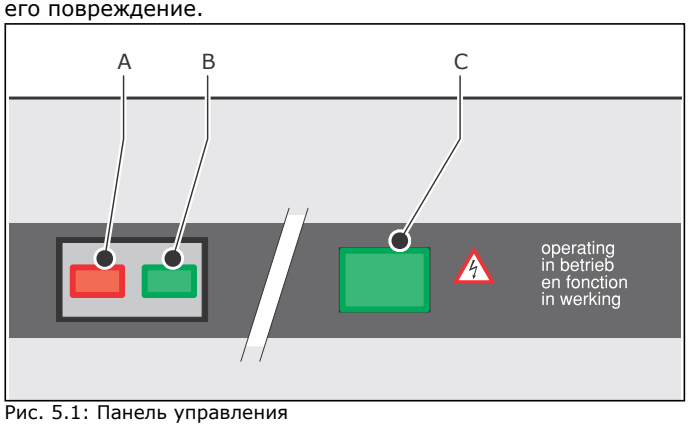

Рис. 5.1: Панель управления

5.2 Эксплуатация

Поскольку это касается мобильного устройства, его можно использовать в любом желаемом месте. Для достижения оптимальных результатов агрегат следует размещать как можно ближе к источнику загрязнения.

	ВНИМАНИЕ! Не устанавливайте изделие в местах, где оно подвергается вибрации или тепловому излучению от источников тепла.

- Установите воронку подключенного вытяжного устройства (шланга) на рекомендуемое расстояние от источника загрязнения. Также обратитесь к руководству по эксплуатации вытяжного устройства.

- Нажать кнопку START (Рис. 5.1B) чтобы включить агрегат в работу
- Начать сварочные работы.
- Нажать кнопку STOP (Рис. 5.1A) приблизительно через 20 секунд после окончания сварочных работ.

Если подключенное вытяжное устройство снабжено WL (рабочее освещение) или WL + AST (рабочее освещение+ автоматический запуск/остановка вентилятора), изделием можно управлять и кнопками на воздухоприёмной воронке. Для этого обратитесь к соответствующему руководству.

5.3 Индикатор высокого наряжения

Машина снабжена индикатором высокого напряжения (Рис. 5.1C). При использовании машины регулярно проверяйте индикатор высокого напряжения. Если он мигает время от времени или полностью гаснет, это указывает на увеличение засорения или насыщения ионизатора и / или коллектора, что может привести к неправильной работе машины.

- Когда индикатор высокого напряжения мигает время от времени или полностью гаснет, очистите и / или замените фильтр. Обратитесь к разделу 6.2 и 6.3 для процедуры очистки / замены фильтра.

6 ОБСЛУЖИВАНИЕ

Изделие было разработано, чтобы работать без проблем в течение длительного времени с минимальным обслуживанием. Чтобы гарантировать это, требуются некоторые простые, регулярные операции по уходу и чистке, которые описаны в этой главе. Если вы соблюдаете необходимые меры предосторожности и проводите техническое обслуживание через регулярные промежутки времени, любые проблемы будут обнаружены и устранены до того, как они приведут к полному отказу.
Указанные интервалы технического обслуживания могут варьироваться в зависимости от конкретных условий работы и окружающей среды. Поэтому рекомендуется тщательно проверять изделие один раз в год, кроме указанного периодического обслуживания.

	ВНИМАНИЕ! Несвоевременное техническое обслуживание может явиться причиной пожара.
	МЕРЫ ПРЕДОСТОРОЖНОСТИ Всегда выключайте вытяжной вентилятор перед выполнением действий, приведенных ниже. Предварительно ознакомьтесь с правилами технического обслуживан

6.1 Периодическое обслуживание

Работы по техническому обслуживанию, обозначенные символом [*] в таблице, приведенной ниже, могут выполняться обычными пользователями, в то время как другие работы по техническому обслуживанию должны выполняться только опытными и квалифицированными инженерами.

	Текст, напечатанный курсивом, относится к опциям и аксессуарам.

Компонент	Действие	Частота: каждые X месяцев			
		X= 0,5-2[a]	X=3	X=6	X=12
Корпус	Оботрите наружную поверхность моющим средством.			X [*]	
	Очистите внутреннюю поверхность промышленным пылесосом и очистите пылесборник фильтра.		X [*]		
Искроуловитель, ионизатор, коллектор, конечный фильтр	Очистите искрогаситель, ионизатор, коллектор и выпускной фильтр. Проверьте все фильтры на наличие повреждений.	X [*]			
Вытяжной вентилятор	Проверьте рабочее колесо и корпус на наличие затвердевшего налёта. Очистить при необходимости.				X
	Проверьте уплотнительный материал Заменить при необходимости.				X
Сетевой кабель	Проверьте кабель на наличие повреждений. Отремонтируйте или замените при необходимости.	перед каждым включением X [*]			
Фильтр с активированным углем	*Проверьте на наличие повреждений, засорения и насыщения. Заменить при необходимости.*		X		

a. Частота очистки зависит от процесса сварки и интенсивности использования.

6.2 Очистка фильтра

ВНИМАНИЕ!
Всегда надевайте маску и перчатки во время замены / очистки фильтра.

Очистите фильтры:
- когда ионизатор и / или коллектор начинают шуметь (индикатор высокого напряжения начинает мигать или полностью гаснет); или
- когда воздушный поток уменьшается до такой степени, что вытяжная производительность больше не является удовлетворительной; или
- при повреждении

Поскольку характер и степень насыщения сильно зависят, например, от состава сварочного дыма, влажности и интенсивности использования и т. д., Вы должны определить опытным путём, когда нужно чистить фильтры. Тем не менее, фильтры следует регулярно чистить (каждые 2 недели - каждые 2 месяца).

Для очистки фильтров выполните следующие действия.

6.2.1 Демонтаж фильтров

Рис. 6.1
- Выключить изделие и отсоединить от сети.
- Открутить барашковый винт (A) и снять крышку (B).

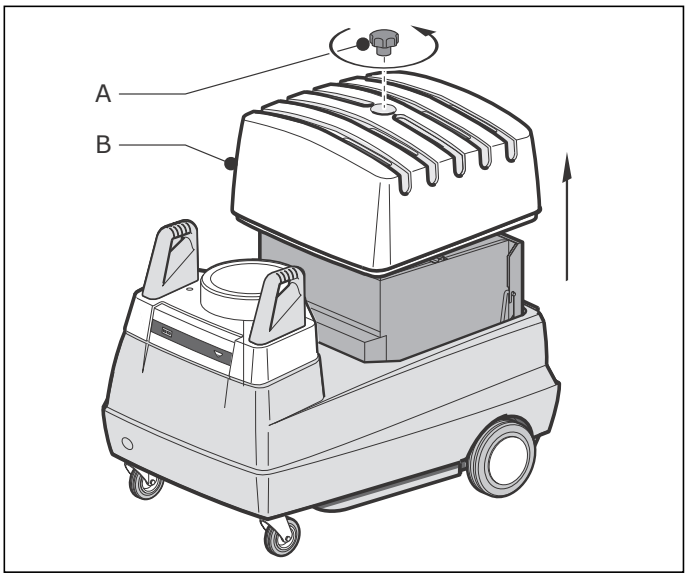

Рис. 6.1: Снятие крышки

Рис. 6.2
- Приподнять комплект фильтров (C), используя ручку (A) на дверце (B), пока модуль фильтра не зафиксируется в сервисном положении.

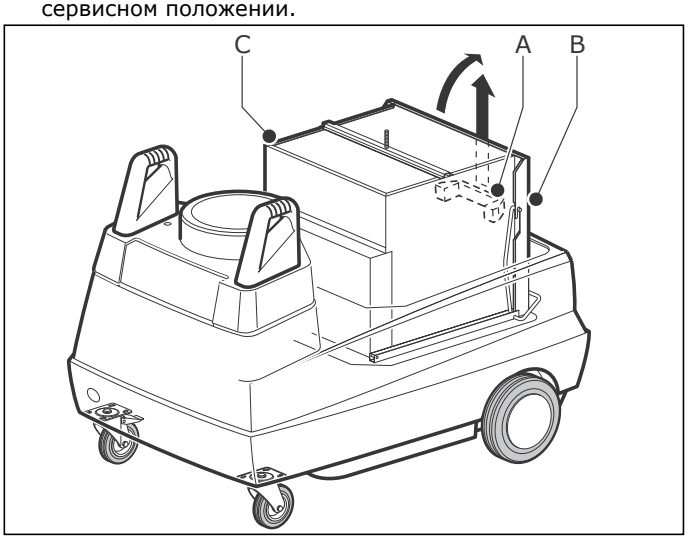

Рис. 6.2: Подъём модуля

Рис. 6.3
- Открыть дверцу и последовательно вынуть искроуловитель, (C), ионизатор (D), коллектор (B) и конечный фильтр (A).

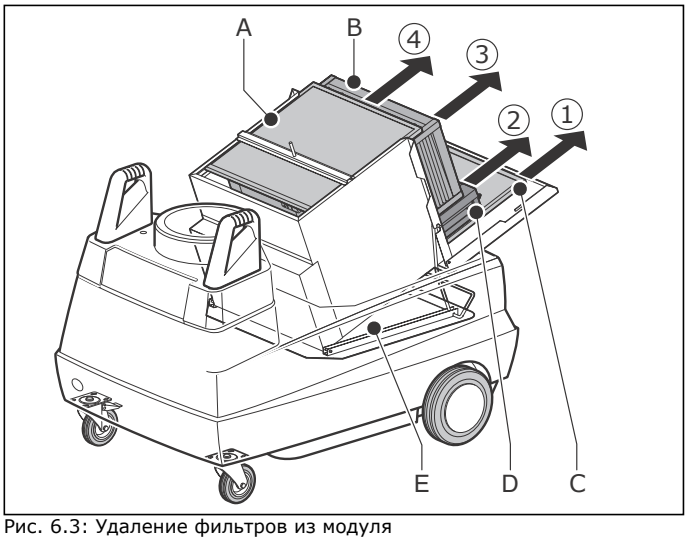

Рис. 6.3: Удаление фильтров из модуля

6.2.2 Очистка искроуловителя и конечного фильтра

Искрогаситель и конечный фильтр можно чистить разными путями:
- в горячей воде (прибл. 60 ° C), в которую добавлено бытовое моющее средство. Это действие может быть повторено несколько раз; или
- с использованием очистителя высокого давления; или
- если загрязнение состоит из частиц сухой пыли: сжатым воздухом под давлением 500-600 кПа.

- Очистить искроуловитель и конечный фильтр
- Оба фильтра просушить полностью.

6.2.3 Очистка ионизатора и коллектора

Ионизатор и коллектор можно читсить разными путями:
- в горячей воде (прибл. 60 ° C), в которую добавлен 2% раствор средства Plymovent EFC (преимущественный путь); или
- используя высоковакуумный очиститель.

☞	**Plymovent EFC** это моющее средство, которое было специально разработано для очистки элементов электростатического фильтра. Оно доступно у вашего поставщика. Всегда следуйте инструкциям на упаковке и используйте кисточку, особенно для ионизатора.

- Очистить ионизатор и коллектор.
- Дать обоим секциям фильтра полностью высохнуть.
- Проверьте ионизатор на обрыв проводов, при необходимости поменять.
- Проверьте коллектор на изогнутые ламели. Аккуратно выровняйте гнутые ламели отверткой.

6.2.4 Установка секций

- Установить префильтр,ионизатор, коллектор и конечный фильтр в обратном порядке.

☞	*Рис. 6.4* Обратите внимание на правильное положение ионизатора (C) и коллектора (A). Для этого обе секции фильтра были отмечены стрелками, указывающими поток воздуха. Обратите внимание на положение контактного штифта (D) и контактной пружины (B).

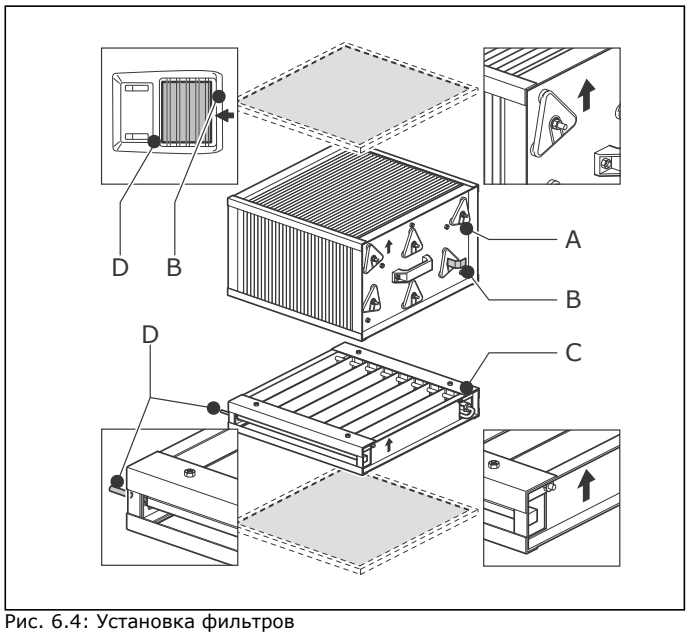

Рис. 6.4: Установка фильтров

6.3 Замена фильтров

Комплект фильтров можно очищать и использовать повторно несколько раз. Однако фильтры должны быть заменены:
- при повреждении
- когда они не уже могут быть очищены в достаточной степени.

6.3.1 Фильтр с активированным углём (опция)

Фильтр с активированным углем не может быть очищен.

Замените фильтр с активированным углем:
- при обнаружении запахов и запахов; или
- когда он был поврежден.

- При необходимости, замените фильтр с активированным углём.

7 ПОИСК НЕИСПРАВНОСТЕЙ

Если изделие не работает (правильно), ознакомьтесь с приведенным ниже контрольным списком, чтобы выяснить, можете ли вы устранить ошибку самостоятельно. Если это невозможно, обратитесь к поставщику.

⚠	**ПРЕДУПРЕЖДЕНИЕ** Всегда выключайте машину и отсоединяйте ее от сети перед выполнением действий, указанных ниже. Сначала прочитайте правила обслуживания в начале этого руководства.

Симптом	Проблема	Возможная причина	Решение
Вентилятор не включается.	Изделие не работает	Нет питающего напряжения.	Проверьте наличие питающего напряжения.
		Кабель питания поврежден.	Почините или замените кабель
		Плохие контакты	Устраните дефект контактов
		Автомат защиты электродвигателя (MPS)	Почините или замените MPS.
		Предохранитель неисправен.	Замените предохранитель.
		Трансформатор неисправен.	Почините или замените трансформатор.
		Тепловое реле неисправно	Замените тепловое реле
		Защитный концевой выключатель не срабатывает при закрывании крышки	Установите крышку в правильное положение.
		Не исправен вентилятор	Почините или замените
Вентилятор гудит, но не работает.	Изделие не работает	Вентилятор работает на двух фазах (это относится только к трехфазным вентиляторам).	Восстановите фазу.
		Конденсатор вентилятора неисправен/ не подключен (это относится только к однофазным вентиляторам).	Подсоедините или замените конденсатор.
Вентилятор автоматически выключается.	Изделие не работает	Автомат защиты вентилятора (MPS) срабатывает.	Дайте машине остыть в течение некоторого времени. Проверьте настройку защитного выключателя двигателя (MPS) согласно электрической схеме.
		Неисправен мотор	Починить или заменить
Расход воздуха недостаточен.	Machine does not function properly.	Инвертированное направление вращения двигателя (только трехфазный двигатель).	Изменить направление вращения
		Загрязнён вытяжной вентилятор	Очистить вытяжной вент-р
		Загрязнены фильтры	Очистить фильтры
		Подсос воздуха через неплотности	Проверить или заменить уплотнители

Симптом	Проблема	Возможная причина	Решение
Пыль или дым проходит через выходную решетку. И/или индикатор мигает или не загорается.	Загрязнено устройство	Ионизатор и / или коллектор насыщены или смонтированы неправильно.	Очистить фильтры и установить их правильно
		Высоковольтный трансформатор неисправен	Заменить высоковольтный трансформатор
		Печатная плата высоковольтного блока неисправна	Заменить плату высоковольтного блока
		Короткое замыкание в ионизаторе и / или коллекторе	Проверить и заменить
		Плохие контакты в ионизаторе или коллекторе	Проверить и заменить
Изделие непрерывно потрескивает	Машина не работает должным образом.	Ионизатор и коллектор установлены не правильно	Установить фильтры правильно
		Ионизатор и коллектор сильно загрязнены	Очистить фильтры
		Не высушены ионизатор и коллектор	Дайте фильтрам полностью высохнуть после очистки.
		Повреждена проволока в ионизаторе	Заменить проволоку в ионизаторе
		Погнуты ламели в коллекторе	Выпрямить ламели
		Металлические частицы в ионизаторе и/или коллекторе	Удалите металлические частицы и очистите фильтры.
Устройство вибрирует	Изделие не устойчиво	Разбалансирован вытяжной вентилятор.	Очистить вентилятор

8 ЗАПАСНЫЕ ЧАСТИ

Следующие запасные части доступны.

Артикул	Описание
MFE общее	
0000101885	Ионизационные провода для FIS (10 шт)
0050101210	Шланг в комплекте (Ultra)Flex для монтажа на MFE
0101050010	Ионизатор FIS
0102080030	Алюминиевый пре/конечны фильтр SAF
0104060010	Фильтр с активированным углём SCF
0302250010	Конденсатор 0,5 µF, 660В
0324150120	Лампа 28В, жёлтая
0326000520	печатная плата высоковольного блока HT MFE/SFE
0328100020	Переключатель, двухполюсный
0328410130	Реле MC2A
0334100200	Трансформатор 50Вт/24В 115/230/400В
0340000110	Предохранитель 2,0 А
0609590110	Замок 22 мм
0612010220	Регулировочное кольцо 19x1
0708020140	Алюминиевое рабочее колесо 50Гц
0708020150	Алюминиевое рабочее колесо 60Гц
0801400010	Корпус FAN 14/28/MNF/со стороны мотора, передвижной фильтр
0803010080	Изолятор FCS
0803011090	Изолятор FIS
0805030010	Колесо Ø 250 мм, чёрное
0805040010	Поворотное колесо Ø 125 мм с тормозом
0805040050	Поворотное колесо Ø 125 мм без тормоза
0806014020	Барашковый винт крышки M8
0840101030	Сетка Ø 203 мм
9821430000	Коллектор FCS
9821430010	Высоковольтный трансформатор MFE
9824000060	Крышка MFD/MFE вкл. выходную решётку
9824000110	Монтажный комплект предохранительного выключателя MFE
9824000210	ось
9850040090	Колёсные колпаки жёлтые MFD/MFS/MFE (2 шт.)
MFE 400В/3ф/50Гц	
0320000100	Мотор 0,75кВт, 230-400В/3ф/50Гц
0328260080	Защитный выключатель двигателя MPS 1.6-2.5A
MFE 230В/3ф/50Гц	
0320000100	Мотор 0,75кВт, 230-400В/3ф/50Гц
0328260090	Защитный выключатель двигателя MPS 2.5-4.0A
MFE 230В/1ф/50Гц	
0321012030	Мотор 0,75кВт, 115-230В/1ф/50-60Гц
0328260100	Защитный выключатель двигателя MPS 4.0-6.3A
MFE 115В/1ф/50Гц	
0321012030	Motor 0,75кВт, 115-230В/1ф/50-60Гц
0328260200	Защитный выключатель двигателя MPS 10-16A (CSA+UL)

9 ЭЛЕКТРИЧЕСКАЯ ДИАГРАММА

Обратитесь к отдельно поставляемой электрической схеме.

10 УТИЛИЗАЦИЯ

После срока службы изделия утилизируйте ее в соответствии с федеральными, государственными или местными правилами.

ДЕКЛАРАЦИЯ CE

Декларация соответствия ЕС для машин
(в соответствии с Приложением II A Директивы по машиностроени)

Мы, Plymovent, Wezelkoog 11, 1822 BL Alkmaar, the Netherlands, под свою ответственность настоящим заявляем, что изделие:

- MFE

на которую ссылается эта декларация, соответствует условиям следующих Директив:
- Machine Directive 2006/42 EC
- EMC 2004/108 EC
- LVD 2006/95 EC

и соответствует / соответствуют следующим гармонизированным стандарту (ам) и / или другим таким нормативным документам + поправкам, если таковые имеются:
- EN ISO 12100-1:2003 (safety of machinery)
- EN ISO 12100-2:2003 (safety of machinery)
- EN ISO 13857:2008 (safety distances)
- EN-IEC 60335-1
- EN-IEC 60335-2-65

Alkmaar, the Netherlands, May 1, 2013

Ir. F. Coehoorn
Vice President Research & Development

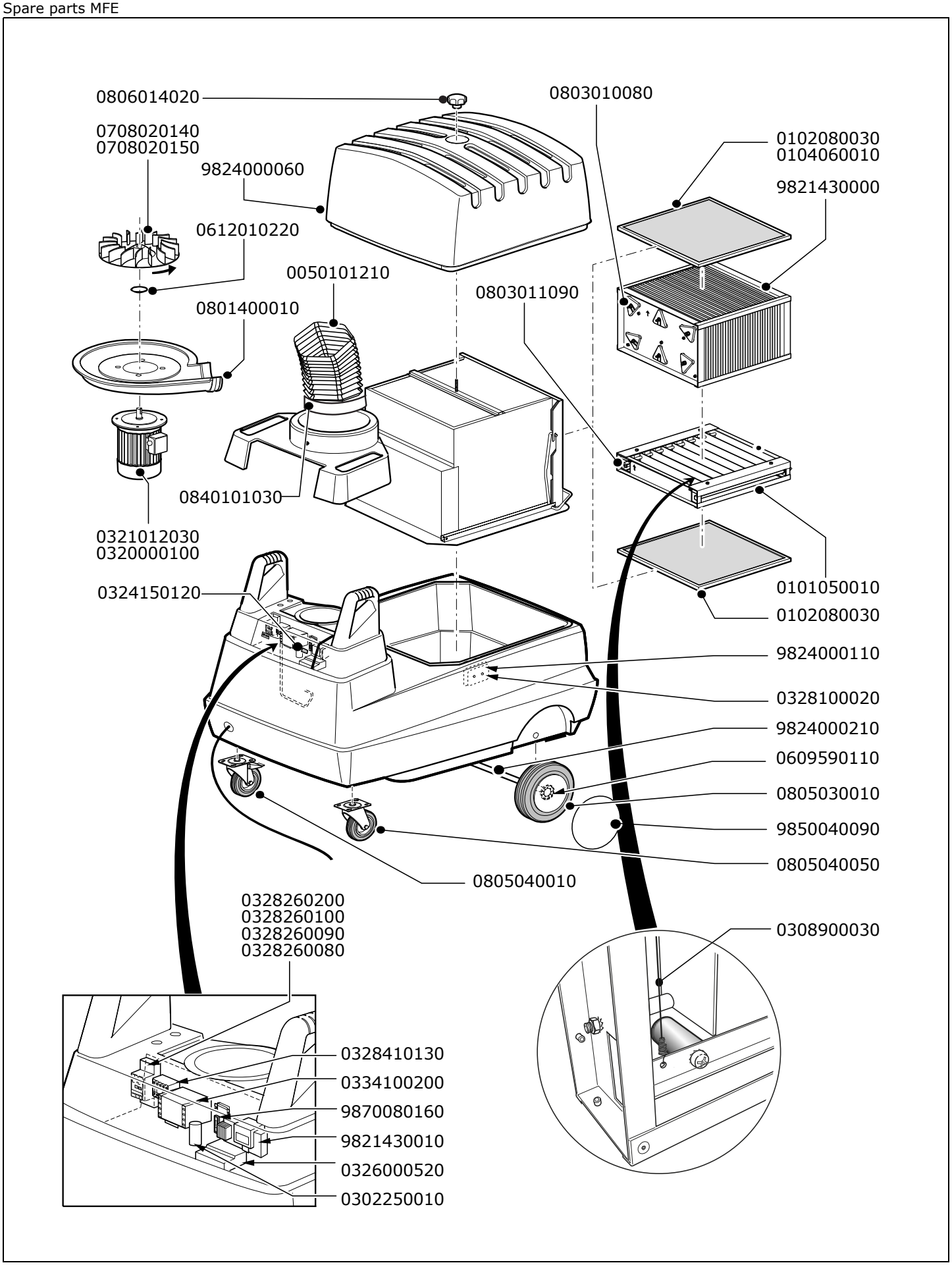
0806014020
0708020140
0708020150
9824000060
0612010220
0050101210
0801400010
0803010080
0803011090
0102080030
0104060010
9821430000
0840101030
0321012030
0320000100
0324150120
0101050010
0102080030
9824000110
0328100020
9824000210
0609590110
0805030010
9850040090
0805040050
0805040010
0328260200
0328260100
0328260090
0328260080
0308900030
0328410130
0334100200
9870080160
9821430010
0326000520
0302250010

Fig. I

ПАСПОРТ ИЗДЕЛИЯ

1. Настоящим паспортом АО «СовПлим» гарантирует соответствие данного изделия технической документации фирмы производителя.

2. АО «СовПлим» гарантирует работоспособность изделия в соответствии с техническими данными, при соблюдении потребителем правил транспортирования, хранения, монтажа, эксплуатации и технического обслуживания, установленных сопровождаемой технической документацией фирмы производителя.

3. Срок гарантии устанавливается в течение 12 месяцев со дня отправки изделия заказчику.

4. Срок гарантии не распространяется на расходные материалы и комплектующие изделия (фильтрующие кассеты, шланги и т.п.)

Наименование изделия:

Передвижной электростатический фильтровентиляционный агрегат MFE

Заводской номер:

Дата отгрузки _____

Начальник ОТК _____
Подпись, дата

_____
Инициалы, фамилия

М.П.

Производитель:
Plymovent Manufacturing BV
P.O. Box 9350
1800 GJ Alkmaar
The Netherlands

Поставщик:
Официальный представитель фирмы Plymovent Manufacturing BV в России – АО "СовПлим" Санкт-Петербург, ш. Революции, д 102, к.2 Тел.: **(812) 33-500-33;** факс: **(812) 227-26-10**

0507250010/010513/G MFE