PLYMOVENT®
clean air at work

Передвижной механический фильтровентиляционный агрегат

MFD

ПАСПОРТ
Руководство по монтажу и эксплуатации

ИНСТРУКЦИЯ

Все права защищены. Информация, представленная в этом документе, была собрана для общего удобства наших клиентов. Он основан на общих данных, относящихся к свойствам строительного материала и методам работы, известным нам на момент выпуска документа, и поэтому может быть изменен или дополнен в любое время, и право на изменение или исправление настоящим явно сохраняется. Инструкции в этой публикации служат лишь руководством для установки, использования, обслуживания и ремонта продукта, упомянутого на титульной странице этого документа. Эта публикация должна использоваться для стандартной модели продукта того типа, который указан на титульном листе. Таким образом, производитель не может нести ответственность за любой ущерб, вызванный применением данной публикации к версии, фактически доставленной вам. Эта публикация была написана с большой осторожностью. Тем не менее, производитель не может быть привлечен к ответственности ни за ошибки, возникшие в данной публикации, ни за их последствия.

ПРЕДИСЛОВИЕ

Использование данного руководства
Это руководство предназначено для профессионалов, квалифицированных специалистов и опытных пользователей, которые в состоянии безопасно установить, использовать, обслуживать и ремонтировать устройство, название которого указано на обложке.

Пиктограммы и символы
В данном руководстве используются следующие пиктограммы и символы:

	СОВЕТ Предложения и рекомендации для облегчения выполнения конкретных задач и действий..
	ОСТОРОЖНО! Действия, выполнение которых без должных предосторожностей, могут привести к повреждениям устройства, помещения или нанести вред окружающей среде.
	ПРЕДУПРЕЖДЕНИЕ! Действия, выполнение которых без должных предосторожностей, могут привести к повреждениям устройства или к серьезным травмам.
	ОСТОРОЖНО! Указывает на риск поражения электрическим током..
	ПРЕДУПРЕЖДЕНИЕ! Угроза возгорания! Важное предупреждение против возникновения пожара.

Текстовые списки
Списки отмеченные "-" (дефисом) означают перечисление.
Списки отмеченные "•" (точками) означают последовательность действий.

Обслуживание и техническая поддержка

Для получения информации о специфичных настройках, процедур обслуживания или ремонта, которые не описаны в данном руководстве, обратитесь к производителю. При обращении убедитесь, что располагаете следующей информацией:

- наименование устройства
- серийный номер

1 ВСТУПЛЕНИЕ

1.1 Идентификация изделия
Идентификационная шильда устройства помимо прочей информации содержит также:
- наименование устройства
- серийный номер
- требуемое напряжение и частоту тока
- мощность

1.2 Общее описание

MFD представляет собой передвижной фильтровентиляционный агрегат со встроенным вентилятором, который обеспечивает удаление с использованием гибкого вытяжного устройства или вытяжным шлангом и фильтрацию.
MFD оснащен алюминиевым искрогасителем и квадратным одноразовым целлюлозным фильтрующим картриджем. Фильтрующий элемент предзапылён для продления срока службы и повышения начальной эффективности работы. Индикатор загрязнения фильтра указывает, когда требуется замена фильтра. Благодаря четырем транспортным колесам (два из которых являются поворотными роликами), MFD чрезвычайно подходит для использования на относительно небольших объектах или вблизи источников загрязнения без фиксированного местоположения.
Вытяжное устройство или шланг заказываются отдельно.

1.3 Продуктовая комбинация

Для работы агрегата MFD требуется выбор одного из следующих продуктов:
- Flex-3 (вытяжное устройство)
- Flex-4 (вытяжное устройство)
- UltraFlex-3 (вытяжное устройство)
- UltraFlex-4 (вытяжное устройство)
- SUS-5/203 (вытяжной шланг)

1.4 Опции и принадлежности

Следующие изделия доступный как опции и/или принадлежности:
- FAC-50 (фильтр с активированным углем)
- TRK-MFD (трансформатор; необходим в случае применения WLили WL
- AST при соединении вытяжного устройства)
- EXS-5/203 (удлиняющий шланг к изделию SUS-5/203)

1.5 Технические данные

Размеры L x W x H	1210 x 810 x 900 мм
Вес	90 кг
Мощность	0,75 kW
Производительность без сети	2400 м^3/ч
Производительность	1250 м^3/ч (с чистым фильтром)
Скорость вращения	2800 об/мин
Класс фильтра: - искрогаситель - фильтр тонкой очистки DuraFilter FCC-50	- G3 в соответствии с DIN-EN 779 - M в соответствии с NEN-EN- IEC 60335-2-69
Площадь фильтрации	50 м^2
Класс изоляции	F
Класс защиты	IP 50

	Обратитесь к доступному техническому описанию продукта для подробных спецификаций.

1.6 Условия окружающей среды

Мин. рабочая температура	5°C
Ном. рабочая температура	20°C
Макс. рабочая температура	45°C
Макс. относит. влажность	80%

1.7 Перевозка

Производитель не несет ответственности за транспортировку и повреждение после доставки. Всегда обращайтесь с изделием и сопутствующим вытяжным устройством или вытяжным шлангом с осторожностью.

Всегда полностью демонтируйте вытяжное устройство/шланг перед перевозкой. Снимите вытяжное устройство/ шланг, выполнив монтажную процедуру в обратном порядке. После этих действий фильтр и вытяжное устройство / шланг можно транспортировать на поддоне в оригинальной упаковке.

Чтобы предотвратить повреждения фильтра, вытяжного устройства или вытяжного шланга закрепите их на поддоне.

2 ОПИСАНИЕ ИЗДЕЛИЯ

2.1 Компоненты

Изделие состоит из следующих основных компонент:

Рис. 2.1
A панель управления
B крышка панели управления
C крышка фильтра
D уплотнительная пластина фильтра
E барашковый винт
F искрогаситель (предварительный фильтр)

G выходная сетка
H транспортные колеса
I основной фильтр DuraFilter FCC-50
J корпус
K поворотные ролики
L мотор
M корпус вытяжного вентилятора
N вытяжной вентилятор
O сетевой шнур

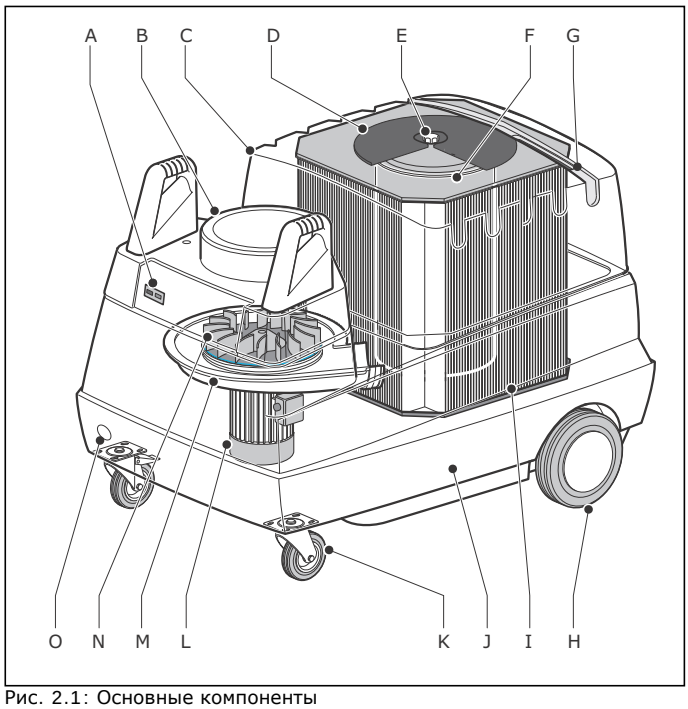

Рис. 2.1: Основные компоненты

2.2 Эксплуатация

Агрегат MFD работает по принципу рециркуляции. Сварочный аэрозоль удаляется вытяжным вентилятором и поступает в искрогаситель через корпус вытяжного вентилятора в центре фильтра. В искрогасителе крупные частицы и любые искры отделяются.
Впоследствии воздух очищается главным фильтром. Через выходную решетку в крышке фильтра очищенный воздух возвращается в цех. Индикатор загрязнения фильтра на панели управления указывает на необходимость замены фильтрующего картриджа.

3 ТРЕБОВАНИЯ БЕЗОПАСНОСТИ

Общие сведения
Производитель не несет никакой ответственности за повреждения устройства или травмы вызванные игнорированием требований безопасности, указанным в данном руководстве, или невнимательностью при установке, использовании, обслуживании и ремонте устройства, наименование которого указано на обложке, и любых относящихся к нему аксессуаров. Особые условия эксплуатации или аксессуары могут быть связаны с дополнительными требованиями безопасности. Немедленно свяжитесь со своим поставщиком, если вы заметите потенциальную опасность использования устройства.

Пользователь всегда полностью ответственен за соблюдение местных инструкций и требований безопасности. Ознакомьтесь со всеми инструкциями и требованиями относящимися к вашей деятельности.

Руководство пользователя
- Каждый, кто использует или работает с устройством, должен ознакомиться с данным руководством и неукоснительно соблюдать все перечисленные в нем требования безопасности. Руководители должны проинструктировать персонал в соответствии с руководством и контролировать соблюдение всех указанных требований и инструкций.
- Не меняйте последовательности действий.
- Держите руководство рядом с устройством.

Пиктограммы и инструкции по продукту (если необходимо)
• Пиктограммы, предупреждения и инструкции, прилагаемые к продукт являются частью функций безопасности. Они не должны быть закрыты или удалены и должны присутствовать и читаться во время
всей жизни продукта.
• Немедленно заменить или восстановить поврежденные или неразборчивые пиктограммы, предупреждения и инструкции.

Пользователи
- Использовать данное устройство могут только авторизованные, обученные и квалифицированные пользователи. Временные сотрудники и стажеры могут использовать устройство только под наблюдением ответственного и квалифицированного технического специалиста.
- Относитесь к работе внимательно, не отвлекайтесь. Не используйте устройство находясь под воздействием алкоголя, наркотиков или медикаментов.
- Устройство не предназначено для использования детьми или
людьми с ограниченными физическими или умственными способностями, людьми с проблемами восприятия, а также людьми без необходимых знаний и опыта, в том случае, если они не были детально проинструктированы.
- Не позволяйте детям играть с устройством.

Назначение устройства[1]
Устройство было специально разработано для удаления и фильтрации газов и частиц, которые выделяются в процессе обычных, наиболее распространенных, типов сварочных работ. Использование устройства с другими целями считается нецелевым использованием. Производитель не несет никакой ответственности за повреждения или травмы вызванные таким использованием. Устройство было произведено в соответствии с самыми современными стандартами и требованиями безопасности. Всегда используйте данное устройство предварительно убедившись в его отличном состоянии, согласно его назначению и согласно инструкциям, указанным в данном руководстве.

Технические характеристики
Спецификации, приведенные в данном руководстве, не должны изменяться.

Изменения
Модификация (части) продукта не допускается.

Эксплуатация

ПРЕДУПРЕЖДЕНИЕ!
Риск возгорания! Не используйте устройство для обслуживания:
- процессов полировки в комбинации с процессами зачистки, сварки и другими процессами, сопровождающимися выделением искр. (Волокна от полировочных и зачистных дисков крайне легко воспламеняются и представляют большой риск возгорания)
- процессов строжки
- удаления и фильтрации воспламеняющихся, тлеющих или горящих материалов и жидкостей
- удаления и фильтрации агрессивных дымов или острых частиц
- удаления и фильтрации частиц пыли выделяемых при первичной обработки сваренных поверхностей
- удаление сигарет, сигар, замасленной ветоши и других возгораемых частиц, объектов и кислот.

1. "Назначение устройства" согласно определению в стандарте EN-ISO 12100-1 — это спектр задач для решения которых, согласно информации от производителя, данное устройство подходит. В случае сомнений, назначение устройства может быть определено исходя из конструкции, модели и порядка использования устройства, который считается "нормальным".
Эксплуатация устройства в рамках его назначения включает в себя ознакомление с инструкциями в руководстве пользователя.

	ПРЕДУПРЕЖДЕНИЕ *Никогда не используйте продукт для:* *- газопламенная резка* *- лазерная резка алюминия* *- дуговая строжка* *- масляный туман* *- туман от краски* *- тяжелый масляный туман в сварочном дыме* *- удаление горячих газов (более 45 ° C непрерывно)* *- измельчение алюминия и магния* *- распыление пламени* *- удаление цемента, опилок, древесной пыли и т. д.* *- взрывоопасные среды или взрывчатые вещества / газов* *Примечание: этот список не является всеобъемлющим*

- Осмотрите устройство на предмет повреждений. Убедитесь в работе всех систем безопасности.
- Всегда используйте средства индивидуальной защиты (СИЗ) во время проведения установки для защиты от травм. Это требование также относится ко всем работникам находящимся на площадке, где ведутся работы.
- Следите за рабочей зоной. Не позволяйте посторонним заходить в рабочую зону.
- Защищайте устройство от воды и повышенной влажности.
- Всегда следите за тем, чтобы рабочее помещение было хорошо провентилировано, особенно это касается замкнутых пространств.
- Убедитесь что в помещении, где используется устройство, находится необходимое количество работающих огнетушителей.
- Не оставляйте инструменты и другие вещи на устройстве или внутри него.

Сервис, обслуживание и ремонт
- Следуйте величине сервисных интервалов, указанных в данном руководстве. Несоблюдение интервалов обслуживания влечет за собой повышенную стоимость ремонта и может привести к потере гарантии.
- Всегда используйте средства индивидуальной защиты (СИЗ) во время проведения установки для защиты от травм. Это требование также относится ко всем работникам находящимся на площадке, где ведутся работы.
- Всегда следите за тем, чтобы рабочее помещение было хорошо провентилировано.
- Используйте только те сервисные процедуры инструменты, материалы и смазочные масла, которые одобрены производителем. Никогда не используйте изношенные инструменты и не оставляйте инструменты внутри или на поверхности устройства.
- Убирайте рабочее место после проведения работ.

	ВНИМАНИЕ! Сервис, обслуживание и ремонт должны осуществляться согласно директивам TRGS 560 и TRGS 528 только авторизованными, обученными и квалифицированными специалистами.
	ВНИМАНИЕ! Перед началом работ по сервису, ремонту и обслуживанию отключите электроснабжение устр-ва.
	ВНИМАНИЕ! После выключения вентилятора подожите, как миниму, 10 сек. перед разборкой изделия.
	ВНИМАНИЕ! Всегда надевайте маску и перчатки во время замены / очистки фильтра. Промышленный пылесос, используемый во время обслуживания и технического обслуживания, должен соответствовать классу пыли H согласно EN 60335-2-69.
	ПРЕДУПРЕЖДЕНИЕ! Никогда не включайте изделие без искрогасителя, основного фильтра и вытяжного рукава / шланга.
	ВНИМАНИЕ! Никогда не ездите по сетевому шнуру. Не допускайте соприкосновения колес с горячими или острыми предметами.

4 УСТАНОВКА

4.1 Распаковка

Проверьте, что продукт укомплектован. Комплект должен содержать:
- передвижной фильтровентагрегат
- гибкий шланг 65 см для подключения вытяжного устройства
- крепеж для крепления вытяжного устройства
- руководство
- электрическая схема

Если части отсутствуют или повреждены, обратитесь к поставщику

4.2 Монтаж сетевой вилки

Изделие поставляется без сетевой вилки.

- Установите соответствующую вилку; для трёхфазного мотора желательно вилку с фазоинвертором.

	ВНИМАНИЕ! Вилки должны быть установлены в соответствии с местными требованиями. Эти действия строго зарезервированы для квалифицированных и авторизованных сервисных инженеров.

4.3 Заземление изделия

Если изделие должно быть оснащено вытяжным устройством, оно должна быть заземлено перед использованием. Изделия с вытяжным шлангом не нужно заземлять.

Рис. 4.1
- Ослабьте желтую крышку панели управления и снимите ее.
- Установите вращающийся шарнир, который поставляется вместе с вытяжным устройством. Обратитесь к соответствующему руководству.
- Закрепите кабель заземления (A).

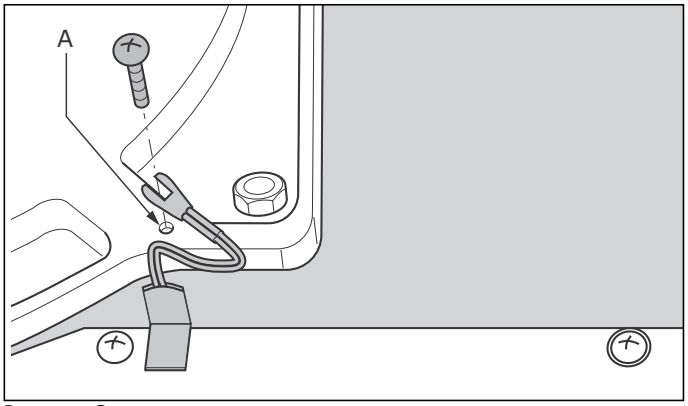

Рис. 4.1: Заземление

4.4 Монтаж вытяжного устройства/шланга

Изделие может быть оснащено различными типами вытяжных устройств или шлангов. Обратитесь к соответствующему руководству по монтажу кронштейна / шланга.

4.5 Подключение к сети

	ПРЕДУПРЕЖДЕНИЕ! Убедитесь, что устройство подходит для подключения к местной электросети. Информацию о напряжении и частоте подключения можно найти на паспортной табличке.

- Подключите изделие к сети.
- Проверьте направление вращения электродвигателя (только трёхфазный электродвигатель).

Направление вращения можно проверить разными способами;
- используя расходомер; воздушный поток в воздухоприёмной воронке должен быть мин. 1000 м³/ч
- по звуку работы двигателя и объему воздуха.
Если двигатель издает гудящий звук и практически не происходит удаления воздуха, направление вращения двигателя неправильное. На правильное направление вращения указывает большой объем воздуха при низком уровне звука. Разница может быть проверена путем инвертирования фаз.

- При необходимости: инвертировать соединение фаз.

5 ЭКСПЛУАТАЦИЯ

	ПРЕДУПРЕЖДЕНИЕ! Никогда не включайте машину без искрогасителя, основного фильтра и вытяжного рукава / шланга.

5.1 Средства управление

Панель управления снабжена следующими органами управления и индикации:

Рис.. 5.1

A STOP кнопка

Для остановки работы нажать кнопку ATOP. Он также функционирует как кнопка аварийного останова.

B START кнопка

Нажмите кнопку для запуска машины.

C Индикатор загрязнения фильтра («FILTER CLOGGED»)

Красный индикатор медленно движется вверх, указывая на усиление засорения или насыщения основного фильтра.

Обе кнопки являются частью тепловой защиты двигателя; в случае перегрузки тепловая защита двигателя автоматически отключает двигатель, чтобы предотвратить его повреждение.

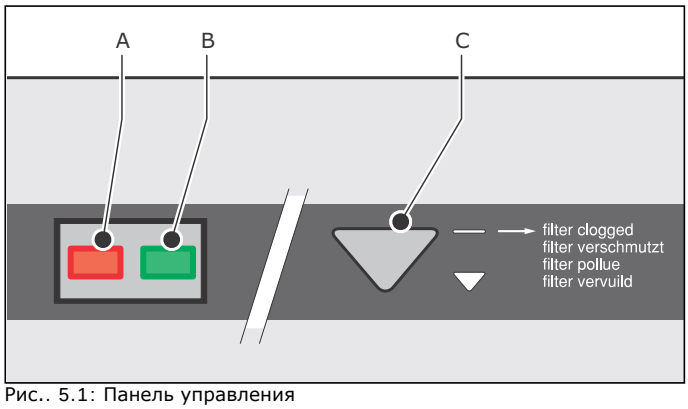

Рис.. 5.1: Панель управления

5.2 Эксплуатация

Поскольку это передвижное устройство, его можно использовать в любом желаемом месте. Для достижения оптимальных результатов фильтр следует размещать как можно ближе к источнику загрязнения.

	ВНИМАНИЕ! Не устанавливайте изделие в местах, где оно подвергается вибрации или тепловому излучению от источников тепла.

• Установите воронку подключенного вытяжного устройства (шланга) на рекомендуемое расстояние от источника загрязнения.
Также обратитесь к руководству соответствующего вытяжного устройства.
• Нажмите кнопку СТАРТ (Рис. 5.1B), чтобы включить фильтровентиляционный агрегат.
• Начать сварку.
• Нажмите кнопку STOP (рис. 5.1A) прибл. через 20 секунд после окончания сварки.

Если подключенное вытяжное устройство снабжено WL (рабочее освещение) или WL + AST (рабочее освещение + устройство автоматического запуска / остановки), фильтром можно управлять и на воздухоприёмной воронке. Для этого обратитесь к соответствующему руководству.

5.3 Индикатор загрязнения фильтра

Фильтр оснащен индикатором загрязнения картриджа «FILTER CLOGGED» (Рис. 5.1C). При использовании фильтра регулярно проверяйте индикатор загрязнения картриджа. Красный индикатор медленно перемещается вверх, когда основной картриджа насыщается или засоряется.

- Когда индикатор загрязнения фильтра полностью красный, замените основной картридж. Обратитесь к разделу 6.2.1 для процедуры замены картриджа.

	ВНИМАНИЕ! Индикатор загрязнения фильтра работает только при работающем вентиляторе и правильной настройке системы.

6 ТЕХНИЧЕСКОЕ ОБСЛУЖИВАНИЕ

Устройство разработано с гарантией длительного функционирования без проблем и требует минимальных затрат на техническое обслуживание. В этой главе приведены простые указания для повышения эффективности очистки, которые необходимо регулярно выполнять для сохранения гарантийных обязательств. Если вы будете регулярно соблюдать необходимые меры по осуществлению технического обслуживания, у вас не возникнет никаких проблем с устройством, и оно будет полностью работоспособно.

Периодичность технического обслуживания может в большой степени зависеть от специфики рабочей и окружающей среды. Поэтому помимо периодического технического обслуживания, рекомендуется дополнительно полностью тщательно проверять устройство один раз в год. Для этой цели обращайтесь к своему поставщику.

	ПРЕДУПРЕЖДЕНИЕ! Просроченное обслуживание может привести к пожару.
	ПРЕДУПРЕЖДЕНИЕ! Всегда выключайте машину и отсоединяйте ее от сети перед выполнением действий, указанных ниже. Сначала прочитайте правила обслуживания в начале этого руководства.

6.1 Периодичность обслуживания

Работы по техническому обслуживанию, обозначенные символом [*] в таблице, приведенной ниже, могут выполняться обычными пользователями, в то время как другие работы по техническому обслуживанию должны выполняться только опытными и квалифицированными инженерами.

	Текст, напечатанный курсивом, относится к опциям и аксессуарам.

Компонент	Действия	Частота: каждые X месяцев		
		X = 1	X = 6	X = 12
Корпус	Оботрите наружную поверхность моющим средством.		X [*]	
	Очистите внутреннюю поверхность промышленным пылесосом и очистите пылесборник фильтра.	X [*]		
Искроуловитель	Очистите искрогаситель с помощью промышленного пылесоса.	X [*]		
Главный фильтр	Проверьте фильтрующие кассеты на наличие повреждений, засорения и загрязнения. При необходимости заменить.	X [*]		

Компонент	Действия	Частота: каждые X месяцев		
		X = 1	X = 6	X = 12
Вытяжной вентилятор	Проверьте вытяжной вентилятор и улитку вентилятора на наличие ржавчины. Очистите, если необходимо.			X
	Проверьте изоляцию вытяжного вентилятора. Замените, если необходимо.			X
Сетевой кабель	Проверьте, нет ли повреждений на кабеле питания. При необходимости заменить	Перед каждым действием X		
Индикатор загрязнения картриджа	Если основной фильтр загрязнён, проверьте, перемещается ли индикатор вверх при запуске машины. Если нет, обратитесь к главе 7.			
Фильтр из активированного угля	*Проверьте на наличие повреждений, засорения и насыщения. Заменить при необходимости.*	X		

6.2 Замена фильтрующего картриджа

ВНИМАНИЕ!
Всегда надевайте маску и перчатки во время замены / очистки фильтровентиляционного агрегата.

6.2.1 Главный фильтр DuraFilter

Главный фильтр не подлежит очистке и должен быть заменен, когда необходимо. Срок службы фильтра сильно зависит от процесса сварки, состава сварочного дыма, интенсивности использования и влажности. Частота замена будет делом опыта.
Заменить основной фильтр:
- когда индикатор загрязнения фильтра (Рис. 5.1C) показывает, что фильтрующий картридж насыщен или засорен; или
- когда поток воздуха уменьшается до такой степени, что вытяжная производительность больше не является удовлетворительной; или
- когда он был поврежден.
Для замены основного фильтра действуйте следующим образом.

Рис. 6.1
- Выключить изделие и отсоединить от сети.
- Освободить гайку(A) и снять крышку фильтра (B).

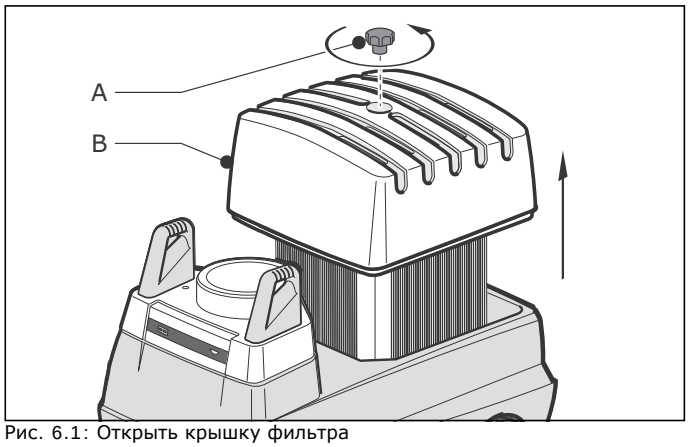

Рис. 6.1: Открыть крышку фильтра

Рис.. 6.2
- Отвернуть гайку (A) и удалить пластину картриджа (B).

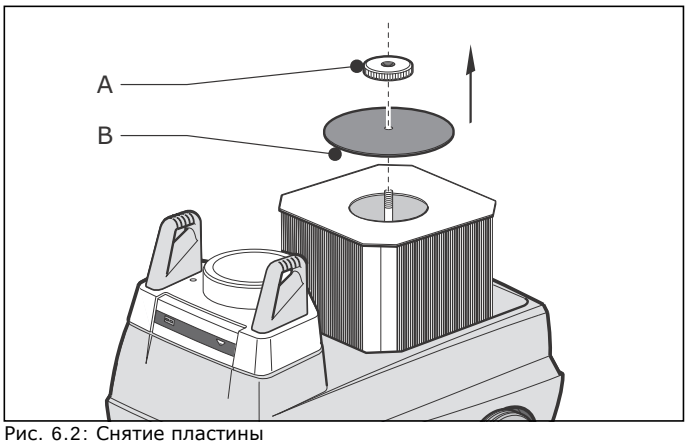

Рис. 6.2: Снятие пластины

Рис. 6.3
• Поднимите главный фильтр (A) вверх и вытащите из корпуса. Снимать искрогаситель (B) необходимо только в случае замены.
• Упакуйте использованный основной фильтр в пластиковый пакет, в котором поставлялся новый картридж. Плотно закройте сумку.
• Очистите искрогаситель и отсек фильтра с помощью промышленный пылесоса.
• Установите новый главный фильтр DuraFilter.
• Смонтируйте демонтированные детали в обратном порядке.

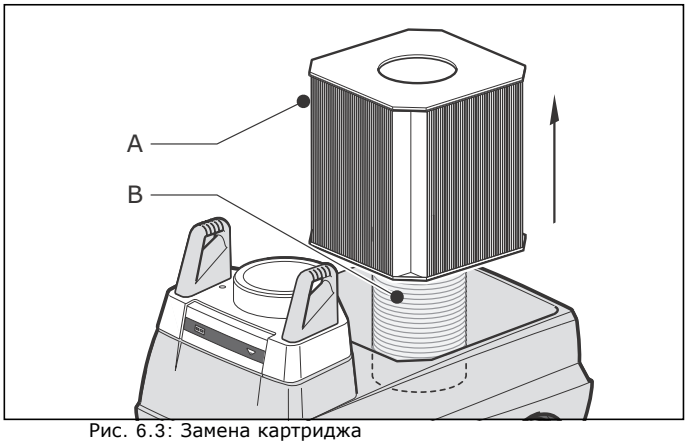

Рис. 6.3: Замена картриджа

6.2.2 Искрогаситель

Замените искрогаситель (рис. 6.3B):
- когда он насыщен или засорен и не может быть очищен с помощью пылесоса; или
- когда он был поврежден.

В случае повреждения искрогасителя рекомендуется также заменить основной фильтр.

6.2.3 Фильтр с активированным углем (опция)

Фильтр с активированным углем не подлежит очистке.

Замените фильтр с активированным углем:
- при обнаружении запахов и запахов; или
- когда он был поврежден.

• При необходимости замените фильтр с активированным углем.
Чтобы заменить фильтр с активированным углем, нет необходимости вынимать главный фильтр.

7 ПОИСК НЕИСПРАВНОСТЕЙ

Если ИЗДЕЛИЕ не работает (правильно), ознакомьтесь с приведенным ниже контрольным списком, чтобы выяснить, можете ли вы устранить ошибку самостоятельно. Если это невозможно, обратитесь к поставщику.

ПРЕДУПРЕЖДЕНИЕ!
Всегда выключайте машину и отсоединяйте ее от сети перед выполнением действий, указанных ниже. Сначала прочитайте правила обслуживания в начале этого руководства.

неисправность	причина	способ устранения
Вентилятор не включается.	Нет питающего напряжения.	Проверьте наличие питающего напряжения.
	Кабель питания поврежден.	Устраните дефект или замените кабель питания.
	Плохие контакты.	Устраните дефект контактов.
	Автомат защиты электродвигателя неисправен.	Почините или замените.
	Вентилятор неисправен.	Почините или замените
Вентилятор гудит, но не работает.	Вентилятор работает на двух фазах (это относится только к трехфазным вентиляторам).	Восстановите фазу.
	Конденсатор вентилятора неисправен/не подключен.	Подсоедините или замените конденсатор.
Вентилятор автоматически выключается.	Автомат защиты вентилятора срабатывает.	Дайте вентилятору остыть.
	Неправильное направление вращения вентилятора.	Поменяйте направление вращения вентилятора.
	Вентилятор неисправен.	Почините или замените
Расход воздуха недостаточен.	Неправильное направление вращения вытяжного	Измените направление вращения.
	Вытяжной вентилятор	Очистите вытяжной
	Фильтрующая кассета засорена или загрязнена. (*)	Замените фильтрующую кассету.
	Искрогаситель засорен или загрязнен.	Очистите искрогаситель.
	Подсос воздуха через неплотности. (*)	Проверьте или замените уплотняющий и изолирующий материал.
Почистите вытяжной вентилятор.	Фильтрующая кассета порвана или установлена неправильно. (*)	Замените фильтрующую кассету или установите ее правильно.
Вибрация вытяжного вентилятора.	Разбалансирован вытяжной вентилятор.	

CE DECLARATION

ДЕКЛАРАЦИЯ СООТВЕТСТВИЯ CE

Мы, Plymovent Manufacturing B.V., Koraalstraat 9, 1812 RK Alkmaar, Netherlands, со всей ответственностью, настоящим заявляем, что устройства:
- MFD

к которым относится настоящая декларация, соответствуют следующим Директивам:
- Machine Directive 2006/42 EC
- EMC 2014/30 EU
- LVD 2014/35 EU
- ErP Directive 2009/125 EC

Подпись:

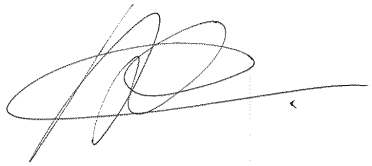

Имя: M.S.J. Ligthart
Должность: Product Manager
Дата: 1st March 2017

8 ЗАПАСНЫЕ ЧАСТИ

Следующие запасные части доступны для MFD

Артикул	Описание
MFD общее	
0050101210	Шланг в комплекте для монтажа вытяжного устройства
0605400020	Гайка с накатом M8
0609590110	Замок 22 мм
0612010220	Регулировочное кольцо 19x1
0708020140	Алюминиевое колесо 50Гц
0801400010	Корпус FAN-14/28/MNF/фильтр, со стороны мотора
0805030010	Колесо Ø 250 мм чёрное
0805040010	Вращающееся колесо Ø 125 мм с тормозом
0805040050	Вращающееся колесо Ø 125 мм без тормоза
0806014020	Барашковый винт M8
0840101030	Фланец Ø 203 мм
9820310110	Искроуловитель
9824000060	Крышка фильтра MFD/MFE вкл. выходную решётку
9824000120	Корпус MFD (комплект)
9824000210	Ось
9830301010	Индикатор загрязнения фильтра
9850040090	Колпаки колес, жёлтые MFD/MFS/MFE (2 шт
9850060050	DuraFilter FCC-50
MFD 400В/3ф/50Гц	
0320000100	Мотор 0,75кВт, 230-400В/3ф/50-60Гц
0328260080	Автомат защиты MPS 1.6-2.5A
MFD 230В/1ф/50Гц	
0321012030	Мотор 0,75кВт, 115-230В/1ф/50-60Гц
0328260100	Автомат защиты MPS 4.0-6.3A

9 ЭЛЕКТРИЧЕСКАЯ ДИАГРАММА

Электрическая диаграмма поставлетя в комплекте, см. отдельно

10 УТИЛИЗАЦИЯ

После срока службы фильтровентиляционного агрегата утилизируйте его в соответствии с федеральными, государственными или местными правилами.

Запасные части MFD

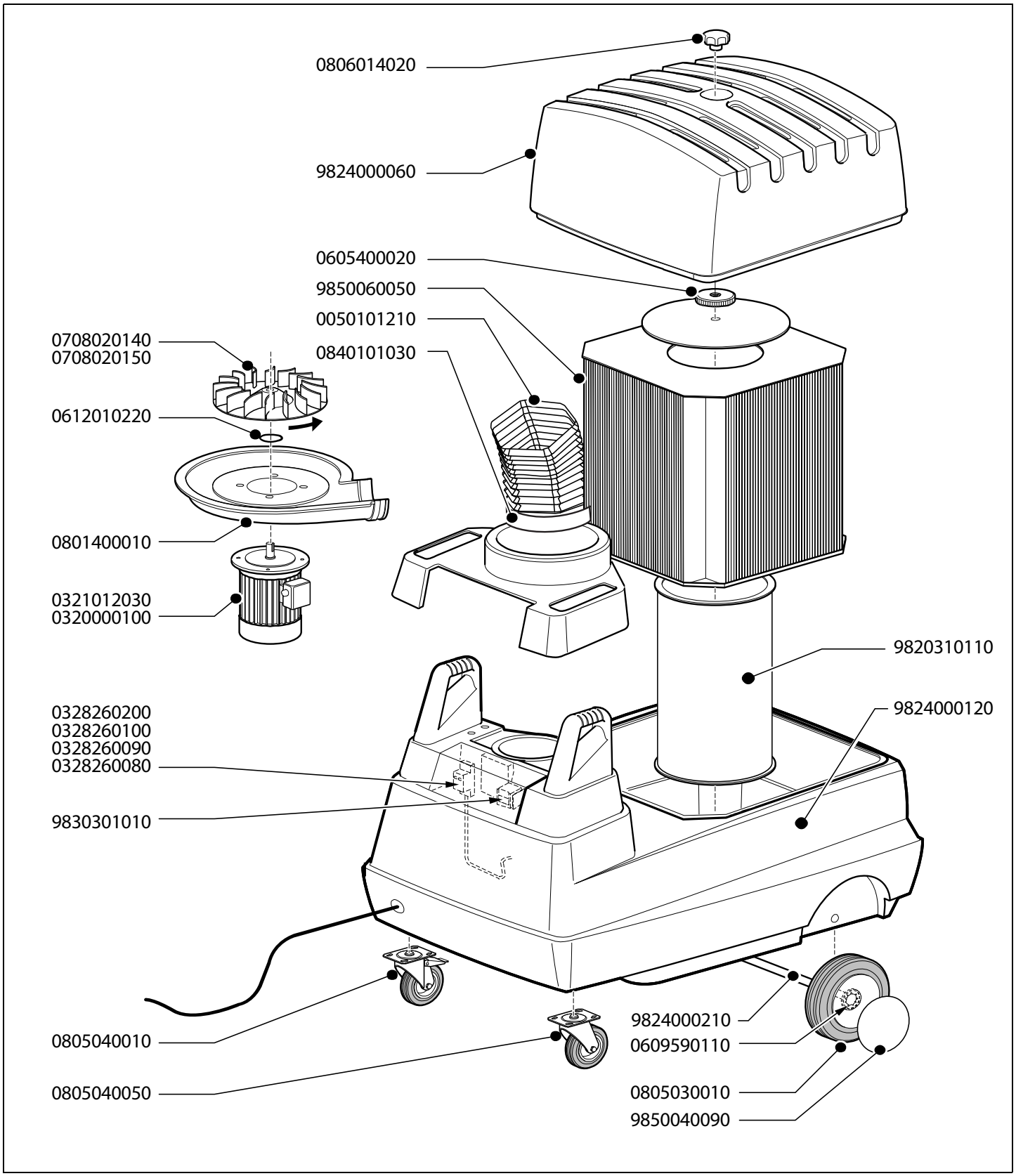

Fig. I

ПАСПОРТ ИЗДЕЛИЯ

1. Настоящим паспортом АО «СовПлим» гарантирует соответствие данного изделия технической документации фирмы производителя.

2. АО «СовПлим» гарантирует работоспособность изделия в соответствии с техническими данными, при соблюдении потребителем правил транспортирования, хранения, монтажа, эксплуатации и технического обслуживания, установленных сопровождаемой технической документацией фирмы производителя.

3. Срок гарантии устанавливается в течение 12 месяцев со дня отправки изделия заказчику.

4. Срок гарантии не распространяется на расходные материалы и комплектующие изделия (фильтрующие кассеты, шланги и т.п.)

Наименование изделия:

Передвижной механический фильтровентиляционный агрегат MFD

Заводской номер:

Дата отгрузки _____

Начальник ОТК _____
Подпись, дата

_____
Инициалы, фамилия

М.П.

Производитель:
Plymovent Manufacturing BV
P.O. Box 9350
1800 GJ Alkmaar
The Netherlands

Поставщик:
Официальный представитель фирмы Plymovent Manufacturing BV в России – АО "СовПлим" Санкт-Петербург, ш. Революции, д 102, к.2 Тел.: **(812) 33-500-33;** факс: **(812) 227-26-10**

PLYMOVENT®
clean air at work

0507240010/010513/I MFD