PLYMOVENT®
clean air at work

Стационарный самоочищающийся фильтр

SFS

ПАСПОРТ
Руководство по монтажу и эксплуатации

ИНСТРУКЦИЯЯ

Все права защищены. Информация, представленная в этом документе, была собрана для общего удобства наших клиентов. Он основан на общих данных, относящихся к свойствам строительного материала и методам работы, известным нам на момент выпуска документа, и поэтому может быть изменен или дополнен в любое время, и право на изменение или исправление настоящим явно сохраняется. Инструкции в этой публикации служат лишь руководством для установки, использования, обслуживания и ремонта продукта, упомянутого на титульной странице этого документа. Эта публикация должна использоваться для стандартной модели продукта того типа, который указан на титульном листе. Таким образом, производитель не может нести ответственность за любой ущерб, вызванный применением данной публикации к версии, фактически доставленной вам. Эта публикация была написана с большой осторожностью. Тем не менее, производитель не может быть привлечен к ответственности ни за ошибки, возникшие в данной публикации, ни за их последствия.

ВВЕДЕНИЕ

Руководство пользователя

Руководство пользователя предназначается профессиональному и специально обученному персоналу, осуществляющему сервисное обслуживание, способному самостоятельно установить, эксплуатировать, осуществлять техническое обслуживание и ремонт устройства, указанного на обложке.

Пиктограммы и символы

Пиктограммы, используемые в руководстве применительно к устройству:

	Советы и рекомендации для упрощения выполнения работ.
	ВНИМАНИЕ! Действия, не предусмотренные данным руководством, могут повредить устройство, цех или нанести вред окружающей среде.
	МЕРЫ ПРЕДОСТОРОЖНОСТИ Действия, не предусмотренные данным руководством, могут повредить устройство или стать причиной серьезного ущерба.
	ПРЕДУПРЕЖДЕНИЕ Пожароопасность! Никогда не используйте продукт для фильтрации легковоспламеняющихся, тлеющихили горящих частиц, твердых частиц или жидкостей. Никогда не используйте продукт для фильтрации агрессивных паров (таких как соляная кислота) или острых частиц.
	МЕРЫ ПРЕДОСТОРОЖНОСТИ Указывает на опасность поражения электрическим током.

Техническая поддержка при ремонте или обслуживании оборудования

За информацией об особенностях регулировок, технического обслуживания или ремонтных работ, не упомянутых в данном руководстве, пожалуйста, обращайтесь к своему поставщику оборудования (дилеру). Он всегда будет рад вам помочь. Удостоверьтесь, что у вас на руках есть следующая спецификация:

– название устройства,

– серийный номер.

Эти данные вы можете найти на идентификационной пластине.

БЕЗОПАСНОСТЬ

Обзор

Изготовитель не несет ответственности за повреждения устройства или причинение вреда, вызванных в результате не соблюдения инструкций по безопасности, изложенной в данном руководстве, а также в результате неправильной установки, эксплуатации или ремонта устройства, не оговоренных данной инструкцией, либо сопровождающей документацией. Специфические условия эксплуатации или использование запасных частей могут потребовать дополнительных инструкций по безопасности. Немедленно сообщите своему дилеру, если вы обнаружите потенциальную опасность при эксплуатации устройства.

Потребитель несет ответственность за несоблюдение данной инструкции по безопасности и мер предосторожности. Соблюдайте все инструкции по безопасности и меры предосторожности при эксплуатации сварочного оборудования.

Руководство для персонала

● Каждый, работающий на или с данным устройством, должен быть ознакомлен с содержанием данного руководства и строго соблюдать инструкции.
Администрация должна проинструктировать персонал в соответствии с руководством и соблюдать все приведенные инструкции и указания.
● Никогда не меняйте порядок выполняемых действий.
● Всегда храните руководство вместе с устройством.

Пиктограммы, устанавливаемые на рабочем месте, и инструкции, относящиеся к устройству (если они представлены)

● Пиктограммы также являются указаниями по соблюдению мер предосторожности. Пиктограммы должны находиться на рабочем месте и указанные меры безопасности должны четко соблюдаться в течение всего срока службы устройства.
● Немедленно восстановите или исправьте поврежденные или не четкие пиктограммы.

Персонал

Эксплуатировать устройство может исключительно квалифицированный и специально обученный персонал. Временный и обучаемый персонал может эксплуатировать устройство только под наблюдением опытных инженеров.

Ограничение при применении устройства[*1]

Устройство разработано специально для фильтрации вредных дымов и газов, которые выделяются в основном при сварочных процессах и используются в комплекте с одним вытяжным устройством и одним вытяжным вентилятором (FAN-28). Использовать устройство для других целей запрещено. Изготовитель не несет ответственности за повреждение устройства или причинение вреда при неправильной эксплуатации. Устройство изготовлено в соответствии с государственными стандартами и соответствует требованиям безопасности. Используйте устройство только в исправном состоянии в соответствии с пунктом «ограничения при применении устройства» и инструкциями, изложенными в руководстве для персонала.

Техническая спецификация
● Спецификация, приведенная в руководстве, не может быть изменена.

Средства безопасности
● Только квалифицированный и специально обученный персонал может осуществлять эксплуатацию и ремонтные работы с соблюдением мер безопасности.
● Не используйте неисправный, а также неполный комплект защитных средств для соблюдения безопасности.
● Регулярно проверяйте функциональность защитных средств для соблюдения безопасности и своевременно приводите его в порядок при необходимости.

Модификация устройства
● Модификация устройства (или его частей) не разрешается.

Использование

МЕРЫ ПРЕДОСТОРОЖНОСТИ
Огнеопасно! Никогда не использовать устройство для фильтрации легко воспламеняющихся, раскаленных или горящих частиц, твердых веществ или жидкостей. Никогда не использовать устройство для фильтрации агрессивных паров (таких как пары соляной кислоты) или острых частиц.

Если устройство используется в комбинации с другими, ранее упомянутыми в руководстве устройствами или механизмами (см. «Дополнительная документация»), приведенные инструкции по безопасности также распространяются и на эти устройства.

● Осмотрите устройство и убедитесь в отсутствии повреждений. Удостоверьтесь в том, что устройство соответствует требованиям безопасности.

● Проверьте рабочее оборудование. Не допускайте не квалифицированный персонал к рабочему оборудованию.

● Будьте внимательны при работе. Не эксплуатируйте устройство, если вы устали или находитесь под воздействием лекарственных средств или алкоголя.

● Убедитесь, что помещение достаточно проветрено, это особенно важно для небольших помещений.

● Никогда не устанавливайте устройство перед запасным входом или выходом, используемом в чрезвычайных ситуациях.

● Убедитесь, что в цеху достаточное количество огнетушителей.

● Защищайте устройство от влаги и сырости.

● При работе фильтра сварочный аэрозоль засасывается с помощью вытяжного вентилятора, поэтому нельзя проводить монтажные работы по подсоединению вытяжного устройства к фильтру при работающем вентиляторе.

● SFS должен быть присоединен только к рекомендуемому пульту управления CB.

● SFS разработан для использования в комплекте только с **одним** вытяжным устройством и с **одним** вытяжным вентилятором (FAN-28). Нельзя подсоединять к SFS более **одного** вытяжного устройства и более **одного** вытяжного вентилятора.

● Воздух, содержащий частицы, такие как хром, никель, бериллий, кадмий, сталь, никогда не должен быть рециркулирован, т.к. является опасным для здоровья.

● Устройство может быть использовано для удаления и/или фильтрации дымов и газов, которые выделяются при следующих сварочных процессах:
- MIG/MAG твердая проволока (GMAW), - MIG/MAG полая проволока с флюсом (FCAW),
- электродная сварка (MMA или SMAW), - TIG (GTAW) сварка,
- газовая сварка.

[1] В пункте «Ограничение при применении устройства», изложенном в EN 292-1, оговаривается целевая эксплуатация устройства в условиях предусмотренных производителем и описанных в инструкциях производителя. В случае возникновения сомнений, конструкция устройства, его модель и функции, а также условия эксплуатации должны быть приведены в соответствие с условиями, оговоренными производителем. Используйте устройство в соответствии с пунктом «ограничение при применении устройства» и инструкциями, изложенными в руководстве.

● Никогда не используйте устройство для вытяжки частиц пыли, которые при сварке могут явиться причиной взрыва.

● Никогда не используйте устройство для вытяжки и/или фильтрации следующих дымов и газов, а также при следующих (сварочных) процессах:
- воздушно-дуговая поверхностная резка,
- масляный туман,
- аэрозоль краски,
- сильный масляный туман в сварочных парах,
- горячие газы (с температурой постоянно более 40º),
- агрессивные пары (такие как пары кислот), - плазменная резка,
- шлифовка алюминия и магния,
- газовая резка,
- цементная пыль, пыль, образующаяся при распиле, шерсть и т. д.,
- всасывание сигарет, сигар, масляной бумаги и других горящих частиц, предметов и кислот,
- во всех случаях, когда есть риск взрыва.

(И это не полный перечень).

● Никогда не включайте устройство без искрогасителя и фильтра.

● Перед демонтажем фильтра подождите примерно 10 секунд после выключения мотора присоединенного вытяжного вентилятора

. **Обслуживание, эксплуатация и ремонт**

☞ Это руководство проводит различие между эксплуатацией и ремонтными работами, которые могут быть выполнены простыми пользователями и работами и ремонтом, которые должны быть выполнены квалифицированным и специально обученным персоналом.

● Соблюдайте сроки технического обслуживания, указанные в руководстве. Не своевременное обслуживание может привести к удорожанию ремонта и осмотра. И в этом случае гарантийное обслуживание не производится.

● Всегда пользуйтесь инструментами, смазочными и другими материалами и сервисной техникой, одобренной изготовителем. Не пользуйтесь неисправным инструментом и не оставляйте инструмент на или в устройстве.

● Средства безопасности, используемые при обслуживании, эксплуатации и ремонте должны быть незамедлительно убраны по окончании работ и проверены на дальнейшую пригодность.

● Регулярно чистите искрогаситель и его внутреннюю поверхность.
● Вовремя меняйте фильтрующие кассеты.
● Вовремя освобождайте пылесборник.
● Не используйте части корпуса фильтра в качестве рабочего или сварочного стола.

1 ТЕХНИЧЕСКАЯ СПЕЦИФИКАЦИЯ

Идентификация изделия

Идентификационная пластина содержит следующие данные:
- серийный номер
- название устройства - мощность
- напряжение питания

1.1 Общие характеристики

Вес нетто	85 кг
Производительность	1,100 м^3/ч
Площадь фильтрующей поверхности	30 м^2
Класс фильтрации материала согласно DIN 24185	EU 7-9
Потребление сжатого воздуха	мах. 60 л/мин (в зависимости от степени загрязнения фильтра).

☞ С помощью вентилятора (FAN-28), соединенного с фильтром SFS воздуховодом ∅160мм и длиной 1м, воздушный поток поступает в фильтр. Вытяжной вентилятор (FAN-28) совместно с фильтром для очистки от сварочного аэрозоля SFS, объединенные с помощью системы воздуховодов, определяют номинальную производительность вентиляционной системы. При необходимости уточнений обращайтесь к своему дилеру за помощью.

1.2 Размеры

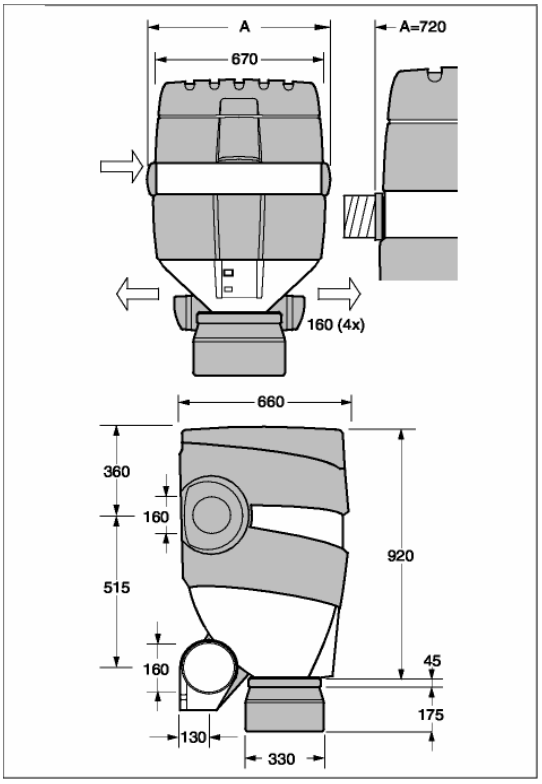

1.3 Перепад давлений на фильтре SFS

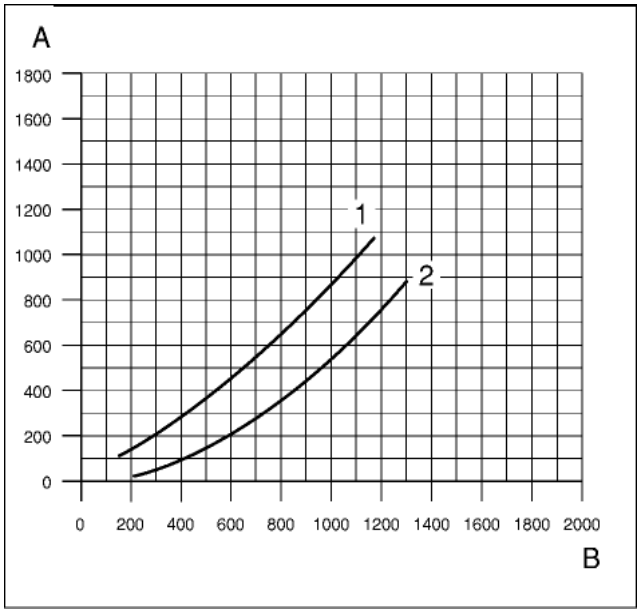

A Статическое давление (Па)
B Производительность ($м^3$/ч)

1 Загрязненный фильтр
2 Чистый фильтр

1.4 Условия эксплуатации

Минимальная рабочая температура	5°C
Максимальная рабочая температура	45°C
Максимальная относительная влажность	80%

2 ОБЩЕЕ ОПИСАНИЕ

2.1 Общее описание

Устройство разработано специально для фильтрации вредных дымов и газов, которые выделяются при сварочных процессах. Для этих целей кроме SFS в вентиляционную систему входят: префильтр, вытяжное устройство, вытяжной вентилятор (FAN-28) и система воздуховодов.

Самоочищающийся фильтр для удаления сварочных дымов, см. рис.:

Рис. :
A Крышка фильтра
B Электромагнитный клапан (24В переменного тока)
C Корпус фильтра
D Панель управления
E Выходной патрубок
F Пылесборник
G Префильтр (показан отдельно)
H Входной патрубок
I Кронштейн для настенного крепления
J Фильтрующая кассета
K Система пневматической очистки

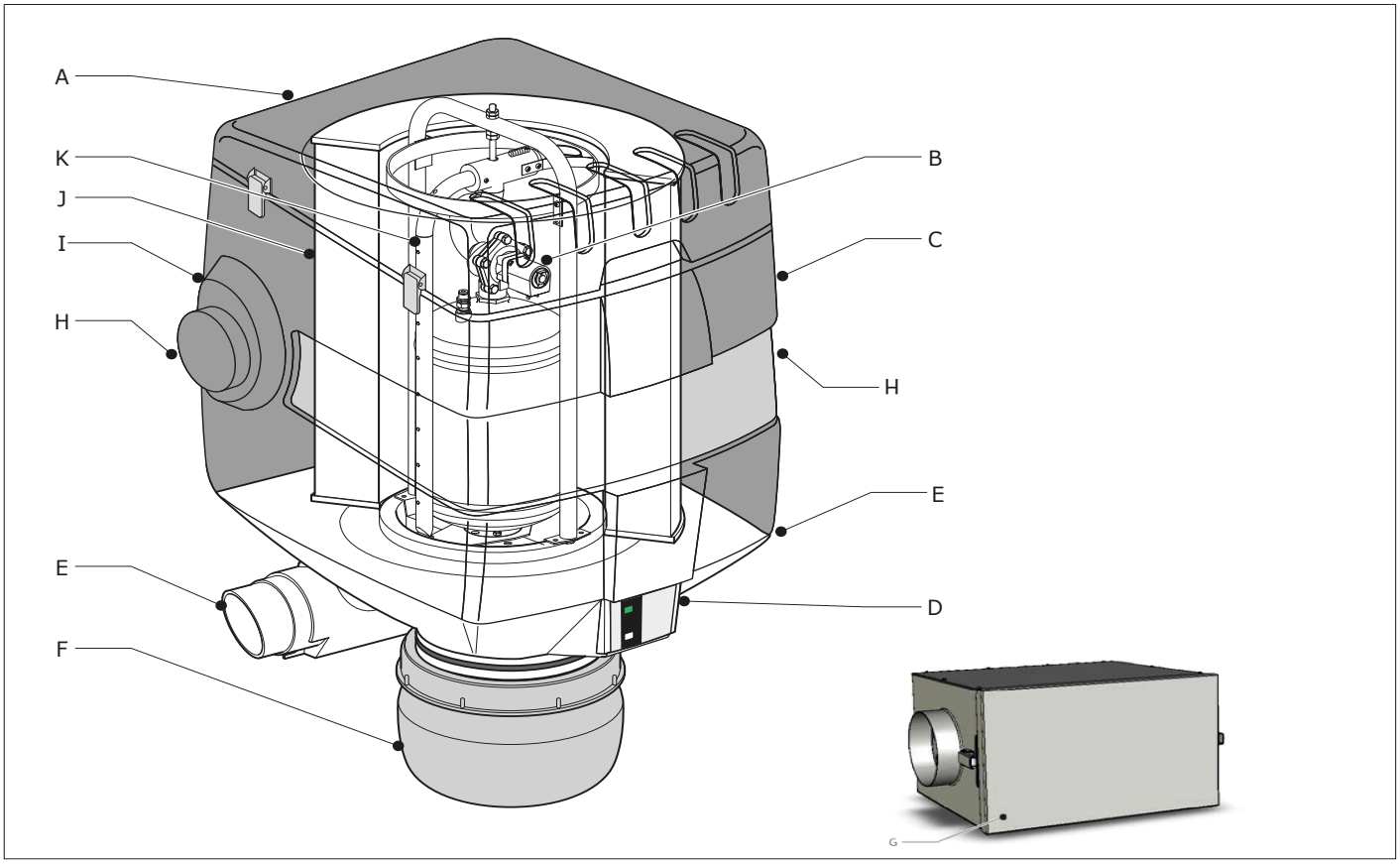

2.2 Работа

Сварочный аэрозоль засасывается в фильтр посредством внешнего вытяжного вентилятора через гибкое вытяжное устройство или воздуховод, или гибкий шланг. Затем попадает в префильтр (рис. 2.1.G), который отделяет крупные частицы и препятствует попаданию искр в фильтрующую кассету. Оставшиеся частицы (размером вплоть до 0,3 мкм) оседают на фильтрующей кассете (рис. 2.1J), поверхность которой составляет 30 м^2.
Очищенный воздух выбрасывается через выходной патрубок фильтра (рис. 2.1 E) и, при желании, может быть рециркулирован обратно в помещение.
Когда фильтрующая кассета сильно загрязнена, пропускная способность резко ухудшается.
Специальный дифференциальный датчик давления включает механизм

очистки сжатого воздуха RoboClean®, который очищает фильтрующую поверхность кассеты сектор за сектором импульсами сжатого воздуха. Отфильтрованная пыль и

частицы грязи попадают в пластиковый пылесборник (рис. 2.1 F), находящийся в нижней части корпуса фильтра.

3 УСТАНОВКА

3.1 Распаковка

Проверьте комплектность устройства.

Упаковка должна содержать:
- фильтр (SFS), префильтр
- кронштейн для настенного крепления,
- кабель питания (NCW 11),
- насадку для подвода сжатого воздуха (PG-7)
- руководство по эксплуатации,
- электрические схемы,
- лист с перечнем запасных частей.

Обращайтесь к своему дилеру в случае, если какие-либо комплектующие отсутствуют или повреждены.

3.2 Монтаж

ВНИМАНИЕ!
При работе фильтра сварочный аэрозоль засасывается с помощью вытяжного вентилятора. Поэтому нельзя проводить монтажные работы по подсоединению вытяжного устройства к фильтру при работающем вентиляторе. SFS разработан для использования в комплекте только с одним вытяжным устройством и с одним вытяжным вентилятором (FAN-28). Нельзя подсоединять к SFS более одного вытяжного устройства и более одного вытяжного вентилятора.

Установите SFS (рис. 3.1C) таким образом, чтобы выходной патрубок вытяжного вентилятора (рис. 3.1D) и входной патрубок SFS располагались на одной горизонтальной линии. В стандартных случаях SFS располагается справа от вытяжного вентилятора (рис. 3.1A). Рекомендуемая высота крепления кронштейна указана на рис. 3.2. Для монтажа кронштейнов (NMB или TNB) пользуйтесь соответствующими для них инструкциями.

ВНИМАНИЕ!
Перед креплением кронштейна на стену убедитесь, что стена достаточно крепкая. Вес нетто SFS примерно 85 кг. При отверстий сверлении учитывайте прокладку труб водо-, газоснабжения, электрическую проводку. Не устанавливайте SFS на поверхностях, подверженных вибрации и рядом с источниками тепла. Соблюдайте условия эксплуатации, приведенные в пункте 1.4.

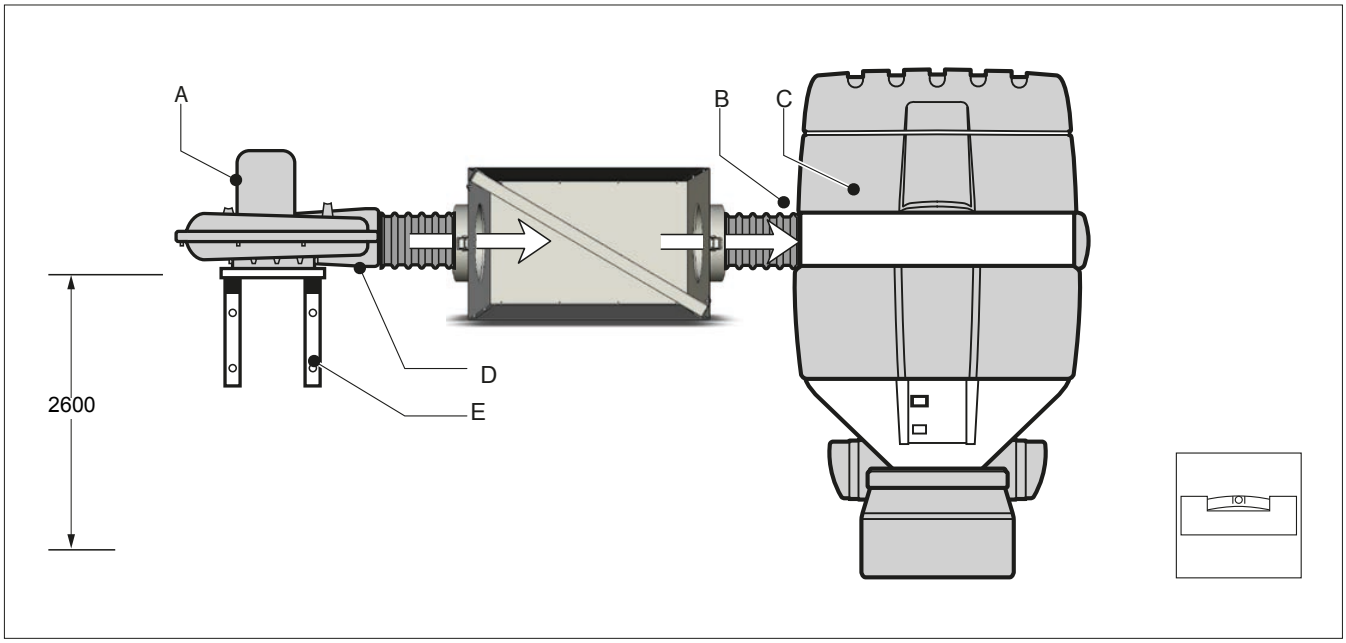

Рис. 3.1

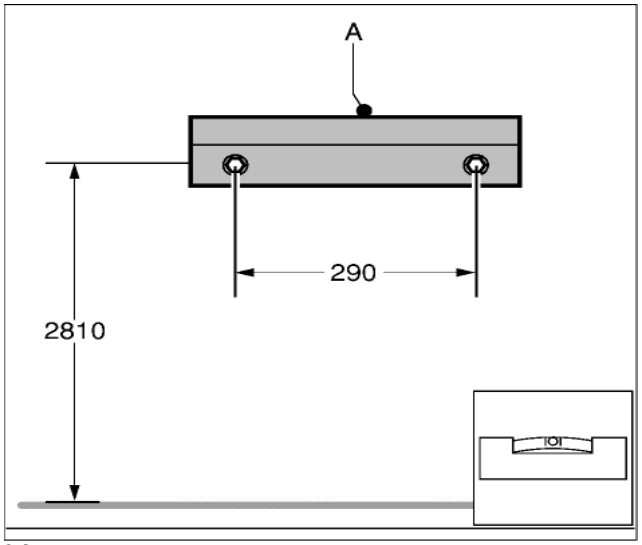

3.2

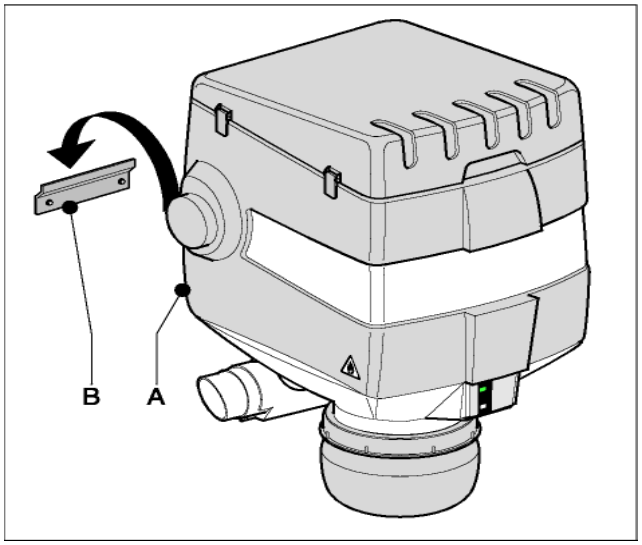

Рис.3.3

3.2.1 Установка

● Укрепите кронштейн на стене (рис. 3.2A).

Рекомендуемая высота крепления кронштейна и размеры между отверстиями указаны на рис. 3.2. Указанная высота кронштейна применима только в случае, если гибкое вытяжное устройство крепится на высоте 2600 мм и SFS находится на одной горизонтальной линии с выходным патрубком вытяжного вентилятора. Убедитесь в том, что сверху есть достаточно места (минимум 700 мм), чтобы снять крышку фильтра при смене кассеты.

- Соедините входной патрубок SFS:
- Закрепите SFS (рис. 3.3A) на кронштейне (рис.3.3B).

- либо со спиральным воздуховодом (∅160 мм) через Т-профиль,
- либо с CKS (гибким вытяжным шлангом [∅160 мм], закрепляемым двумя хомутами).

● Отпилите одну или **обе заглушки** на выходных патрубках (они расположены в выемках пылесборника) и, если необходимо, соедините выходной патрубок с системой воздуховодов.

● Убедитесь в герметичности вытяжной системы. Если рециркуляция воздуха не разрешена, соедините выходной патрубок с системой воздуховодов, которая выводит воздух наружу.
● Скрепите корпус устройства двумя болтами.

Установка корпуса префильтра
Для установки корпуса префильтра воспользуйтесь прилагаемой инструкцией.

3.2.2 Подключение к электросети

Питание 24 VAC для SFS подводится от пульта CB. Для этой цели также прилагается кабель питания (NCW 11). Насадка для подвода сжатого воздуха (PG 7), которая входит в комплект, также монтируется в CB.

● Подсоедините кабель питания (NCW 11) к трем контактам клеммной колодки на задней поверхности SFS и на CB (см. прилагаемое руководство для пульта CB).

ВНИМАНИЕ!

Избегайте повреждений. Обращайте внимание на цвета кабелей при подключении.

МЕРЫ ПРЕДОСТОРОЖНОСТИ
Отключите основное питание сети от пульта CB перед подсоединением кабеля питания (NCW 11).

3.2.3 Подключение сжатого воздуха Механизм очистки работает на сжатом воздухе, при рабочем давлении 400-500 кПа (4-5 атм.). Убедитесь в том, что величина рабочего давления установлена в пределах 400-500 кПа (4-5 атм.). Рекомендуемая величина давления 450 кПа (4.5 атм.). При необходимости, для предотвращения срабатывания защитного клапана, установите клапан регулировки давлений.

ВНИМАНИЕ!
Не допускайте повреждения механизма очистки. Убедитесь, что в сжатом воздухе нет примесей масла и воды.

● Подвод сжатого воздуха осуществляется через насадку (1/4” дюйма.), расположенной на сзади фильтра SFS.

4 ИСПОЛЬЗОВАНИЕ

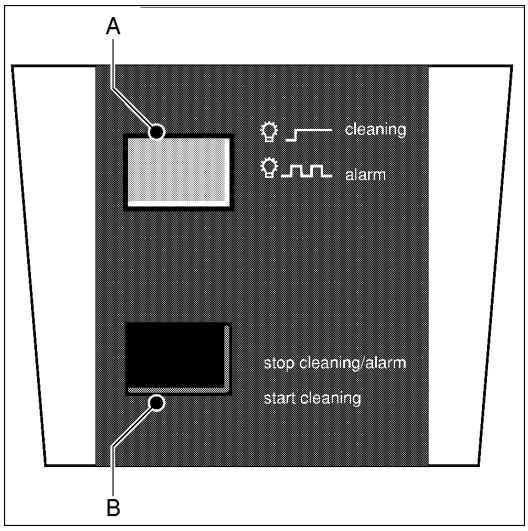

Рис.4.1

ВНИМАНИЕ!
Внимательно прочтите инструкции по безопасности перед использованием. Соблюдайте местное законодательство при повторном использовании материалов при сварочных процессах.

4.1 Средства управления

Панель управления (рис. 4.1) снабжена следующими органами управления и индикации:

Рис. 4.1:

A Индикатор (желтый)
Лампочки индикатора «CLEANING» («ОЧИСТКА») показывают, что SFS осуществляет (само) очистку. Индикатор «ALARM» («ТРЕВОГА») мигает, показывая, что фильтр загрязнился и не может быть очищен. Мигающий индикатор может также указывать на недостаточное давление сжатого воздуха для эффективной очистки фильтра.
B Кнопка reset/start (перезапуск/пуск) Черная кнопка служит для принудительного ручного включения и выключения механизма очистки «START CLEANING» И «STOP CLEANING/ALARM» («НАЧАЛО ОЧИСТКИ» и «КОНЕЦ ОЧИСТКИ»).

4.2 Управление

Подключение дополнительных устройств управления включением вентилятора (WL и AST) к пульту фильтра SFS не влияет на его функционирование.

4.2.1 Обычная работа фильтра

● См. рис. 4.2.

Рис. 4.2:
по оси абсцисс – время
по оси ординат:
A воздушный поток
B перепад давлений на фильтре
C система очистки RoboClean®
D индикатор
E вытяжной вентилятор

Во время обычной работы (т.е. с чистым, не загрязненным фильтром) SFS функционирует полностью автоматически; когда фильтрующая кассета загрязняется, пропускная способность фильтра резко ухудшается,
(t1, на рис. 4.2A) дифференциальный датчик давления включает механизм очистки сжатого воздуха RoboClean®, который очищает фильтрующую поверхность кассеты сектор за сектором импульсами сжатого воздуха (3x). Отфильтрованная пыль и частицы грязи попадают в пылесборник.
Во время процесса (само) очистки индикатор загорается и гаснет после окончания очистки (t6). Вентилятор продолжает нормально работать.

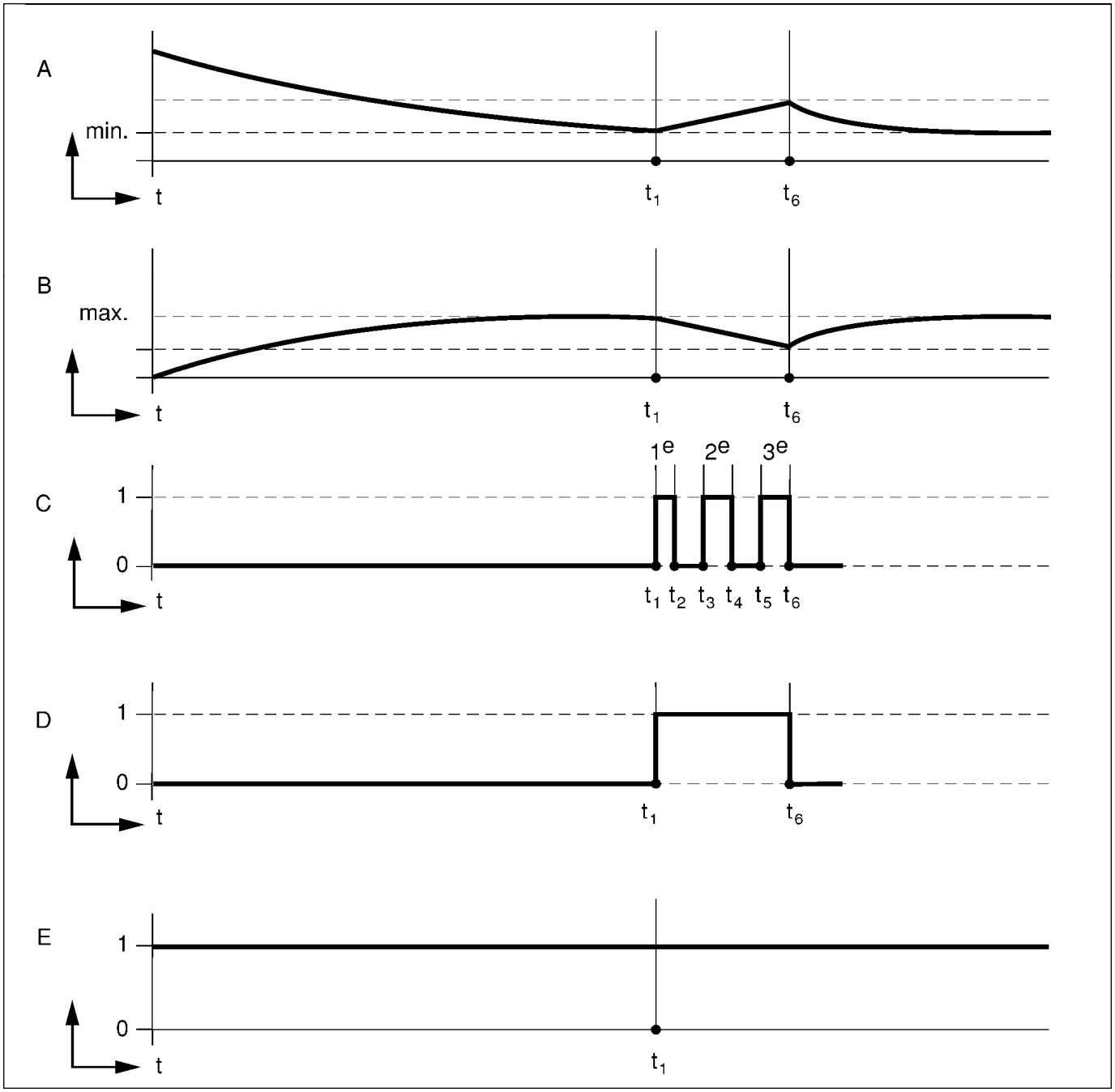
A
min.
t
t1
t6
B
max.
t
t1
t6
1e
2e
3e
C
1
0
t
t1 t2 t3 t4 t5 t6
D
1
0
t
t1
t6
E
1
0
t
t1

Рис. 4.2

4.2.2 ***Загрязнение фильтрующей кассеты***

●

См. рис. 4.3.

Рис. 4.3:
по оси абсцисс – время
по оси ординат:
A воздушный поток
B перепад давлений на фильтре
C система очистки RoboClean®
D индикатор
E вытяжной вентилятор

Если фильтр не очищается после проведения десяти циклов самоочистки, индикатор начинает мигать. Однако, выполняемая работа, может быть продолжена, т.к. вытяжной вентилятор продолжает функционировать. Мигающая лампочка обычно показывает загрязнение фильтра. Также см. главу 6.

● Выключите мигающий индикатор, нажав кнопку перезапуск/пуск.
● Очистите пылесборник (см. гл. 5), вытащите кассету для осмотра, при необходимости, замените.

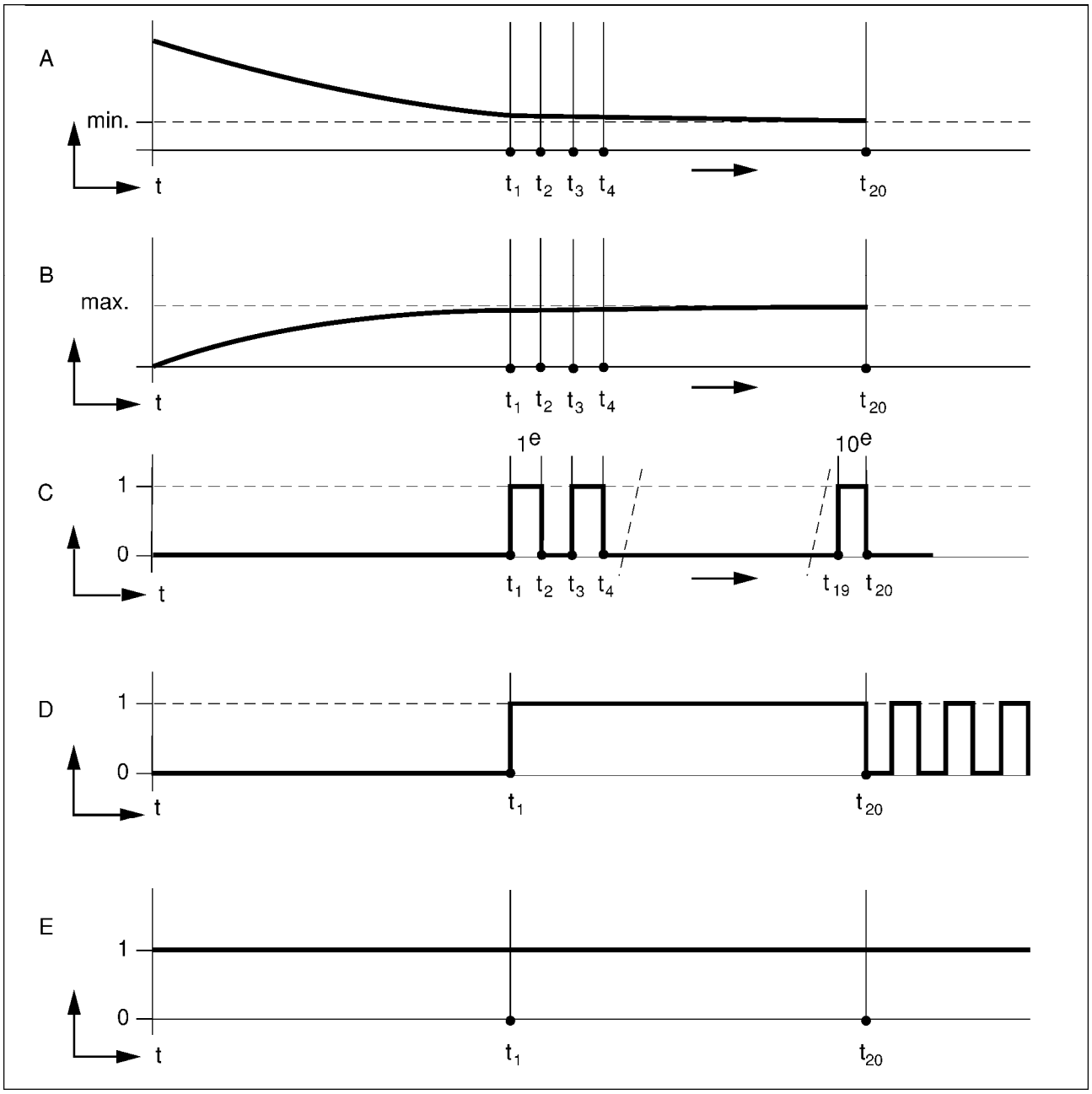

Рис. 4.3

*4.2.3 **Принудительное (ручное) включение режима очистки***

● См. рис. 4.4.

Рис. 4.4:
по оси абсцисс – время
по оси ординат:
A воздушный поток
B перепад давлений на фильтре
C система очистки RoboClean®
D индикатор
E вытяжной вентилятор

Механизм очистки может быть включен и выключен вручную, с помощью черной кнопки перезапуск/пуск. Когда режим очистки включается («НАЧАЛО ОЧИСТКИ»), вентилятор отключается (или не работает, если он был выключен ранее) при этом загорается индикатор и светится на протяжении всего цикла очистки (примерно 40-50 мин = 40 импульсам сжатого воздуха). Процесс очистки может быть остановлен в любой момент с помощью повторного нажатия кнопки перезапуск/пуск («КОНЕЦ ОЧИСТКИ/ТРЕВОГА»).
Механизм очистки возвращается в исходное состояние.

ВНИМАНИЕ!

В течение первых десяти часов работы не включайте режим ручной очистки. В противном случае эффективность фильтрации сварочных аэрозолей и дымов будет снижена.

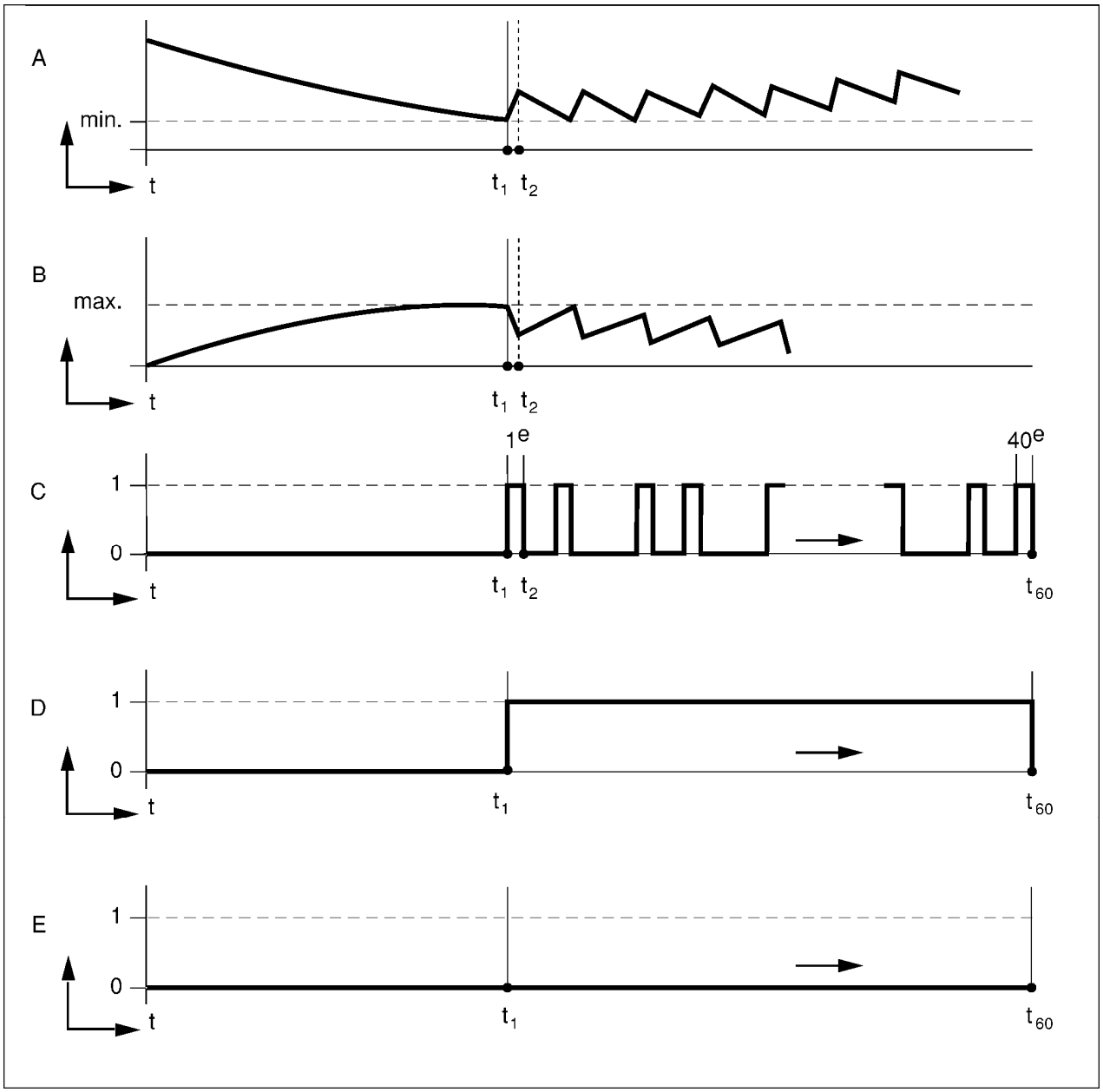

5 ТЕХНИЧЕСКОЕ ОБСЛУЖИВАНИЕ

Устройство разработано с гарантией длительного функционирования без проблем и требует минимальных затрат на техническое обслуживание. В этой главе приведены простые указания для повышения эффективности очистки, которые необходимо регулярно выполнять для сохранения гарантийных обязательств. Если вы будете регулярно соблюдать необходимые меры по осуществлению технического обслуживания, у вас не возникнет никаких проблем с устройством, и оно будет полностью работоспособно.

Периодичность технического обслуживания может в большой степени зависеть от специфики рабочей и окружающей среды. Поэтому помимо периодического технического обслуживания, рекомендуется дополнительно полностью тщательно проверять устройство один раз в год. Для этой цели обращайтесь к своему дилеру.

МЕРЫ ПРЕДОСТОРОЖНОСТИ

Несвоевременное техническое обслуживание может явиться причиной пожара.

МЕРЫ ПРЕДОСТОРОЖНОСТИ

Всегда выключайте вытяжной вентилятор перед выполнением действий, приведенных ниже.
Предварительно ознакомьтесь с правилами технического обслуживания, приведенными в начале руководства.

5.1 Текущее обслуживание

Работы по техническому обслуживанию, обозначенные символом [1] в таблице, приведенной ниже, могут выполняться обычными пользователями, в то время как другие работы по техническому обслуживанию должны выполняться только опытными и квалифицированными инженерами.

Перечень работ по техническому обслуживанию	1-3 месяца	Каждые 3 месяца	Каждые 6 месяцев
Оботрите наружную поверхность моющим средством.			X[1]
Очистите внутреннюю поверхность промышленным пылесосом и очистите пылесборник фильтра.		X[1]	
Очистите искрогаситель промышленным пылесосом.	X[1]		
Проверьте, нет ли на фильтре повреждений, засоров и грязи.	X[1]		
Проверьте функционирование механизма очистки ручным способом (вращение, утечка).			X
Проверьте, заполнен ли пылесборник.	X[1]		
Проверьте стальную проволочную фильтрующую сетку в префильтре на возможность повреждения, загрязнения или насыщения. Если фильтрующая сетка повреждена или загрязнена, следуйте указаням п. 5.2	X[1]		

5.2 Замена фильтрующей кассеты и/или очистка сетки префильтра и пылесборника

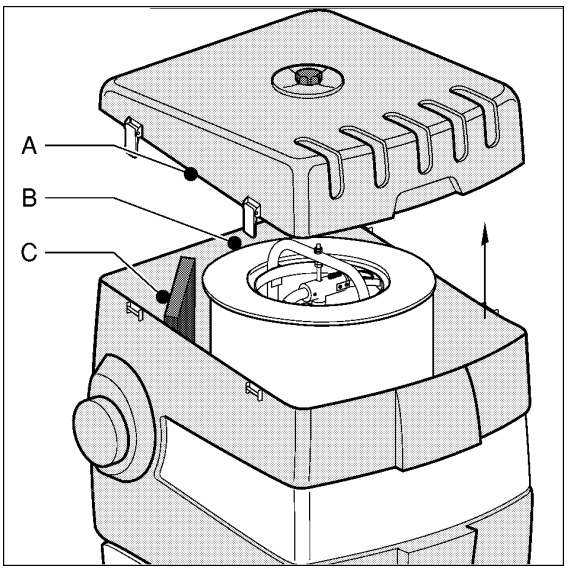

Рис. 5.1

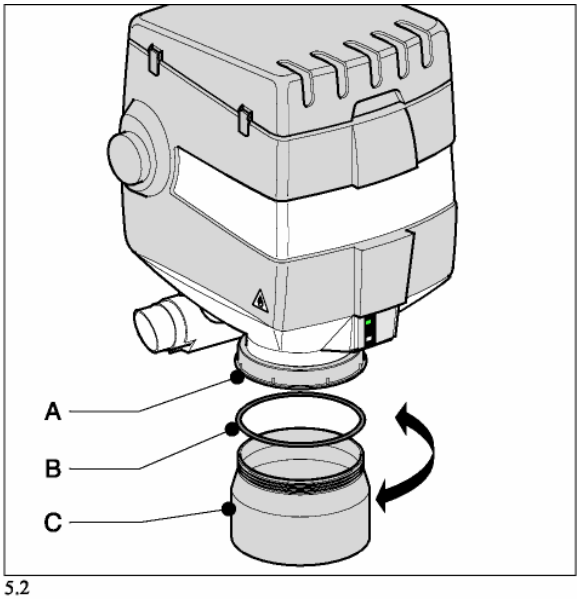

Рис. 5.2

5.2.3. ***Префильтр***

Замените стальную фильтрующую сеткупрефильтра в случае её:
- повреждения,
- загрязнения и отсутствия возможности очистки сетки с помощью промышленного пылесоса.

Для замены фильтрующей сетки:
- отключить вентилятор,
- отстегнуть 2 защёлки и удалить крышку,
- удалить фильтрующую сетку,
- если требуется местными законами, упаковать сетку в пластиковый мешок,
- очистить изнутри префильтр промышленным пылесосом,
- установить новую фильтрующую сетку,
- установить крышку и застегнуть её двумя защёлками.

МЕРЫ ПРЕДОСТОРОЖНОСТИ

Загрязненные фильтрующие кассеты и сетки префильтров и/или пылесборники часто содержат пыль, частицы грязи, которые вредны для здоровья при вдыхании. При очистке пользуйтесь лицевыми защитными масками высокого качества. Складывайте отходы в герметичные пластиковые пакеты и уничтожайте их в соответствии с местным законодательством.

5.2.1 ***Фильтрующая кассета***

● Удалите фильтрующую кассету в случае:
- если есть повреждения,
- если расход воздуха через SFS фильтр резко упал,
- если индикатор продолжает мигать при работающем механизме очистки.

По опыту работы с фильтром в ваших условиях, вы сможете оценить, когда нужно заменить фильтрующую кассету, т.к. ее ресурс в большой степени зависит от состава сварочных аэрозолей, влажности и т.д.

● Снимите крышку фильтра (рис.5.1A), открутив ручку и отщелкнув четыре клипсы.
● Удалите фильтрующую кассету (рис. 5.1B). Рекомендуется очистить кожух фильтра промышленным пылесосом изнутри.

● Установите новую фильтрующую кассету и закройте крышку.

5.2.2. Пылесборник

● Очистите пылесборник (рис. 5.2):
- если он заполнен,
- (рекомендуется) при замене фильтрующей кассеты.

☞ В случае, если фильтрующая сетка была повреждена, рекомендуется родновременно менять и фильтрующий картридж. Фильтрующая сетка поставляется упакованной в пластиковый пакет, его можно использовать для утилизации заменённой грязной сетки.

6 ПОИСК НЕИСПРАВНОСТЕЙ

● Если устройство неисправно, обратитесь к таблице неисправностей, приведенной ниже, и посмотрите, сможете ли вы устранить их самостоятельно. Если нет, обращайтесь к поставщику.

МЕРЫ ПРЕДОСТОРОЖНОСТИ

Всегда выключайте вытяжной вентилятор при выполнении действий, приведенных ниже. Предварительно прочтите правила технического обслуживания, приведенные в начале руководства.

Неисправности, перечень которых приведен в таблице ниже, могут быть также вызваны неисправным сопутствующим оборудованием. В таблице приводятся неисправности и способы их устранения только для самого устройства.

неисправность	причина	способ устранения
Расход воздуха через SFS недостаточен.	Неправильное направление вращения вытяжного	Измените направление вращения. См. прилагаемое
	Фильтрующая кассета засорена или загрязнена.	Замените фильтрующую кассету.
	Префильтр засорен или загрязнен.	Очистите префильтр.
	Механизм очистки неисправен.	Почините механизм очистки.
Пыль или дым в выходном патрубке.	Фильтрующая кассета или сетка повреждены	Замените фильтрующую кассету или установите ее
Пыль или дым в пылесборнике.	Изоляция пылесборника нарушена.	Замените изоляцию.
Индикатор не загорается.	Индикатор неисправен.	Замените индикатор.
	Контроллер PCB неисправен.	Замените контроллер PCB.
	Питание 24 VAC отсутствует.	Восстановите питание24 VAC.
Индикатор продолжает мигать.	Фильтрующая кассета загрязнена.	Замените. См. гл.5.
	Механизм очистки неисправен:	
	- электромагнитный клапан 24 VAC неисправен.	Замените магнитную катушку или диафрагму клапана.
	- контроллер PCB неисправен.	Замените контроллер PCB.
	- механизм очистки неисправен или износился.	Замените механизм очистки.
	- нет сжатого воздуха или его давление слишком мало.	Проверьте систему сжатого воздуха и/или его
	- датчик перепада давлений неисправен.	Замените датчик перепада давлений.
SFS не реагирует на нажатие кнопки перезапуск/пуск.	Кнопка перезапуск/пуск неисправна.	Замените кнопку перезапуск/пуск.
	Контроллер PCB неисправен.	Замените контроллер PCB.
	Питание 24 VAC отсутствует.	Восстановите питание24 VAC.

7 ЗАКАЗ ЗАПАСНЫХ ЧАСТЕЙ

Для заказа запасных частей пользуйтесь входящим в комплект к фильтру листом с перечнем запасных частей.

● Для заказа запасных частей необходимо указать следующие данные:
- название устройства, питающее напряжение и серийный номер (указаны на идентификационной пластине),
- номер заказа соответствующей детали,
- описание,
- количество.

Запасные части **SFS**

Артикул	Описание
0000102271	Магнитный клапан 3/4 " AC
0000102274	Искроуловительг MFS/SFS (HD)
0000102277	Лампа 28В, жёлтая
0000102283	Печатная плата управления MFS/SFS
0000102286	Кнопка сброс/старт
0000102291	Уплотнительное кольцо
0000102310	Барашковый болт M8
0000102344	Мембрана + пружина магнитного клапана
0000103086	Монтажная полоса SFD/SFS
0000104454	Пружина напряжения
0000117906	Катушка 24В AC вкл. соединитель
0000117908	Мембрана (квадрат)+пружина магнитного клапана
0046030010	Предохраниетельный клапан 6-10 бар
0690150070	Замок SFD/SFS
0806010160	Ручка пылесборника SFS
0809040040	Крышка Ø 160 мм
9822010010	Уплотнитель SFD/SFS (2,5 м)
9824000030	Датчик давления SFS (670Pa)
9824000090	Поршневой механизм MFS/SFS/SCS
9850060110	Фильтрующий картридж FCC-30
9850060120	Пылесборник 15л. (reusable)
9850070120	Префильтр (SFS)

УТИЛИЗАЦИЯ

Целью упаковки является защита устройства при транспортировке. Упаковка состоит из следующих материалов, которые могут быть использованы повторно:
- (гофрированный) картон,
- полиэтиленовая обертка,
- необработанное дерево.

Не уничтожайте упаковочный материал вместе с другими промышленными отходами без согласования с местной санитарной службой.

Изделия
Изделия, которые вы хотите уничтожить, могут содержать ценные вещества и материалы. Не уничтожайте упаковочный материал вместе с другими промышленными отходами, не согласовав с местной санитарной службой возможность его повторного использования или его влияние на безопасность окружающей среды.

Фильтрующая кассета Фильтрующая кассета изготовлена из бумаги и полиуретана. Отработавшая кассета содержит сварочные отходы и частицы. Не уничтожайте ее вместе с другими промышленными отходами, соблюдайте местное законодательство, бережно относитесь к безопасности окружающей среды при работе с такими материалами.

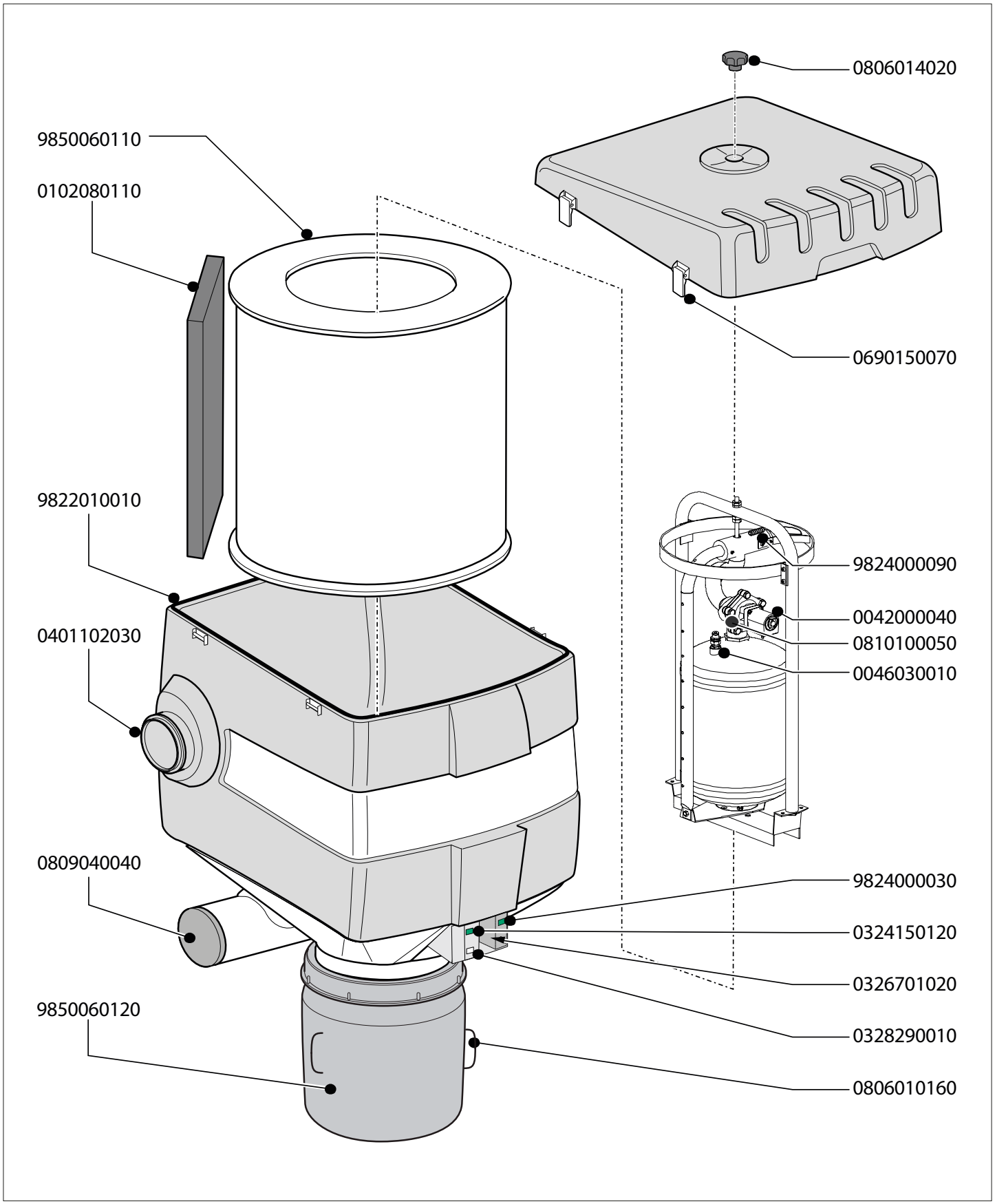
0806014020
9850060110
0102080110
0690150070
9822010010
9824000090
0042000040
0401102030
0810100050
0046030010
0809040040
9824000030
0324150120
0326701020
9850060120
0328290010
0806010160

ДЕКЛАРАЦИЯ СООТВЕТСТВИЯ CE

Мы, Plymovent Manufacturing B.V., Koraalstraat 9, 1812 RK Alkmaar, Netherlands, со всей ответственностью, настоящим заявляем, что устройства:
- MobileGo
- MobileGo^{plus}

к которым относится настоящая декларация, соответствуют следующим Директивам:
- Machine Directive 2006/42 EC
- EMC 2014/30 EU
- LVD 2014/35 EU
- ErP Directive 2009/125 EC

Подпись:

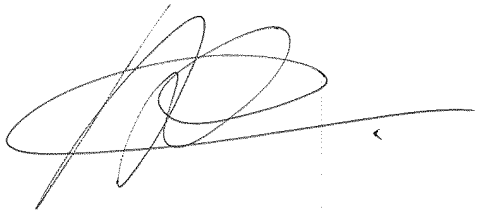

Имя:	M.S.J. Ligthart
Должность:	Product Manager 1st
Дата:	March 2017

Установка определяется как комбинация нескольких готовых изделий или компонентов, которые собираются установщиком в данном месте. Различные части установки предназначены для совместной работы в определенной среде и для выполнения определенной задачи. Вся установка должна соответствовать соответствующим директивам и стандартам. Приведенные производителем инструкции по сборке, а также весь метод установки должны соответствовать передовым инженерным практикам в контексте установок, а также правилам установки. Учитывая вышеизложенное, установщик будет нести ответственность за завершение установки и выдачу окончательной декларации соответствия CE.

ПАСПОРТ ИЗДЕЛИЯ

1. Настоящим паспортом АО «СовПлим» гарантирует соответствие данного изделия технической документации фирмы производителя.

2. АО «СовПлим» гарантирует работоспособность изделия в соответствии с техническими данными, при соблюдении потребителем правил транспортирования, хранения, монтажа, эксплуатации и технического обслуживания, установленных сопровождаемой технической документацией фирмы производителя.

3. Срок гарантии устанавливается в течение 12 месяцев со дня отправки изделия заказчику.

4. Срок гарантии не распространяется на расходные материалы и комплектующие изделия (фильтрующие кассеты, шланги и т.п.)

Наименование изделия:

Стационарный самоочищающийся фильтр SFS

Заводской номер:

Дата отгрузки _____

Начальник ОТК _____
Подпись, дата

_____
Инициалы, фамилия

М.П.

Производитель:
Plymovent Manufacturing BV
P.O. Box 9350
1800 GJ Alkmaar
The Netherlands

Поставщик:
Официальный представитель фирмы Plymovent Manufacturing BV в России – АО "СовПлим" Санкт-Петербург, ш. Революции, д 102, к.2 Тел.: **(812) 33-500-33;** факс: **(812) 227-26-10**

ПРИЛОЖЕНИЕ 1
Схема электрическая принципиальная

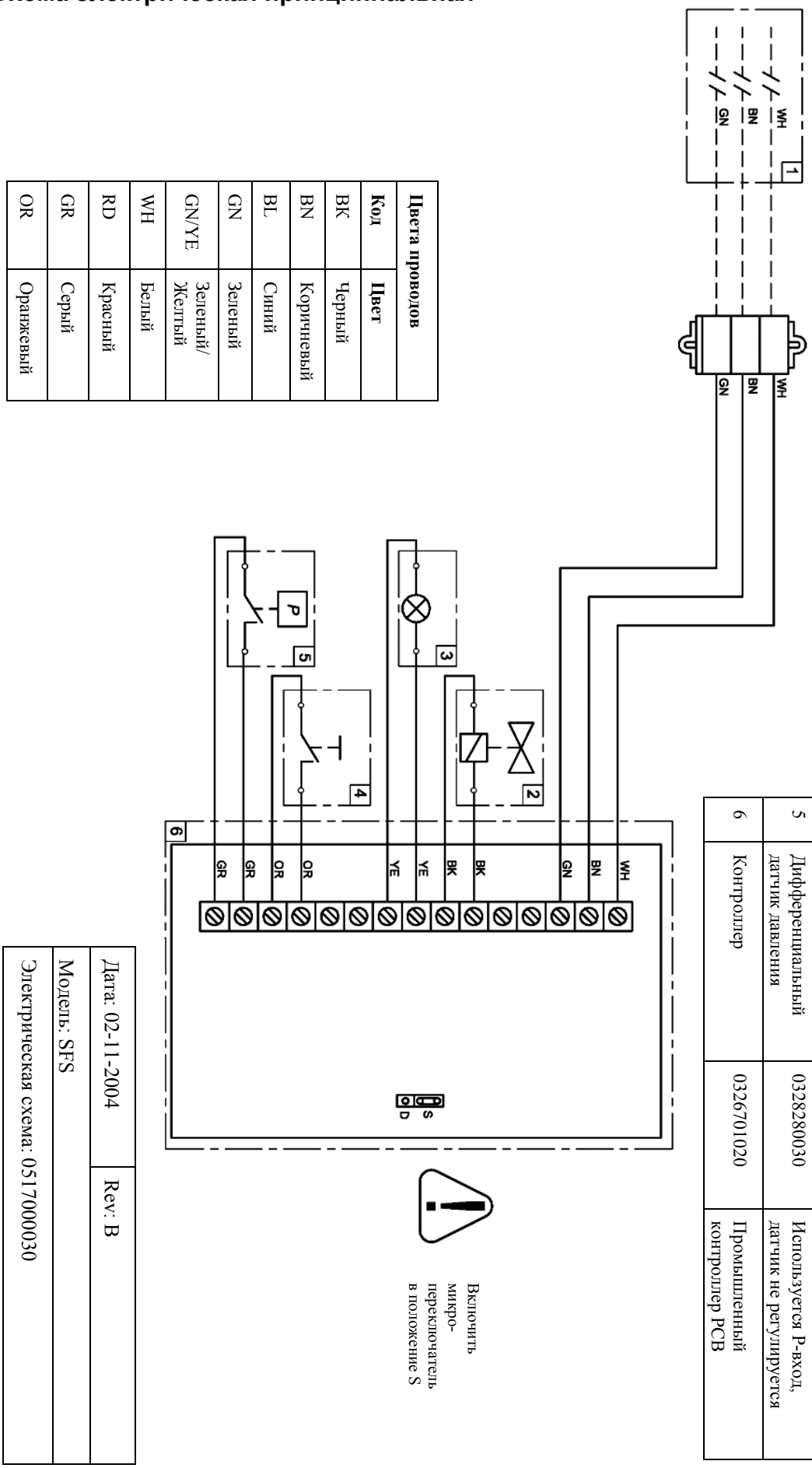

Цвета проводов	
Код	**Цвет**
BK	Черный
BN	Коричневый
BL	Синий
GN	Зеленый
GN/YE	Зеленый/ Желтый
WH	Белый
RD	Красный
GR	Серый
OR	Оранжевый

#	Описание	Артикул	Примечание
1	Кабель NCW11	9850031050	Подключается к пульту CB
2	Соленоид	0042000040	-
3	Лампа	0324150120	Лампа 28В желтая
4	Выключатель	0328290010	-
5	Дифференциальный датчик давления	0328280030	Используется P-вход, датчик не регулируется
6	Контроллер	0326701020	Промышленный контроллер PCB

Дата: 02-11-2004	Rev: B
Модель: SFS	
Электрическая схема: 0517000030	