ВЫТЯЖНОЙ ШКАФ
ДЛЯ ОКРАСКИ РАСПЫЛЕНИЕМ
серии JAP

РУКОВОДСТВО ПО ЭКСПЛУАТАЦИИ
ПАСПОРТ

JAP 00.00.00 РЭ

АО "СовПлим", Россия, 195279, Санкт-Петербург, шоссе Революции, д.102, корп. 2

Тел.: +7 (812) 335-00-33

e-mail: info@sovplym.com

https://www.sovplym.ru

Содержание

ВВЕДЕНИЕ 3
1 ОСНОВНЫЕ ТЕХНИЧЕСКИЕ ДАННЫЕ И ХАРАКТЕРИСТИКИ 4
1.1 Назначение 4
1.2 Условное обозначение моделей вытяжного шкафа 4
1.3 Основные технические данные и характеристики вытяжного шкафа 4
2 КОМПЛЕКТНОСТЬ 6
2.1 Основная комплектация 6
2.2 Дополнительные комплектующие 6
3 ОПИСАНИЕ КОНСТРУКЦИИ И РАБОТЫ ВЫТЯЖНОГО ШКАФА 6
3.1 Устройство вытяжного шкафа 6
3.2 Принцип работы 8
4 ТРЕБОВАНИЯ БЕЗОПАСНОСТИ 8
5 МОНТАЖ И ПОДГОТОВКА К ИСПОЛЬЗОВАНИЮ 9
5.1 Общие требования 9
5.2 Последовательность монтажа 9
5.3 Установка и настройка манометра 9
5.4 Порядок эксплуатации 10
5.5 Замена фильтра PSF-JAP в шкафах с одноступенчатой очисткой 10
5.6 Замена фильтров IF-JAP и PSF-JAP в шкафах с двухступенчатой очисткой 11
5.7 Монтаж патрубка переходного 12
6 ТЕХНИЧЕСКОЕ ОБСЛУЖИВАНИЕ 13
7 УЧЕТ ТЕХНИЧЕСКОГО ОБСЛУЖИВАНИЯ 13
8 СРОК СЛУЖБЫ 14
9 КОНСЕРВАЦИЯ, ХРАНЕНИЕ, ТРАНСПОРТИРОВКА 14
10 СВЕДЕНИЯ ОБ УТИЛИЗАЦИИ 14
11 СВИДЕТЕЛЬСТВО О ПРИЁМКЕ И ОБ УПАКОВЫВАНИИ 14
12 ГАРАНТИЙНЫЕ ОБЯЗАТЕЛЬСТВА 15
13 ОСОБЫЕ ОТМЕТКИ 15
ПРИЛОЖЕНИЕ А – Габаритные размеры 16
ПРИЛОЖЕНИЕ Б – Вариант компоновки вытяжных шкафов 24
ПРИЛОЖЕНИЕ В – Габаритные размеры перехода 26
ПРИЛОЖЕНИЕ Г – Сводная таблица моделей и комплектующих 27

Данное руководство по эксплуатации (далее – РЭ) предназначено для ознакомления технического, обслуживающего и эксплуатирующего персонала с принципом работы, техническими характеристиками, комплектностью, конструктивными особенностями, условиями работы и техническим обслуживанием вытяжного шкафа для удаления лакокрасочного тумана серии JAP (далее – вытяжной шкаф).

РЭ совмещено с Паспортом и содержит основные сведения об изделии, сроке службы, свидетельство о приёмке, информацию о гарантии, сведения об утилизации в соответствии с требованиями государственных стандартов и действующей технической документации.

Конструкция изделия совершенствуется, поэтому производитель оставляет за собой право без предварительного уведомления вносить в изделие изменения, которые не ухудшают его технические характеристики.

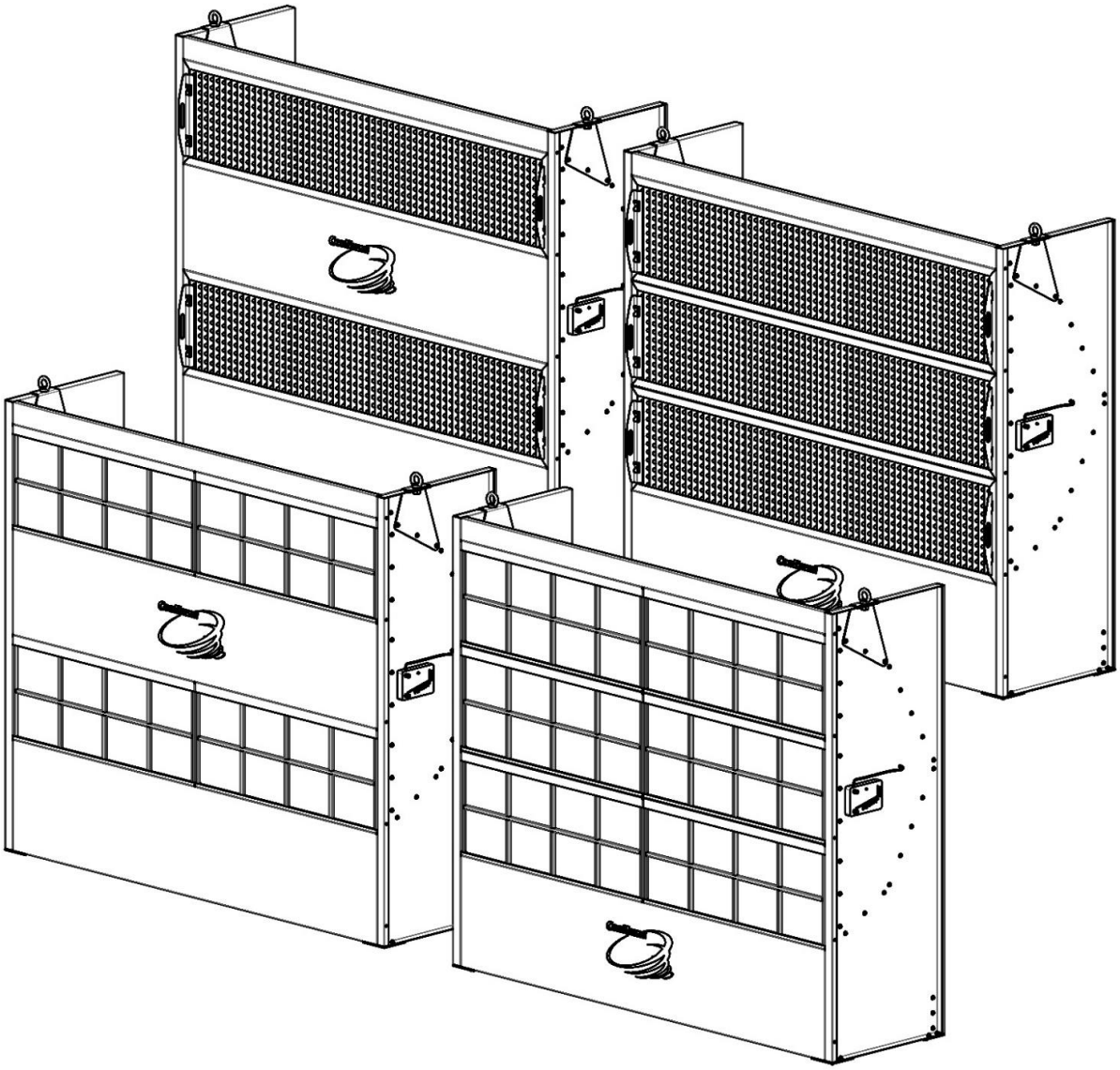

1 ОСНОВНЫЕ ТЕХНИЧЕСКИЕ ДАННЫЕ И ХАРАКТЕРИСТИКИ

1.1 Назначение

1.1.1 Вытяжные шкафы серии JAP предназначены для отведения из рабочей зоны загрязнённого воздуха и его очистки от сухой и влажной пыли, образующейся при окрашивании изделий методом распыления различных видов красок, лаков, морилок, грунтов и аналогичных субстанций.

1.1.2 Вытяжные шкафы рассчитаны на продолжительную работу в закрытых помещениях при следующих условиях:

– температура окружающей среды от плюс 5 °С до плюс 45 °С;

– относительная влажность не более 80 % при плюс 25 °С;

– воздушный поток должен быть невзрывоопасным. Содержание в нём агрессивных паров и газов, слипающейся и волокнистой пыли, склонных к тлению и самовозгоранию частиц не допускается.

1.2 Условное обозначение моделей вытяжного шкафа

1.2.1 Схема обозначения вытяжного шкафа:

JAP – X – X – IF

- IF – Наличие фильтра инерционного гофрированного картонного IF-JAP
- X – Подсоединение воздуховода: Т верхнее (Top), D – нижнее (Down)
- X – Количество вытяжных решёток (секций 2 или 3 шт.)
- JAP – Наименование модельного ряда устройства

1.2.2 Пример записи при заказе вытяжного шкафа для удаления лакокрасочного покрытия серии JAP с верхним подсоединением воздуховода, двумя вытяжными секциями, с дополнительной ступенью фильтрации – фильтром картонным лабиринтным:

«JAP-2-T-IF ТУ 28.25.14–008–05159840–2023».

1.3 Основные технические данные и характеристики вытяжного шкафа

1.3.1 Основные технические характеристики вытяжного шкафа приведены в таблице 1.

Таблица 1

Наименование параметра или характеристики	**JAP–2-T(D) JAP–2-T(D)-IF**	**JAP–3-T(D) JAP–3-T(D)-IF**
Площадь рабочего сечения, м2	1,5	2,25
Аэродинамическое сопротивление, Па	до 450	до 500
Производительность, м3/ч	3500	5250
Класс фильтрации, ГОСТ Р ЕН 779:		
Фильтр краско-пылеулавливающий PSF-JAP (Paint-Stop)	G4	
Фильтр инерционный гофрированный IF-JAP	-	G2
Масса не более, кг	285	

1.3.2 Основные технические характеристики фильтра инерционного гофрированного IF-JAP (далее – фильтр инерционный) приведены в таблице 2.

Таблица 2 (фильтр инерционный гофрированный **IF-JAP**)

Наименование параметра или характеристики	**Значение**
Материал фильтра	Картон
Класс очистки по ГОСТ Р ЕН 779	G2
Высота фильтрующего пакета, мм	55
Плотность картона, г/м^2	230
Рекомендуемое количество гофров на метр	25
Рекомендованная скорость воздушного потока, м/с	0,5 – 1,0
Перепад давления начальный (чистый фильтр) при скорости потока 0,75 м/с, Па	4
Перепад давления конечный (грязный фильтр) при скорости 0,75 м/с, Па	78
Эффективность для сухих экстрактов аэрозолей краски, %	90 – 98
Пылеёмкость*, кг/м² (общее значение для модели – см. Таблицу Г1, Приложение Г)	до 15
Термостойкость, °С	120
Цвет материала лицевой стороны	Коричневый

Примечание – *Фильтр инерционный при заказе имеет размеры (Д х Ш) 2500 х 500 мм.

1.3.3 Основные технические характеристики фильтра краско-пылеулавливающего PSF-JAP (далее - фильтр Paint-Stop) приведены в таблице 3.

Таблица 3 (фильтр Paint-Stop **PSF-JAP**)

Наименование параметра или характеристики	**Значение**
Материал фильтра	Стекловолокно
Класс очистки по ГОСТ Р ЕН 779	G4
Толщина, мм	100
Плотность, г/м^2	350
Средняя эффективность очистки по весу частиц, %	90 – 95
Номинальная скорость воздушного потока, м/с	0,7 – 1,75
Начальное сопротивление, Па	10 – 40
Рекомендованное конечное сопротивление, Па	350
Пылеёмкость*, кг/м² (общее значение для модели – см. Таблицу Г1, Приложение Г)	до 7,3
Фактическая производительность м^3/ч**м^2	3125 – 7875
Класс пожаробезопасности по DIN 53438	F1
Цвет материала	Зелёный

Примечания: * Фильтр Paint-Stop 4 класса заказывается в полосах (Д х Ш) 2500 х 500 мм.

** Пылеёмкость зависит от вида используемых окрасочных материалов, указанное значение может отличаться от указанного в таблицах 2 и 3.

1.3.4 Основные технические характеристики манометра жидкостного наклонного приведены в таблице 4.

Таблица 4

	Наименование параметра или характеристики	**Значение**
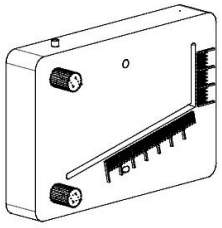	Модель	MM200600
	Диапазон измерений, Па	0…200…600
	Приведённая погрешность при диапазоне измерений:	
	0…200 Па	± 5
	200…600 Па	± 25
	Рабочая температура, °С	– 40…+60
	Максимальное давление, кПа	200
	Совместимые среды	Сухой воздух и неагрессивные газы

Примечание – Манометр имеет встроенный резервуар, предотвращающий протечку жидкости при возникновении чрезмерного давления.

1.3.5 Габаритные и монтажные размеры вытяжного шкафа приведены в приложении А.

1.3.6 Варианты компоновки вытяжных шкафов показаны в приложении Б.

1.3.7 Габаритные размеры перехода (опция) приведены в приложении В.

2 КОМПЛЕКТНОСТЬ

2.1 Основная комплектация

2.1.1 Перечень комплектующих, входящих основной комплект поставки вытяжного шкафа, приведён в таблице 5.

Таблица 5

№ п/п	Наименование	Кол-во, шт.
1	Вытяжной шкаф JAP в комплекте с фильтрами в количестве, и в составе, соответствующем модели шкафа*	1
2	Манометр жидкостный наклонный ММ200600 с монтажным комплектом	1
3	Руководство по эксплуатации	1 экз.
4	Упаковка вытяжного шкафа	1

Примечание – *Сводная таблица моделей и комплектующих вытяжных шкафов представлена в Приложении Г.

2.2 Дополнительные комплектующие

2.2.1 Дополнительные комплектующие подбираются совместно с представителем завода-изготовителя при заказе, исходя из потребностей заказчика, например, при планировании размещения шкафов в батарею.

2.2.2 К дополнительным комплектующим относятся:

− переход OL-JAP-250;

− переход OL-JAP-315;

− переход OL-JAP-355;

− переход OL-JAP-400.

3 ОПИСАНИЕ КОНСТРУКЦИИ И РАБОТЫ ВЫТЯЖНОГО ШКАФА

3.1 Устройство вытяжного шкафа

3.1.1 Вытяжные шкафы представляют собой модульную конструкцию. В зависимости от потребностей заказчика, могут составляться в установку требуемой производительности.

3.1.2 Для упрощения подсоединения воздуховодов вентиляционной сети на задней стенке шкафа предусмотрен патрубок с прямоугольным фланцем. Патрубок может иметь два типа расположения – вверх или вниз.

3.1.3 В вытяжных шкафах может применяться одна ступень фильтрации с применением фильтра Paint-Stop, либо две ступени – основной фильтр Paint-Stop дополняется фильтром инерционным гофрированным. Он изготавливается из специального картона и имеет лабиринтную структуру.

3.1.4 Общий вид и основные составные части вытяжного шкафа с фильтром Paint-Stop показаны на рисунке 1.

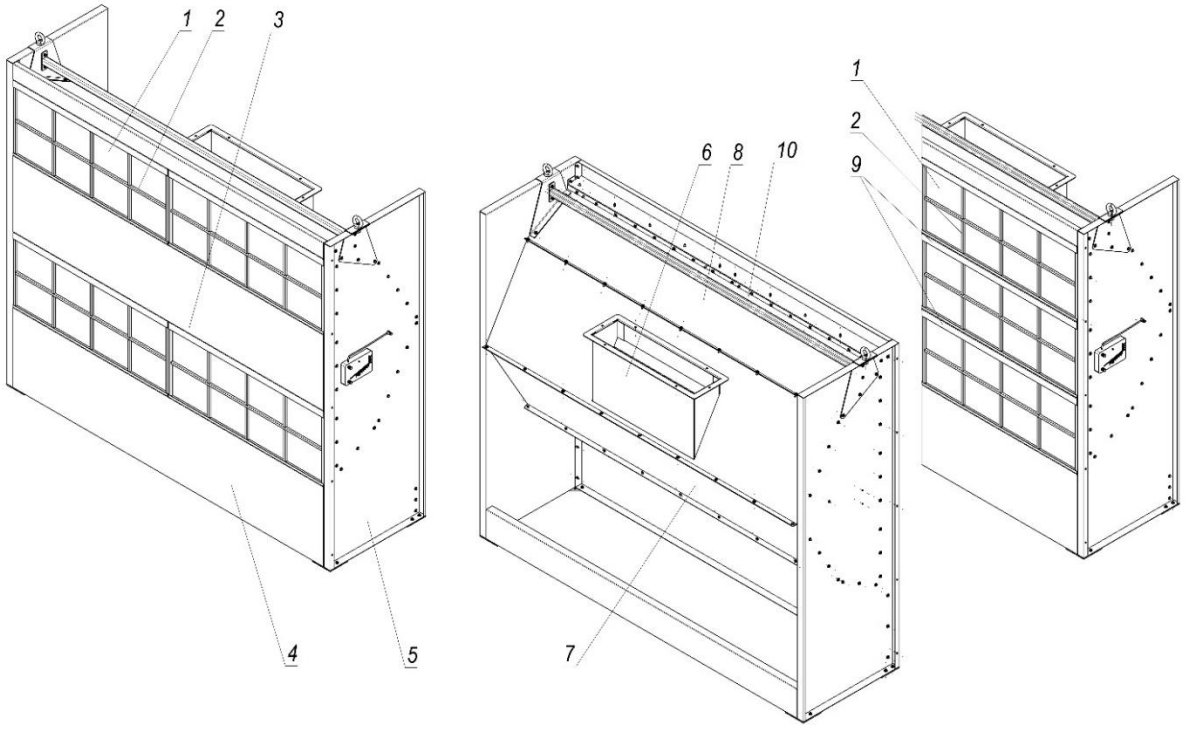

1 - фильтр Paint-Stop;
2 - решётка прижимная;
3 - панель затеняющая средняя;
4 - панель затеняющая нижняя;
5 - стенка боковая;
6 - стенка задняя с патрубком;
7 - стенка задняя;
8 - панель задняя;
9 - панель затемняющая узкая;
10 - стяжка

Рисунок 1

3.1.5 Общий вид и основные составные части вытяжного шкафа с фильтром инерционным и фильтром Paint-Stop показаны на рисунке 2.

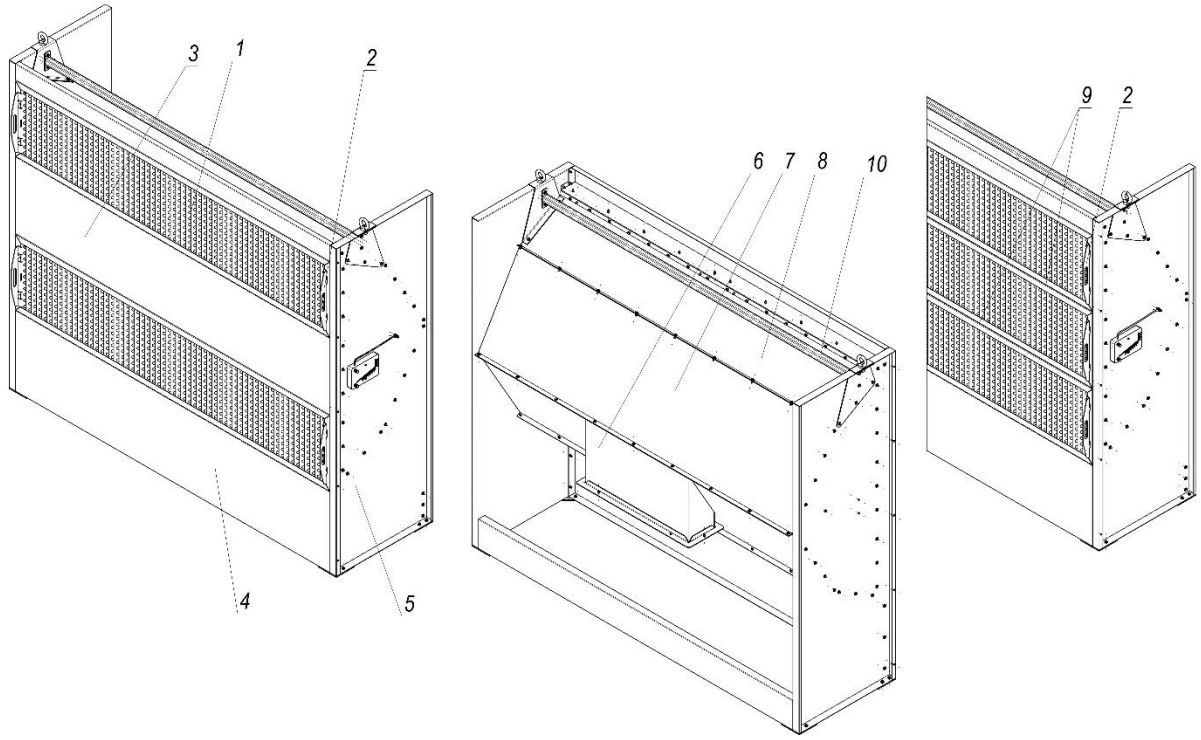

1 - фильтр инерционный (снаружи) и фильтр Paint-Stop;
2 - фиксатор;
3 - панель затеняющая средняя;
4 - панель затеняющая нижняя;
5 - стенка боковая
6 - стенка задняя с патрубком;
7 - стенка задняя;
8 - панель задняя;
9 - планка соединительная;
10 - стяжка

Рисунок 2

3.2 Принцип работы

3.2.1 Лакокрасочная пыль под действием разряжения, создаваемого вентилятором вентиляционной системы (подбирается и заказывается отдельно), затягивается в вытяжные решётки шкафа, где проходит через фильтры инерционные с классом фильтрации G2 (модели JAP-2(3)-T(D)-IF), затем - через основные фильтры краско-пылеулавливающие Paint-Stop с более высоким классом фильтрации G4, которыми укомплектованы все модели шкафов.

3.2.2 В моделях шкафов JAP-2(3)-T(D)-IF (с двухступенчатой очисткой) лакокрасочные частицы сначала задерживаются инерционными фильтрами IF-JAP, которые имеют лабиринтную структуру, что позволяет эффективно задерживать большие объёмы как крупно, так и мелкодисперсной пыли. Данные модели шкафов рекомендуется применять на участках с высокой интенсивностью работ.

3.2.3 Затем, оставшиеся частицы задерживаются основными краско-пылеулавливающими фильтрами PSF-JAP (Paint-stop).

3.2.4 В моделях шкафов JAP-2(3)-T(D) (с одноступенчатой очисткой) лакокрасочные частицы сразу задерживаются основными краско-пылеулавливающими фильтрами PSF-JAP (Paint-stop). Данные фильтры эффективно улавливают весь спектр лакокрасочной пыли. При покрасочных работах высокой интенсивности указанные фильтры будут требовать более частой замены.

3.2.5 В процессе эксплуатации шкафов JAP на поверхности фильтров увеличивается слой загрязнений, вследствие чего растёт их сопротивление.

3.2.6 Для контроля загрязнённости фильтров (перепада давления между неочищенным и очищенным воздухом ΔP) каждый шкаф комплектуется встроенным жидкостным дифференциальным манометром.

3.2.7 При достижении критического значения ΔP, требуется замена фильтровального материала.

4 ТРЕБОВАНИЯ БЕЗОПАСНОСТИ

4.1 К работе с вытяжным шкафом должен допускаться квалифицированный персонал, изучивший его устройство и правила эксплуатации, а также прошедший инструктаж по технике безопасности.

4.2 При размещении вытяжного шкафа на месте эксплуатации должен быть обеспечен свободный доступ к зонам его обслуживания.

4.3 Вытяжной шкаф должен эксплуатироваться строго в соответствии с назначением.

4.4 **ВНИМАНИЕ!** При проведении работ по обслуживанию вытяжного шкафа вентиляционная сеть должна быть отключена.

4.5 Для предупреждения опасного воздействия пыли на человека все операции по очистке вытяжного шкафа и замене фильтров должны проводиться в защитной одежде и перчатках, органы дыхания должны быть защищены респиратором.

5 МОНТАЖ И ПОДГОТОВКА К ИСПОЛЬЗОВАНИЮ

5.1 Общие требования

5.1.1 Вытяжной шкаф поставляется заказчику в собранном виде. Перед началом эксплуатации необходимо освободить шкаф от упаковочных материалов, удостовериться в наличии всех комплектующих проверить на отсутствие повреждений. При обнаружении несоответствия необходимо сообщить поставщику, использовать изделие до устранения несоответствия не допускается.

5.1.2 При планировании размещения вытяжного шкафа должны быть учтены его габаритные размеры (Приложение А), а также проходы для технического обслуживания и наладки.

5.1.3 Вытяжной шкаф должен устанавливаться на подготовленную поверхность. Материал и конструкция площадки должны выдерживать нагрузку, создаваемую смонтированным оборудованием. Допустимое отклонение от горизонтальности поверхности площадки не более 5 мм на 1 м плоскости.

5.1.4 После установки вытяжного шкафа стяжка может быть демонтирована.

5.2 Последовательность монтажа

5.2.1 Установить вытяжной шкаф на подготовленную площадку и зафиксировать анкерными болтами (не входят в комплект поставки). Тип анкерного болта подбирается в зависимости от материала поверхности площадки, на которую устанавливается вытяжной шкаф. Монтажная разметка приведена в приложении А.

5.3 Установка и настройка манометра

5.3.1 Установить манометр на боковой правой либо левой стенке вытяжного шкафа в строго горизонтальном положении.

5.3.2 Закрепить манометр при помощи винтов М4х45. Под голову винтов положить шайбы (рисунок 3а).

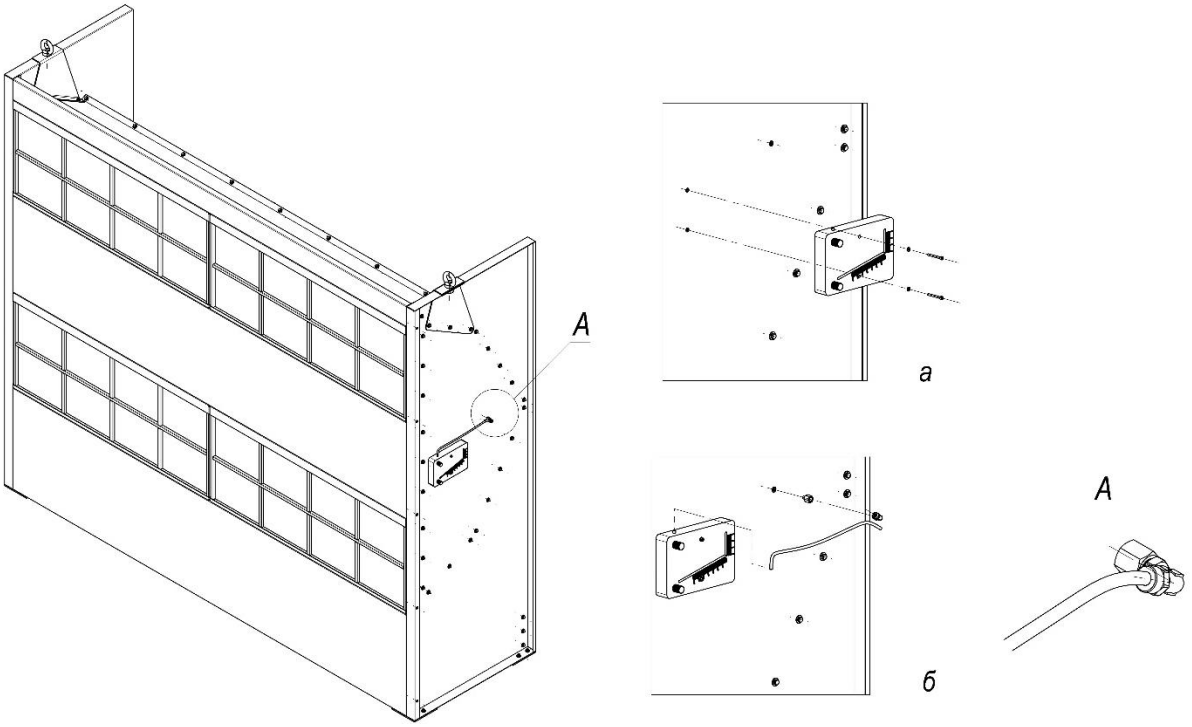

Рисунок 3

5.3.3 Установить фитинг и переходник манометра в боковую стенку шкафа (рисунок 3б).

5.3.4 При помощи трубки 6/4, длиной 500 мм соединить штуцер манометра с маркировкой «–» с переходником. Штуцер «+» манометра при этом оставить открытым для измерения атмосферного давления;

5.3.5 Настройку манометра проводить согласно приложенной инструкции к данному изделию.

5.4 Порядок эксплуатации

5.4.1 Периодически проверять затяжку резьбовых соединений и очищать от пыли и посторонних предметов внутреннюю поверхность всасывающих секций.

5.4.2 Периодически проверять производительность вентиляционной сети. В случае её снижения проверить вентиляционную систему (прочистить, ликвидировать дефекты и подсосы).

5.4.3 Загрязнённость фильтрующего элемента контролировать по показаниям перепада давления ΔP на манометре.

5.5 Замена фильтра PSF-JAP в шкафах JAP-2(3)-T(D) с одноступенчатой очисткой

5.5.1 При показании манометра более 500 Па, заменить фильтр.

5.5.2 Для замены фильтра Paint-Stop следует:

1) демонтировать прижимную решётку (рисунок 4а);

2) удалить загрязнённый фильтр Paint-Stop (рисунок 4б);

3) вырезать из фильтровального материала по размеру новый фильтр Paint-Stop и закрепить на прутках опорной решётки;

4) установить прижимную решётку.

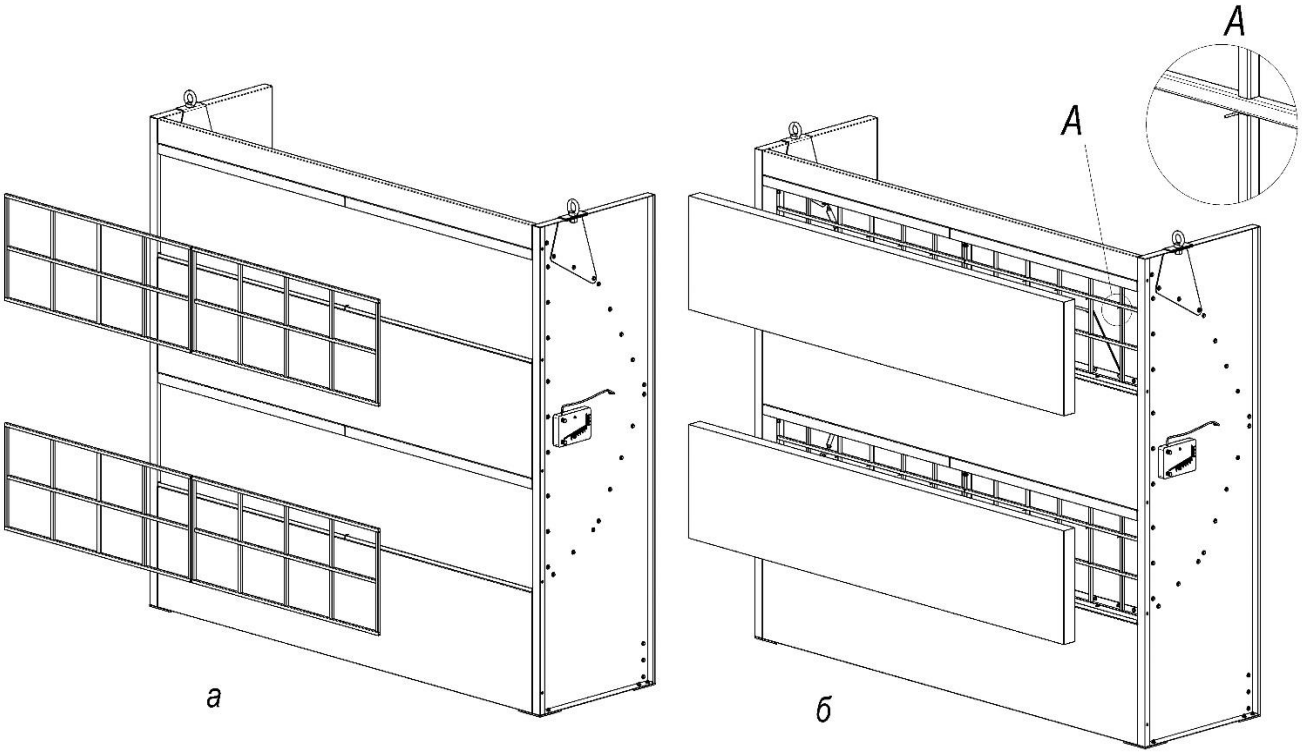

Рисунок 4

5.6 Замена фильтров IF-JAP и PSF-JAP в шкафах JAP-2(3)-T(D)-IF с двухступенчатой очисткой

5.6.1 При показании манометра более 500 Па необходимо заменить фильтры IF-JAP и PSF-JAP. Для их замены необходимо:

1) снять фиксаторы (рисунок 5а);

2) удалить загрязнённый фильтр инерционный гофрированный IF-JAP (рисунок 5б);

3) удалить загрязнённый фильтр PSF-JAP Paint-Stop (рисунок 5в);

4) установить, или вырезать по размеру 2500 х 500 мм, новый фильтр краско-пылеулавливающий PSF-JAP Paint-Stop и закрепить на прутках опорной решётки;

5) установить, или вырезать по размеру 2500 х 500 мм (шаг между гофрами не менее 40 мм) новый фильтр инерционный гофрированный IF-JAP и закрепить фиксаторами гофрированного картона.

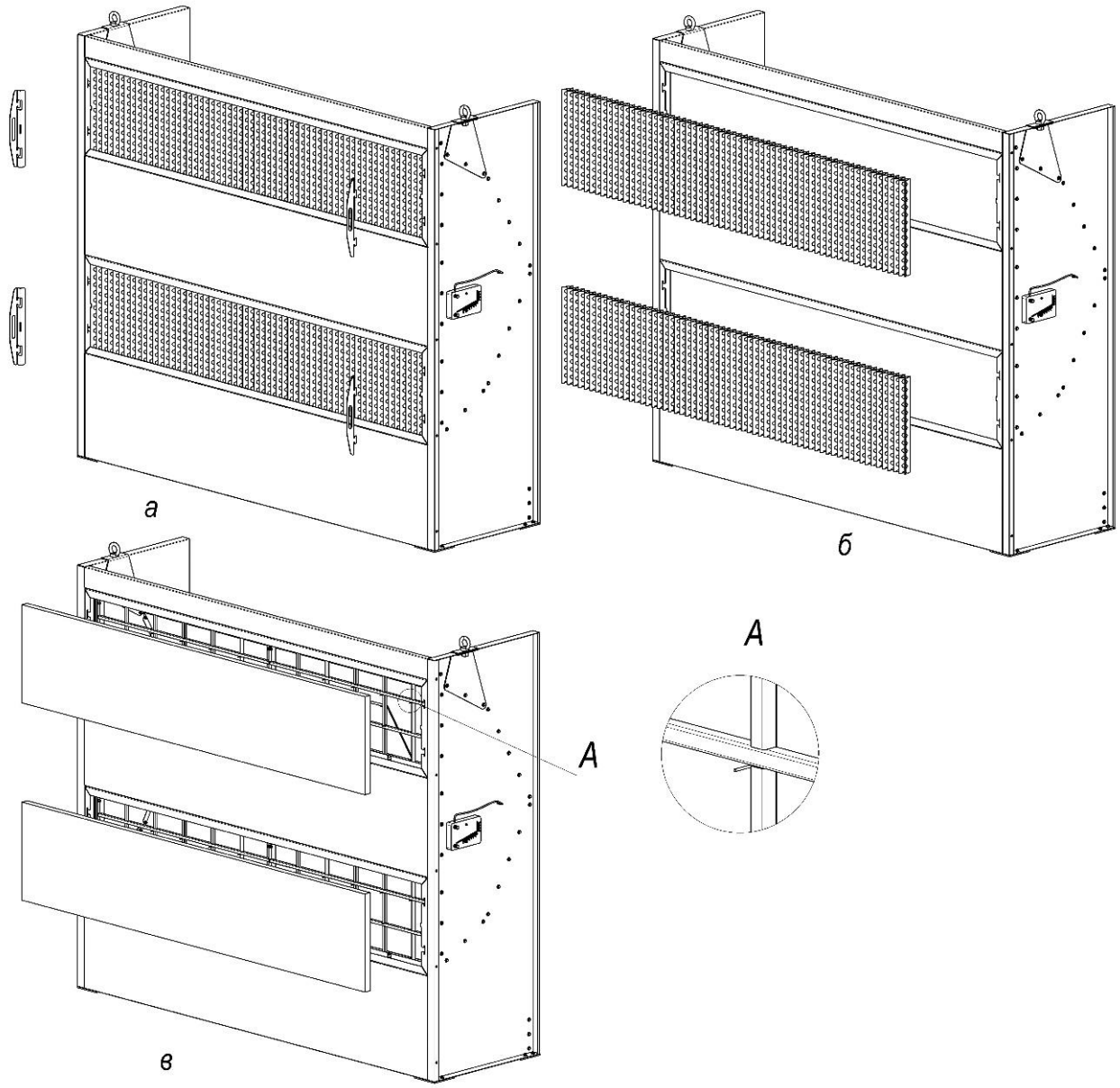

Рисунок 5

5.7 Монтаж патрубка переходного

5.7.1 Монтаж патрубка переходного с верхним подключением для моделей JAP–2(3)-T-(IF) показан на рисунке 6.

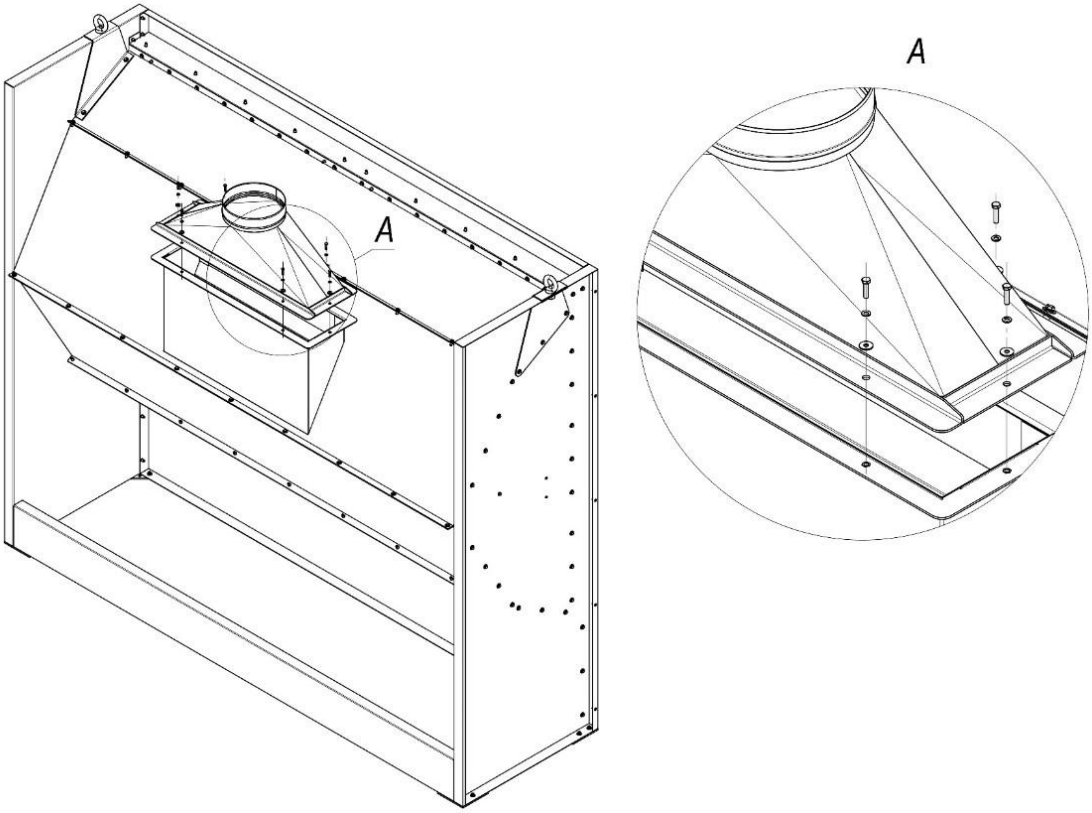

Рисунок 6

5.7.2 Монтаж патрубка переходного с нижним подключением для моделей JAP–2(3)-D-(IF) показан на рисунке 7.

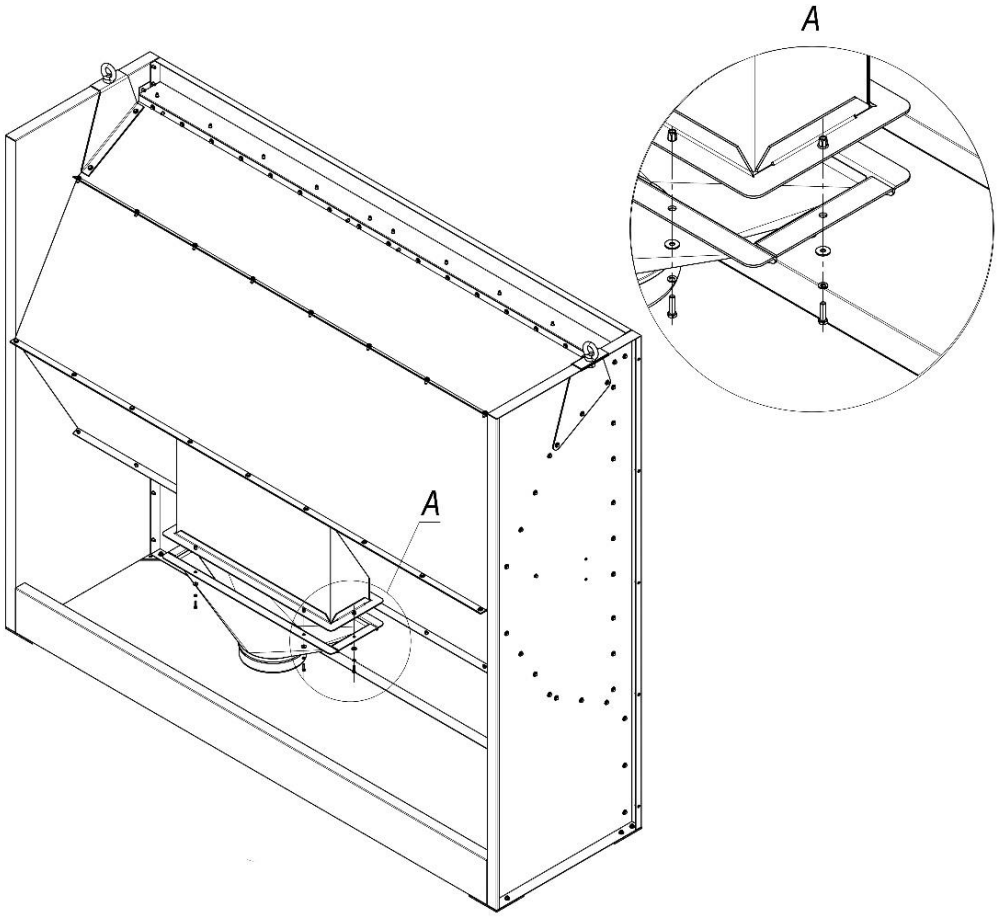

Рисунок 7

6 ТЕХНИЧЕСКОЕ ОБСЛУЖИВАНИЕ

6.1 Техническое обслуживание должно производиться с периодичностью, установленной на данном предприятии, но не реже одного раза в год, а также при проведении регламентных работ по очистке воздуховодов.

6.2 Техническое обслуживание должно производиться при выключенном вентиляторе или системе вентиляции и с соблюдением мер предосторожности.

6.3 Техническое обслуживание заключается в периодическом осмотре, чистке и проверке работоспособности вытяжного шкафа.

6.4 При осмотре необходимо проверить герметичность воздуховодных частей вытяжного шкафа, исключить подсос воздуха в местах соединений.

7 УЧЕТ ТЕХНИЧЕСКОГО ОБСЛУЖИВАНИЯ

7.1 Все работы по ремонту, техническому и сервисному обслуживанию вытяжного шкафа должны отражаться в журнале технического обслуживания по форме, приведённой в таблице 5.

Таблица 5

Дата	Замечания о техническом состоянии	Должность, фамилия и подпись ответственного лица	Примечание

8 СРОК СЛУЖБЫ

8.1 Срок службы вытяжного шкафа составляет не менее 10 лет и зависит от:

– условий эксплуатации;

– химической активности удаляемых веществ (лакокрасочного тумана);

– соблюдения правил обслуживания и эксплуатации;

– интенсивности эксплуатации.

9 КОНСЕРВАЦИЯ, ХРАНЕНИЕ, ТРАНСПОРТИРОВКА

9.1 Вытяжной шкаф консервации не подвергается.

9.2 Вытяжной шкаф устанавливается на поддон, упаковывается в картонную коробку и транспортируется в собранном виде.

9.3 Хранить вытяжной шкаф в закрытых или других помещениях с естественной вентиляцией без искусственно регулируемых климатических условий, где колебания температуры и влажности воздуха существенно меньше, чем на открытом воздухе, расположенных в макроклиматических районах с умеренным и холодным климатом (группа условий хранения 2 ГОСТ 15150).

9.4 Вытяжной шкаф может транспортироваться на неограниченные расстояния всеми видами транспорта в условиях, исключающих механические повреждения.

10 СВЕДЕНИЯ ОБ УТИЛИЗАЦИИ

10.1 Вытяжной шкаф в своём составе токсичных веществ и драгметаллов не содержит.

10.2 Способ утилизации отходов, образующихся при эксплуатации вытяжного шкафа, определяет предприятие, использующее данное изделие.

10.3 Отслуживший свой срок вытяжной шкаф подлежит разборке, сортировке по типам материалов и утилизации в соответствии с указаниями действующих государственных нормативных документов.

11 СВИДЕТЕЛЬСТВО О ПРИЁМКЕ И ОБ УПАКОВЫВАНИИ

11.1 Вытяжной шкаф JAP -_____ заводской №_____

11.2 Вытяжной шкаф упакован АО «СовПлим» согласно требованиям, предусмотренным конструкторской документацией.

Дата _____

(число, месяц, год)

МП

Начальник ОТК_____ _____

(подпись) *(ФИО)*

12 ГАРАНТИЙНЫЕ ОБЯЗАТЕЛЬСТВА

12.1 Предприятие-изготовитель гарантирует соответствие вытяжного шкафа требованиям документации.

12.2 Гарантия предприятия-изготовителя на оборудование действует в течение 12 (двенадцати) месяцев с момента исполнения предприятием-изготовителем обязательства по поставке при условии соблюдения покупателем правил транспортировки, хранения и эксплуатации.

13 ОСОБЫЕ ОТМЕТКИ

Реквизиты предприятия-изготовителя:
АО "СовПлим", Россия, 195279, Санкт-Петербург, шоссе Революции, д. 102, корп. 2
Тел.: (812) 33-500-33
e-mail: info@sovplym.com
https://www.sovplym.ru

ПРИЛОЖЕНИЕ А – Габаритные размеры
(справочное)

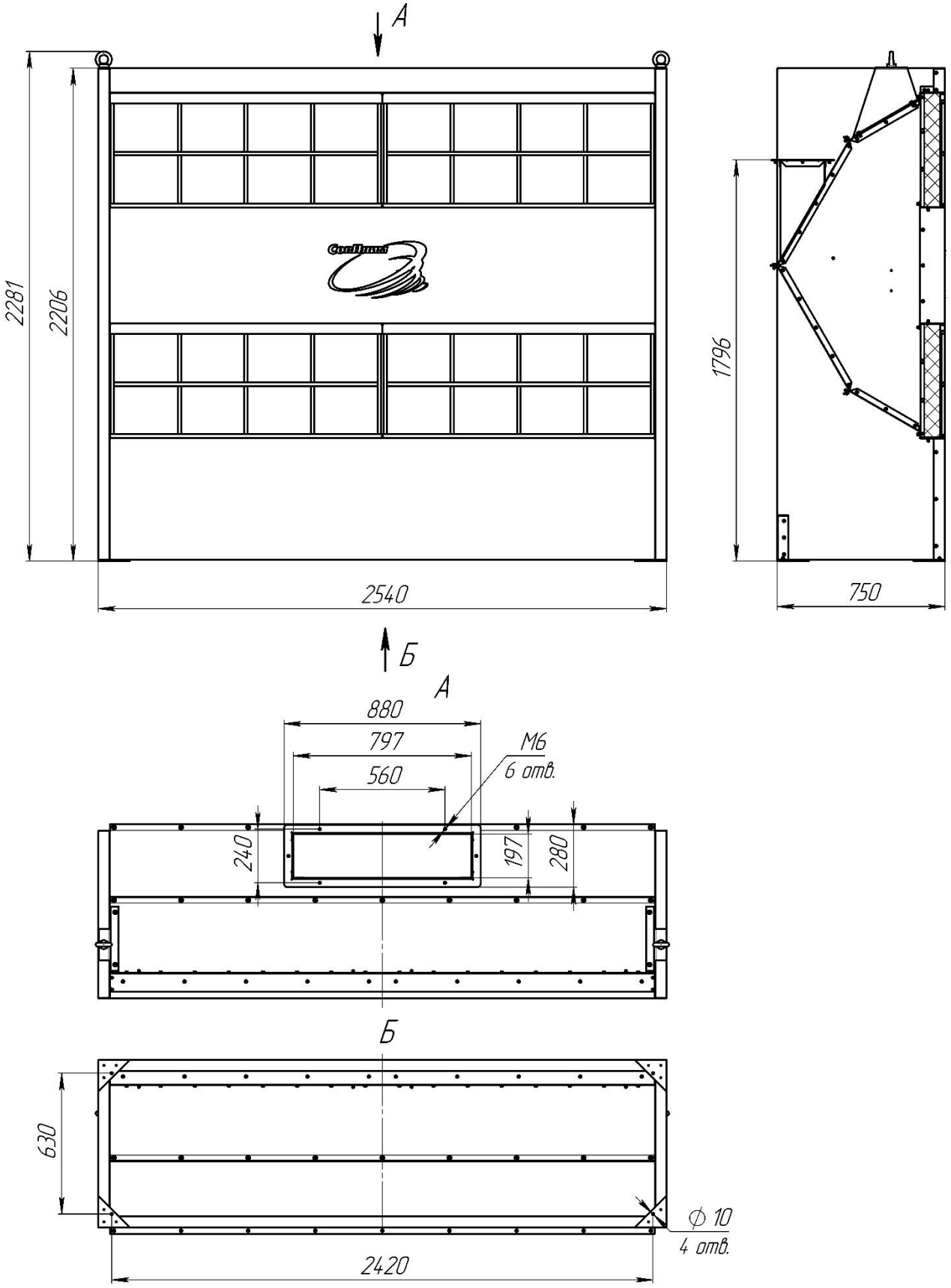

Рисунок А.1 – JAP-2-T

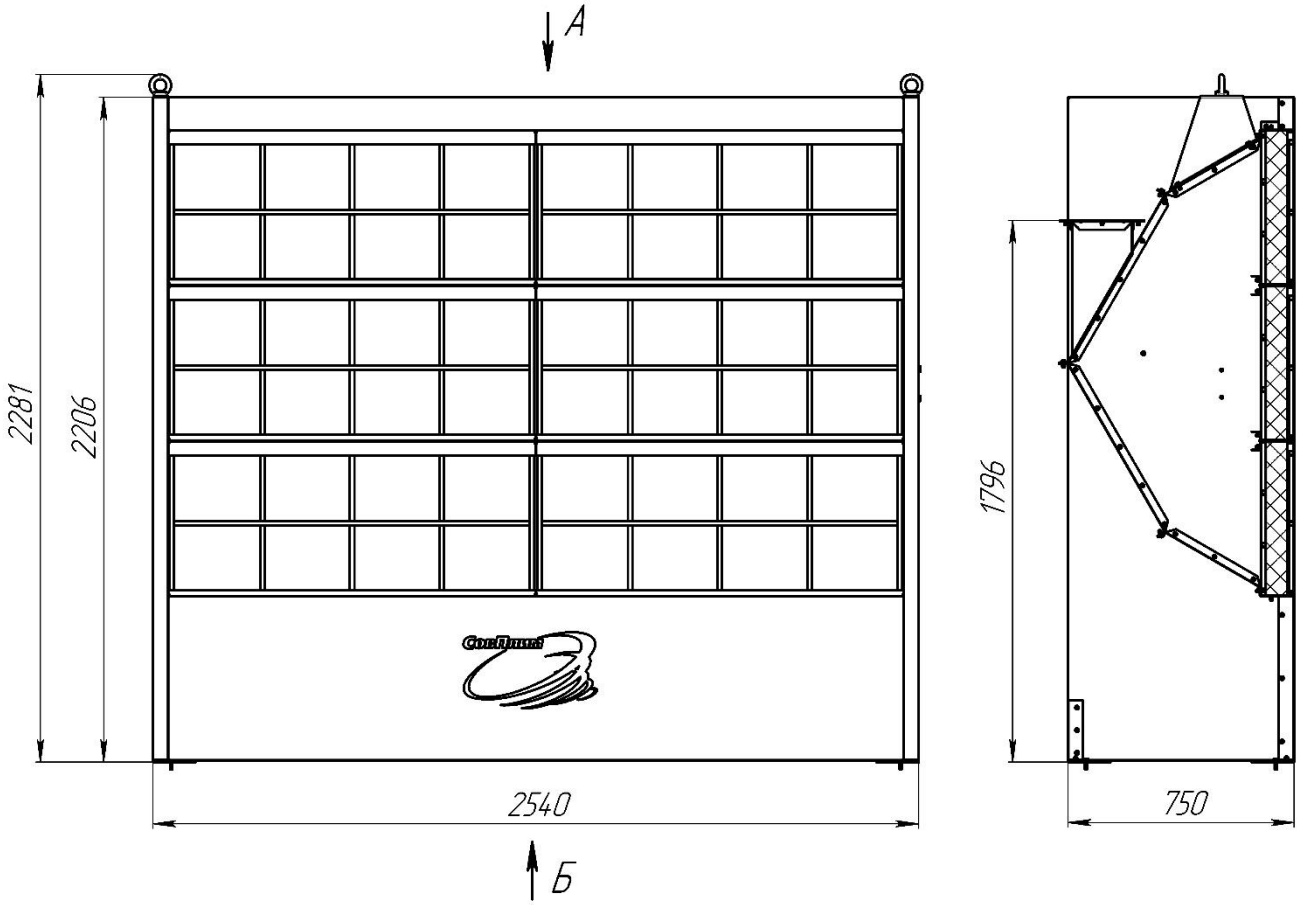

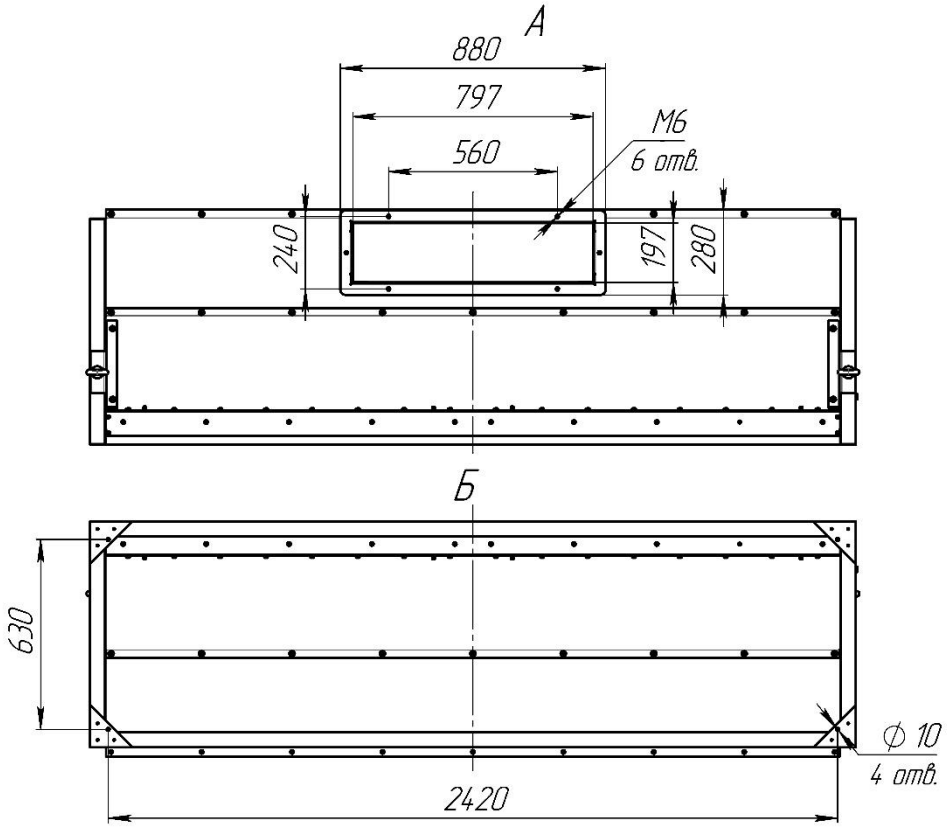

Рисунок А.2 – JAP-3-T

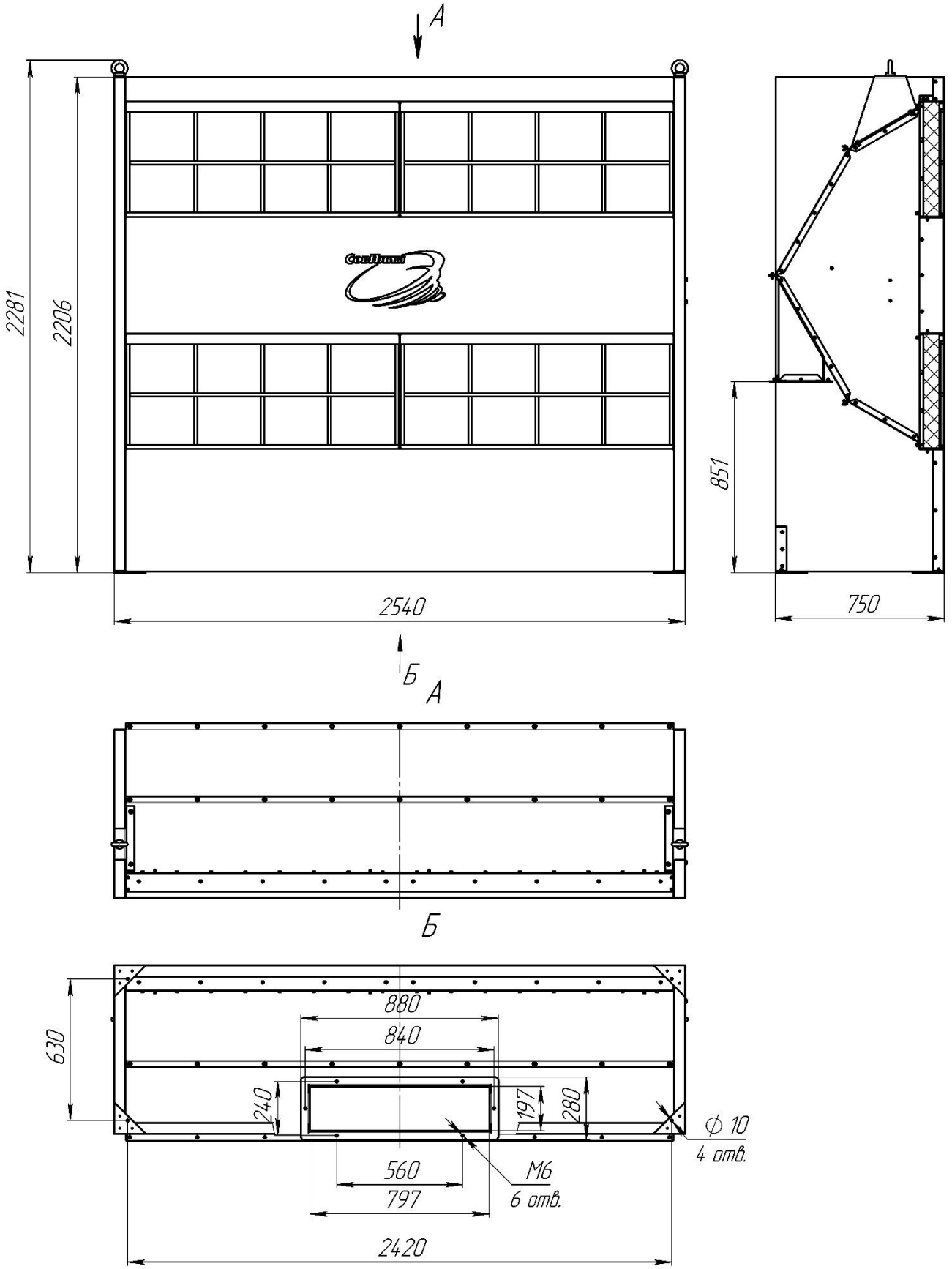

Рисунок А.3 – JAP-2-D

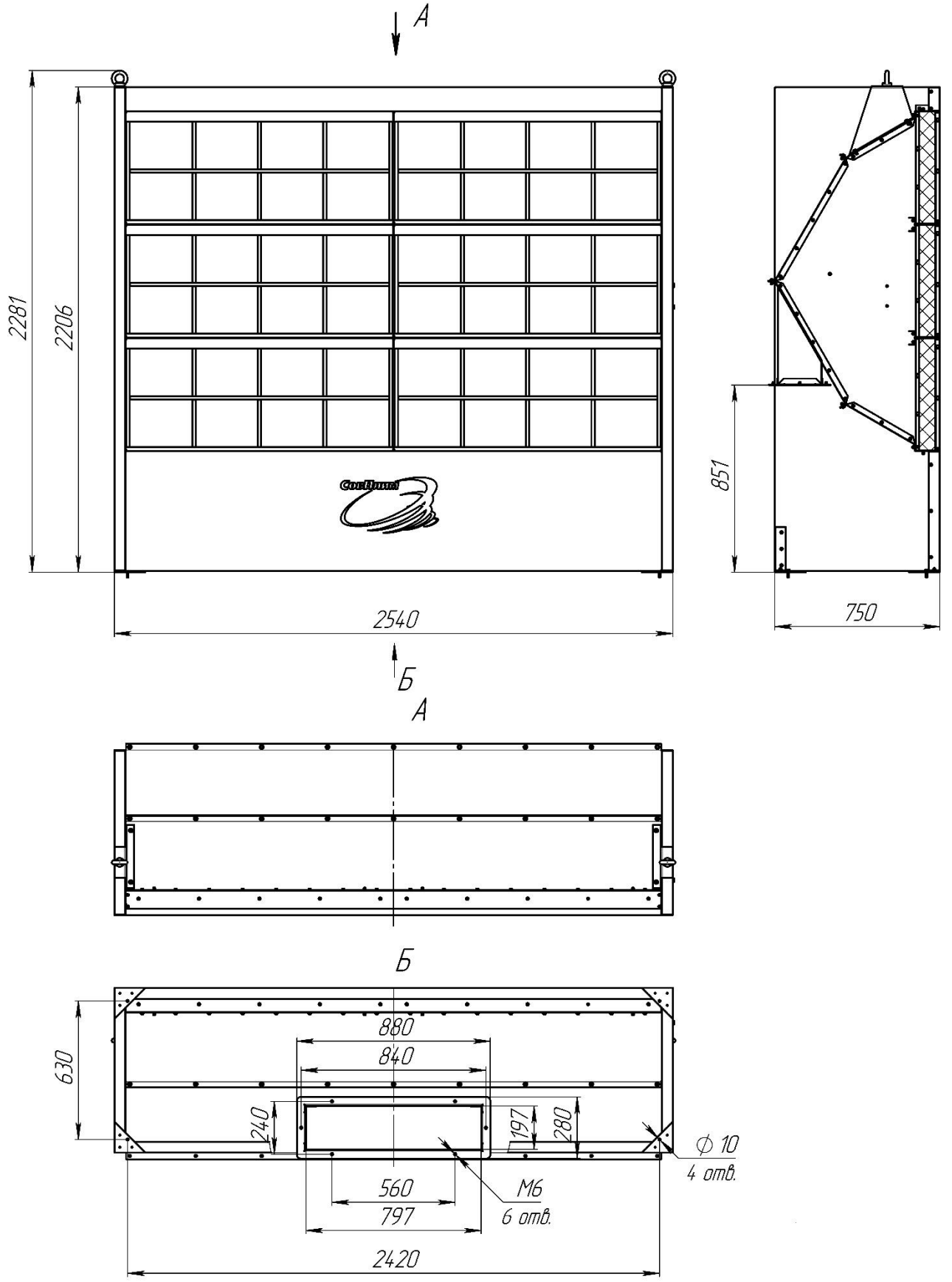

Рисунок А.4 – JAP-3-D

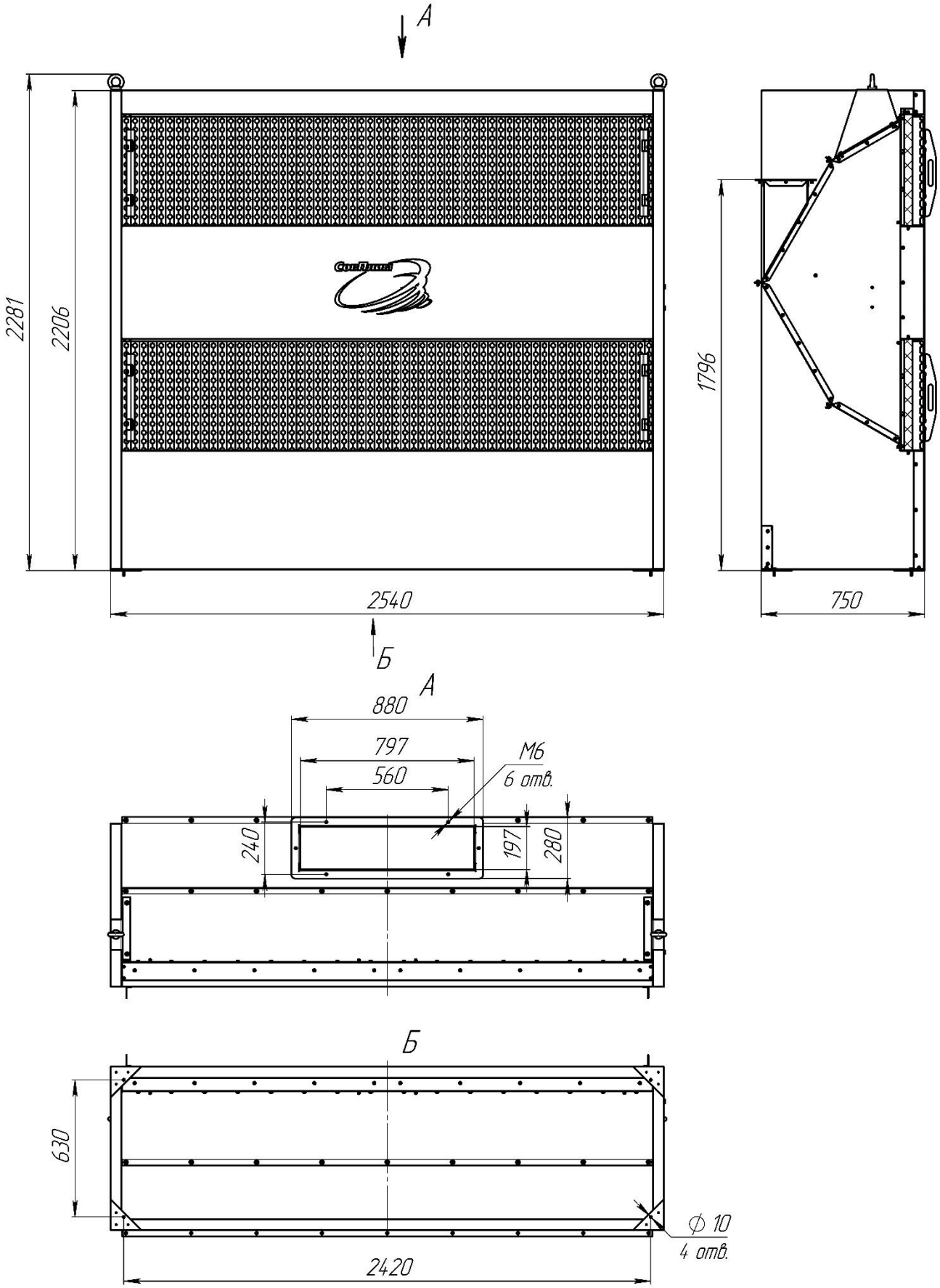

Рисунок А.5 – JAP-2-T-IF

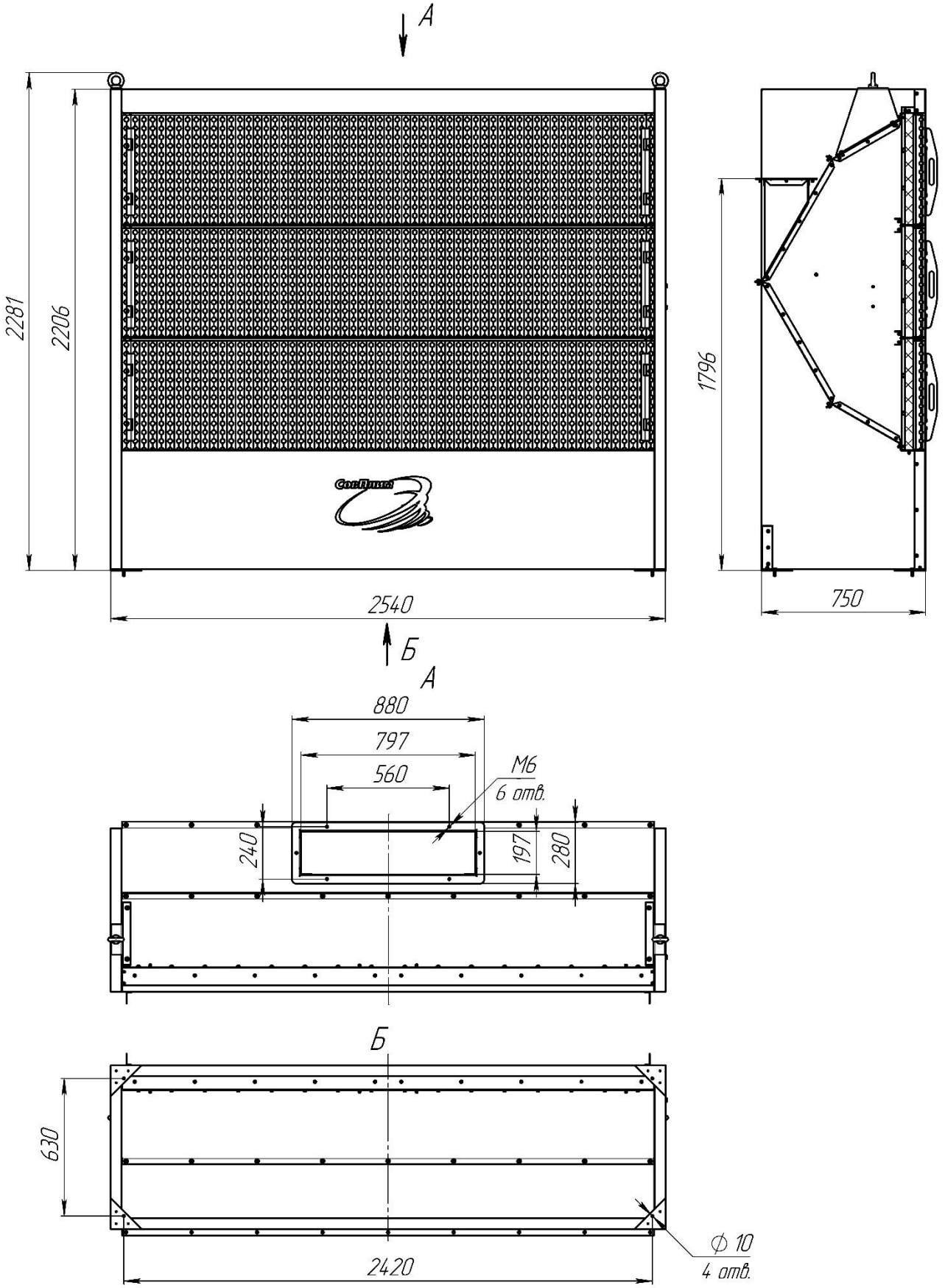

Рисунок А.6 – JAP-3-T-IF

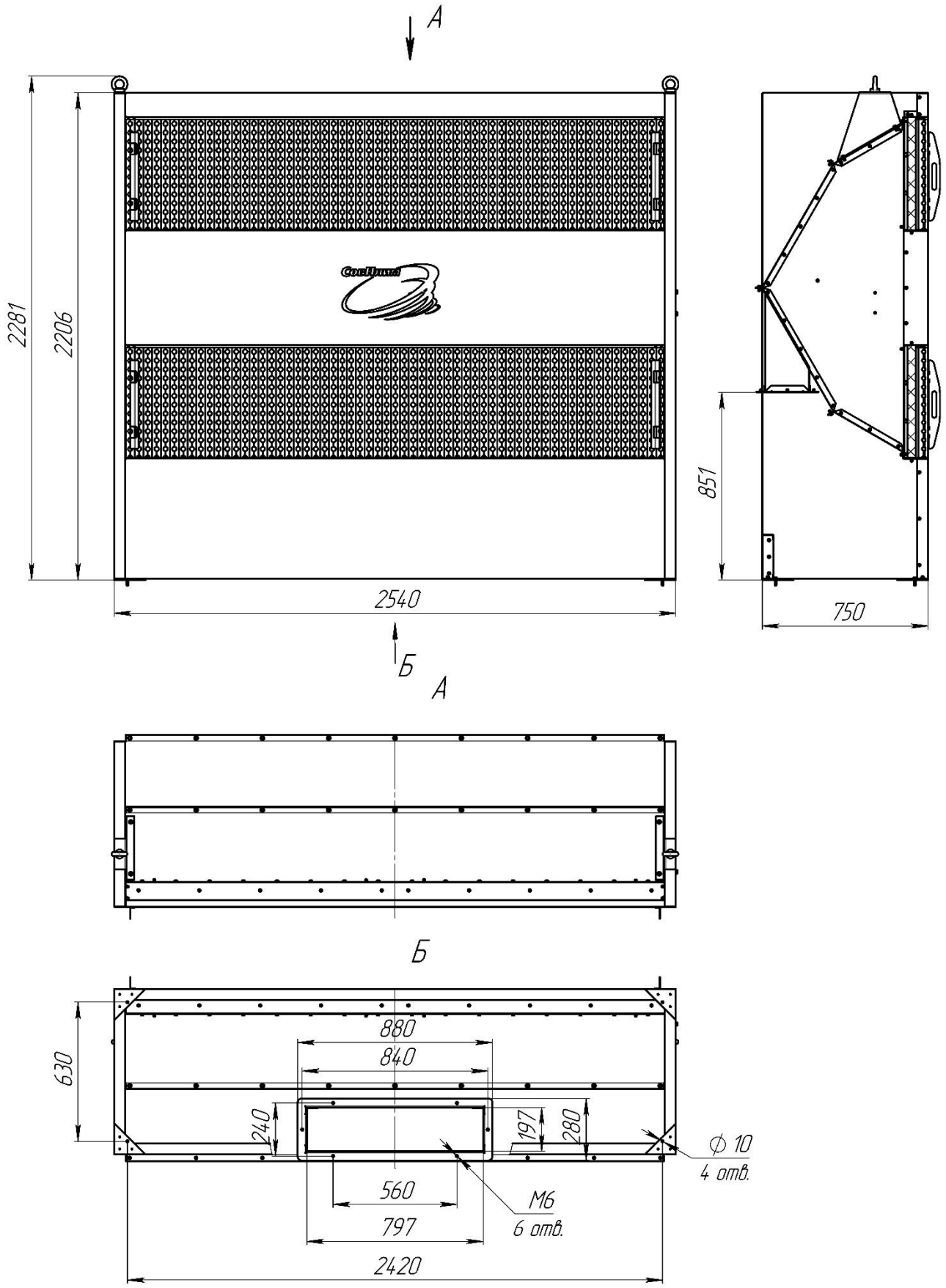

Рисунок А.7 – JAP-2-D-IF

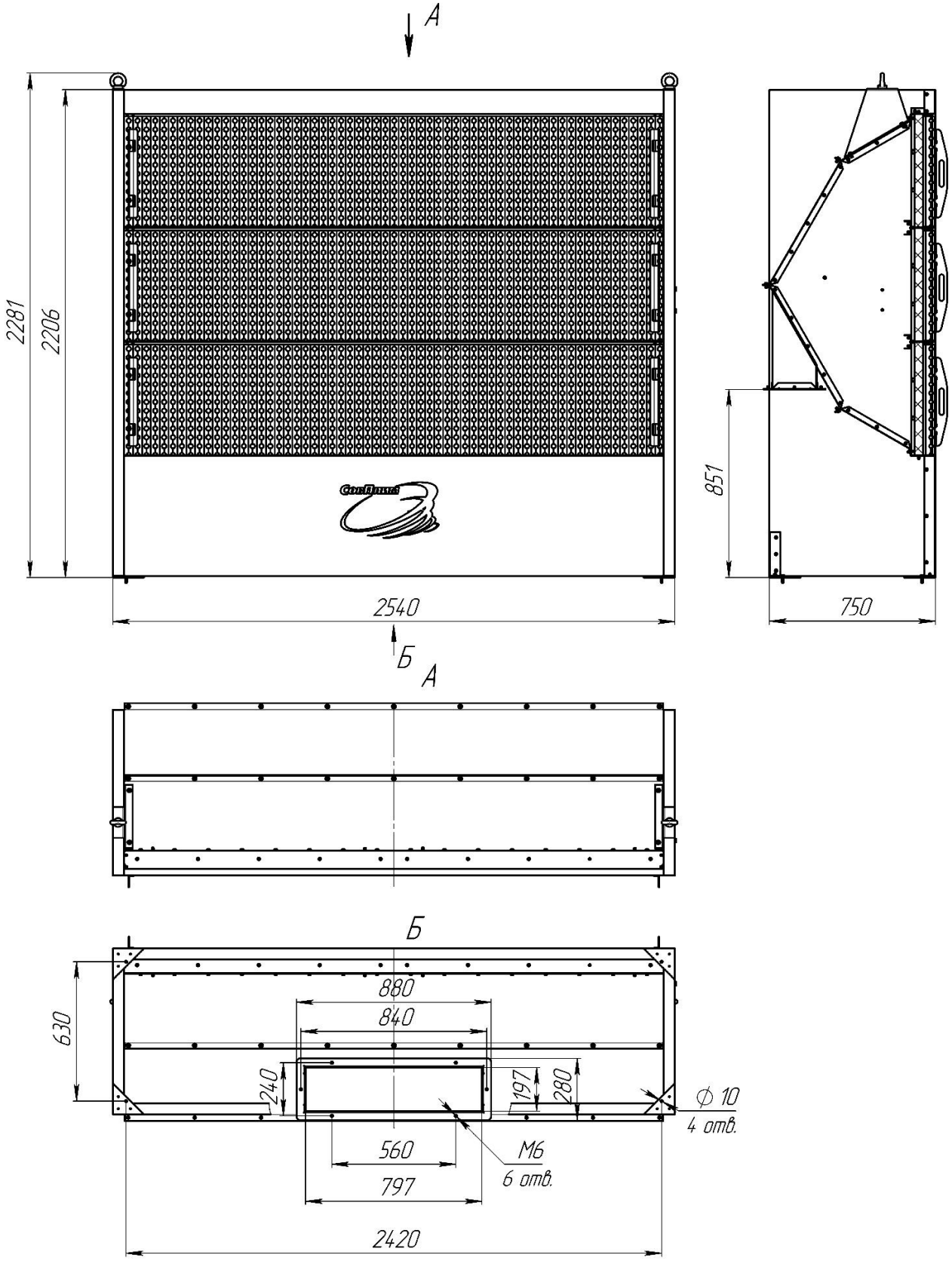

Рисунок А.8 – JAP-3-D-IF

ПРИЛОЖЕНИЕ Б – Вариант компоновки вытяжных шкафов

Таблица Б.1

Модель фильтра. Количество	**Расположение патрубка**	**Количество вытяжных секций**
PSF-JAP – 2 шт. 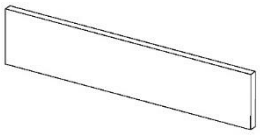	Патрубок расположен вверх JAP-2(3)-T 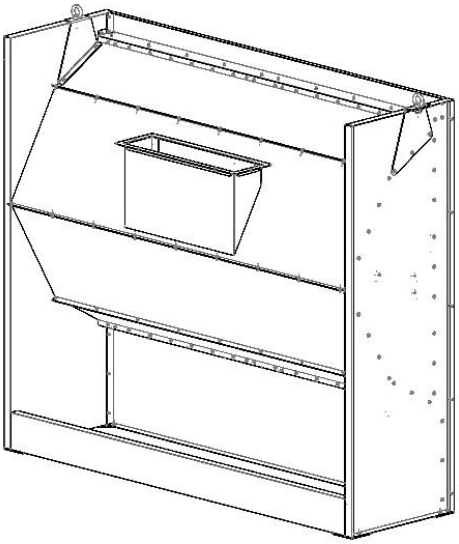	1 вытяжные секции JAP-2-T 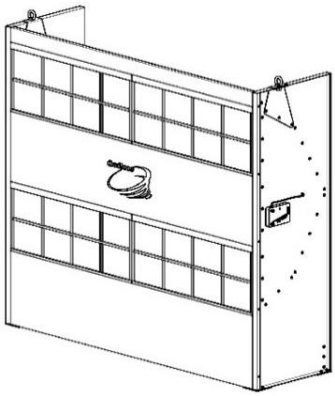
PSF-JAP – 3 шт. 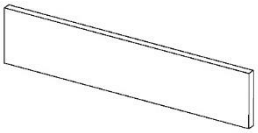		2 вытяжные секции JAP-3-T 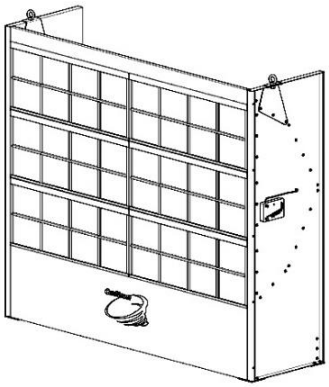
PSF-JAP – 2 шт. 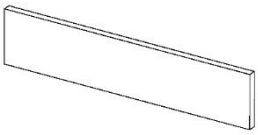	Патрубок расположен вниз JAP-2(3)-D 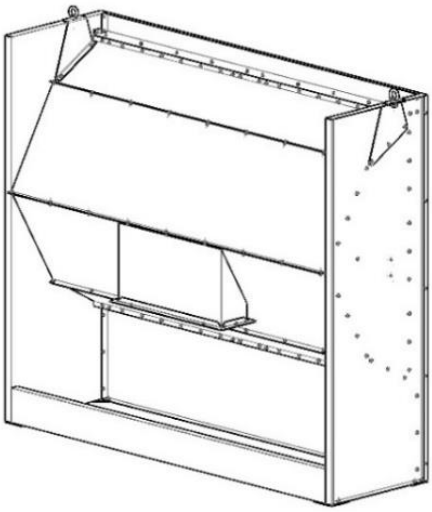	2 вытяжные секции JAP-2-D 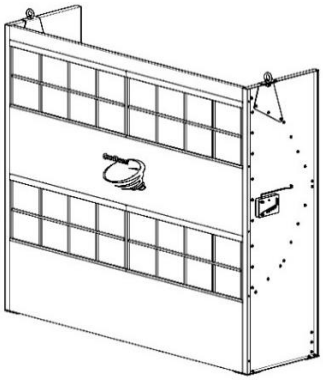
PSF-JAP – 3 шт. 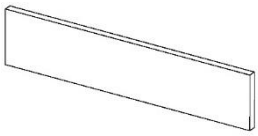		3 вытяжные секции JAP-3-D 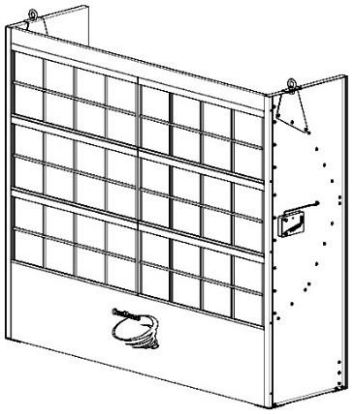

Продолжение таблицы Б.1

Модель фильтра. Количество	**Расположение патрубка**	**Количество вытяжных секций**
IF-JAP (1-я ступень) – 3 шт. 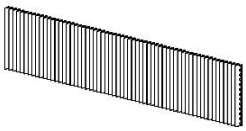	Патрубок расположен вверх JAP-2(3)-T-IF 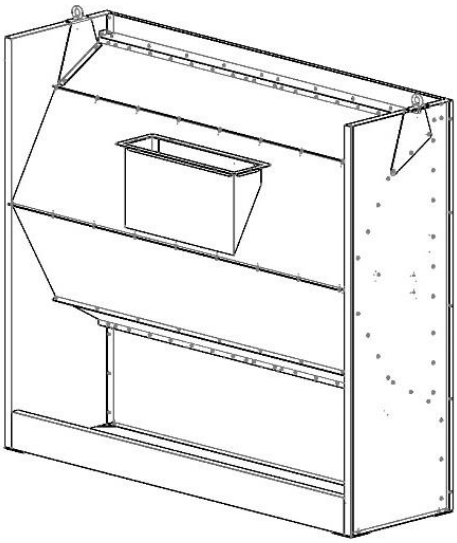	2 вытяжные секции JAP-2-T-IF 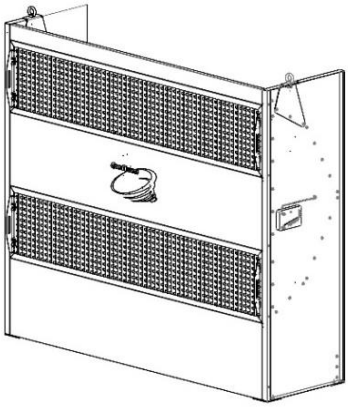
PSF-JAP (2-я ступень) – 3 шт. 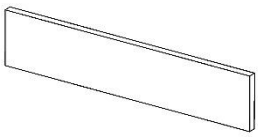		
IF-JAP (1-я ступень) – 3 шт 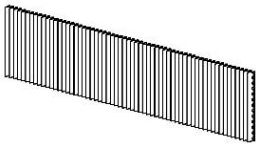		3 вытяжные секции JAP-3-T-IF 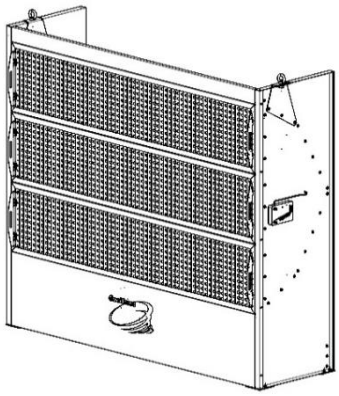
PSF-JAP (2-я ступень) – 3 шт 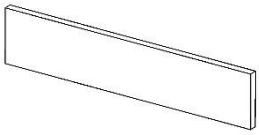		
IF-JAP (1-я ступень) 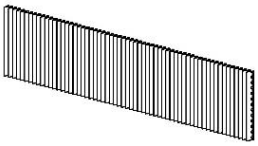	Патрубок расположен вниз JAP-2(3)-D-IF 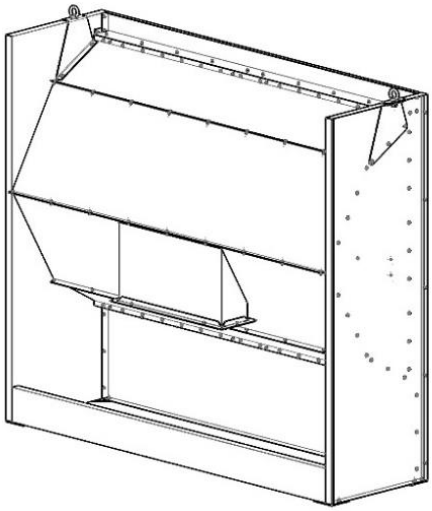	2 вытяжные секции JAP-2-D-IF 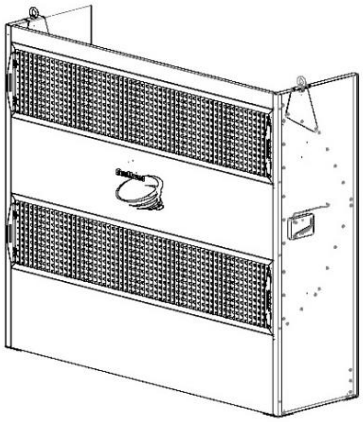
PSF-JAP (2-я ступень) 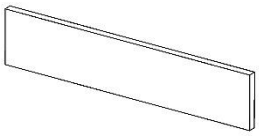		
IF-JAP (1-я ступень) 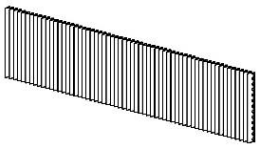		3 вытяжные секции JAP-3-D-IF 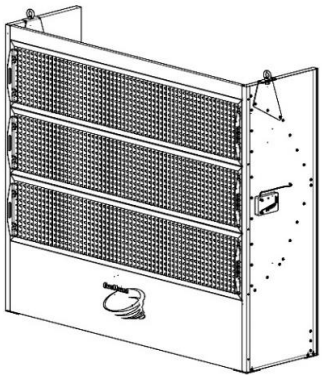
PSF-JAP (2-я ступень) 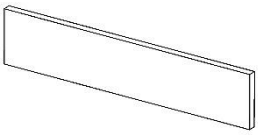		

ПРИЛОЖЕНИЕ В – Габаритные размеры перехода

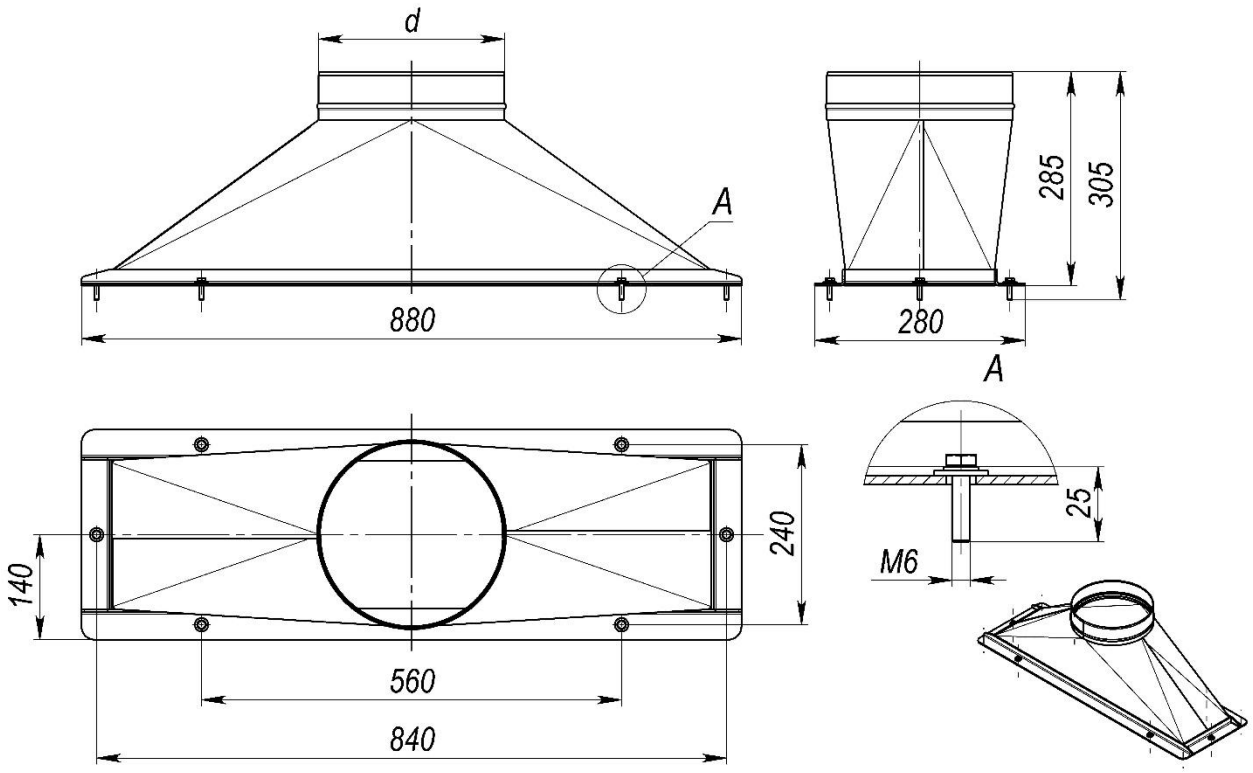

Таблица В.1

Обозначение перехода	**d, мм**	**Масса, кг**
OL-JAP-250	248	5,2
OL-JAP-315	313	5,39
OL-JAP-355	353	5,5
OL-JAP-400	398	5,65

ПРИЛОЖЕНИЕ Г – Сводная таблица моделей и комплектующих шкафов вытяжных серии JAP

Таблица Г.1

Эскиз	Код	Модель	Описание
Вытяжные шкафы с одноступенчатой очисткой			
	501277	**JAP-2-T**	Вытяжной шкаф. Производительность 3500 м³/ч. Количество вытяжных решёток - 2. Подсоединение воздуховода – верхнее (T - top). Количество ступеней очистки – 1. Пылеёмкость* – 18,26 кг. В комплект поставки входит: - фильтр краско-пылеулавливающий PSF-JAP, G4 ГОСТ Р ЕН 779 - 2 шт.
	501279	**JAP-2-D**	Вытяжной шкаф. Производительность 3500 м³/ч. Количество вытяжных решёток - 2. Подсоединение воздуховода – нижнее (D – down). Количество ступеней очистки – 1. Пылеёмкость* – 18,26 кг. В комплект поставки входит: - фильтр краско-пылеулавливающий PSF-JAP, G4 ГОСТ Р ЕН 779 – 2 шт.
	501278	**JAP-3-T**	Вытяжной шкаф. Производительность 5250 м³/ч. Количество вытяжных решёток - 3. Подсоединение воздуховода – верхнее (T - top). Количество ступеней очистки – 1. Пылеёмкость* – 27,39 В комплект поставки входит: - фильтр краско-пылеулавливающий PSF-JAP, G4 ГОСТ Р ЕН 779 - 3 шт.
	501280	**JAP-3-D**	Вытяжной шкаф. Производительность 5250 м³/ч. Количество вытяжных решёток - 3. Подсоединение воздуховода – нижнее (D – down). Количество ступеней очистки – 1. Пылеёмкость* – 27,39 В комплект поставки входит: - фильтр краско-пылеулавливающий PSF-JAP, G4 ГОСТ Р ЕН 779 – 3 шт.
Вытяжные шкафы с двухступенчатой очисткой			
	501281	**JAP-2-T-IF**	Вытяжной шкаф. Производительность 3500 м³/ч. Количество вытяжных решёток - 2. Подсоединение воздуховода – верхнее (T - top). Количество ступеней очистки – 2. Пылеёмкость* – 55,76 кг. В комплект поставки входит: 1-я ступень - фильтр инерционный гофрированный IF-JAP, G2 ГОСТ Р ЕН 779 – 2 шт. 2-я ступень - фильтр краско-пылеулавливающий PSF-JAP, G4 ГОСТ Р ЕН 779 – 2 шт.
	501283	**JAP-2-D-IF**	Вытяжной шкаф. Производительность 3500 м³/ч. Количество вытяжных решёток - 2. Подсоединение воздуховода – нижнее (D – down). Количество ступеней очистки – 2. Пылеёмкость* – 55,76 кг. В комплект поставки входит: 1-я ступень - фильтр инерционный гофрированный IF-JAP, G2 ГОСТ Р ЕН 779 – 2 шт. 2-я ступень - фильтр краско-пылеулавливающий PSF-JAP, G4 ГОСТ Р ЕН 779 – 2 шт.
	501282	**JAP-3-T-IF**	Вытяжной шкаф. Производительность 5250 м³/ч. Количество вытяжных решёток - 3. Подсоединение воздуховода – верхнее (T - top). Количество ступеней очистки – 2. Пылеёмкость* – 83,64 кг. В комплект поставки входит: 1-я ступень - фильтр инерционный гофрированный IF-JAP, G2 ГОСТ Р ЕН 779 – 3 шт. 2-я ступень - фильтр краско-пылеулавливающий PSF-JAP, G4 ГОСТ Р ЕН 779 – 3 шт.
	501284	**JAP-3-D-IF**	Вытяжной шкаф. Производительность 5250 м³/ч. Количество вытяжных решёток - 3. Подсоединение воздуховода – нижнее (D – down). Количество ступеней очистки – 2. Пылеёмкость* – 83,64 кг. В комплект поставки входит: 1-я ступень - фильтр инерционный гофрированный IF-JAP, G2 ГОСТ Р ЕН 779 – 3 шт. 2-я ступень - фильтр краско-пылеулавливающий PSF-JAP, G4 ГОСТ Р ЕН 779 – 3 шт.

Примечание –* Пылеёмкость зависит от вида используемых окрасочных материалов, указанное значение может отличаться от указанного в таблице.

Продолжение таблицы Г.1

Эскиз	Код	Модель	Описание
Аксессуары			
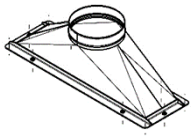	**6397**	**OL-JAP-250**	Переход Ø250 мм.
	6398	**OL-JAP-315**	Переход Ø315 мм.
	6399	**OL-JAP-355**	Переход Ø355 мм.
	6400	**OL-JAP-400**	Переход Ø400 мм.
Сменные фильтры			
		PSF-JAP-2 **PSF-JAP-3**	Фильтр краско-пылеулавливающий. Не регенерируемый. Размер 2500 х 500 мм. Материал – стекловолокно (Paint-Stop). Класс фильтра G4, ГОСТ Р ЕН 779. Количество фильтров для заказа: - шкафы серии JAP-2 – 2 шт. - шкафы серии JAP-3 – 3 шт.
		IF-JAP-2 **IF-JAP-3**	Фильтр инерционный гофрированный. Не регенерируемый. Размер 2500 х 500 мм. Материал – картон. Класс фильтра G2, ГОСТ Р ЕН 779. Количество фильтров для заказа: - шкафы серии JAP-2 – 2 шт. - шкафы серии JAP-3 – 3 шт.

Примечание –* Пылеёмкость зависит от вида используемых окрасочных материалов, указанное значение может отличаться от указанного в таблице.