ЗОНТ ЩЕЛЕВОЙ

ПАСПОРТ

Инструкция по монтажу и эксплуатации

АО "СовПлим", Россия, 195279, Санкт-Петербург, шоссе Революции, д.102, корп.2

Тел.: +7 (812) 33-500-33

e-mail: info@sovplym.com

https://www.sovplym.ru

Содержание

ВВЕДЕНИЕ 3
1 ОСНОВНЫЕ ТЕХНИЧЕСКИЕ ДАННЫЕ И ХАРАКТЕРИСТИКИ 4
1.1 Назначение и конструктивные особенности 4
1.2 Условное обозначение 4
1.3 Технические характеристики 4
1.4 Описание устройства 6
1.5 Принцип работы 7
2 КОМПЛЕКТНОСТЬ 7
3 ТРЕБОВАНИЯ БЕЗОПАСНОСТИ 7
4 УКАЗАНИЯ ПО МОНТАЖУ 8
5 ТЕХНИЧЕСКОЕ ОБСЛУЖИВАНИЕ 8

Данный паспорт предназначен для ознакомления технического, обслуживающего и эксплуатирующего персонала с техническими характеристиками, комплектностью, конструктивными особенностями, условиями работы и техническим обслуживанием зонтов щелевых модульных (далее – зонты).

Паспорт содержит основные сведения об изделиях, свидетельство о приёмке, информацию о гарантии, сведения об утилизации и пр., в соответствии с требованиями государственных стандартов и действующей технической документации.

Конструкция изделия совершенствуется, поэтому производитель оставляет за собой право без предварительного уведомления вносить в изделие изменения, которые не ухудшают его технические характеристики.

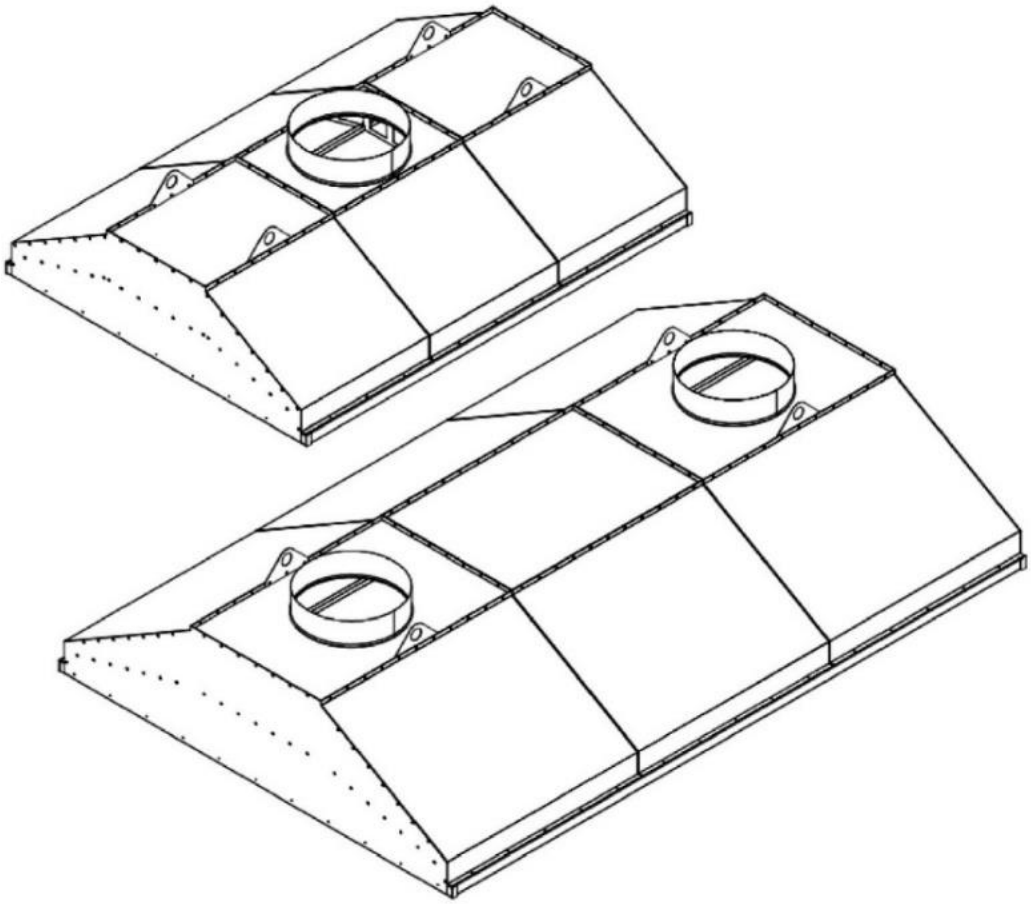

1 ОСНОВНЫЕ ТЕХНИЧЕСКИЕ ДАННЫЕ И ХАРАКТЕРИСТИКИ

1.1 Назначение и конструктивные особенности

1.1.1 Зонты предназначены для улавливания различных видов загрязнений воздуха непосредственно от места их выделения: аэрозолей от роботизированной и других видов плазменной, лазерной, газовой резки и сварки металлов, а также различных типов неслипающейся, невзрывоопасной пыли и возгонов, не содержащих агрессивных паров, газов и частиц, склонных к тлению и самовозгоранию.

1.1.2 Зонты предназначены для эксплуатации на стационарных рабочих местах предприятий машиностроительной, металлообрабатывающей, металлургической, химической, электронной, пищевой, фармацевтической и других отраслей промышленности, а также в учебных заведениях.

1.1.3 Зонты рассчитаны на продолжительную работу в закрытых помещениях при следующих условиях:

− температура окружающей среды от плюс 5 до плюс 45 °С;

− относительная влажность не более 80 % при плюс 25 °С;

− температура перемещаемого воздушного потока не должна превышать плюс 80 ºС.

1.1.4 Щелевые зонты имеют модульную конструкцию и предназначены для подсоединения к внешним вытяжным системам или фильтровентиляционным установкам.

1.1.5 Поставляемые в комплекте проушины позволяют крепить зонты к потолку с помощью дополнительно заказываемых цепей или тросов. При необходимости возможна комплектация зонтов опорными стойками требуемой высоты.

1.2 Условное обозначение

1.2.1 Схема обозначения моделей зонтов:

ЗЩ Х Х – ХХ ХХ

- ХХ — Длина зонта в дм
- ХХ — Ширина зонта в дм
- Х — Количество патрубков
- Х — Количество модулей
- ЗЩ — Наименование модельного ряда (Зонт Щелевой)

1.2.2 Пример записи при заказе или в другой документации зонта щелевого модульного шириной 1,2 м и общей длиной 3 м, из трёх модулей и с двумя соединительными патрубками:

«Зонт щелевой модульный ЗЩ32-1230».

1.3 Технические характеристики

1.3.1 Основные технические характеристики приведены в таблице 1 и в таблице 2.

Таблица 1

Наименование параметра	Характеристика
Высота подвешивания над источником, м	2 – 3
Несущая нагрузка одного крепления/подвеса (не менее), kН	6
Количество подвесов	4

Таблица 2

Код	Наименование, Ширина х Длина*, мм (см. рисунок 1)	Модель	Рекомендуемый расход воздуха, м³/ч	Высота модуля, мм	Кол-во модулей	Кол-во х Диаметр патрубка, мм	Масса, кг
997819	Зонт щелевой 1000х1000	**ЗЩ11-1010**	1200-1900	459	1	1 х Ø225	43
997820	Зонт щелевой 1200х1000	**ЗЩ11-1210**	1200-1900	497	1	1 х Ø225	50
995486	Зонт щелевой 1500х1000	**ЗЩ11-1510**	1200-1900	554	1	1 х Ø225	62
997821	Зонт щелевой 2000х1000	**ЗЩ11-2010**	1200-1900	649	1	1 х Ø225	84
997822	Зонт щелевой 1000х1200	**ЗЩ11-1012**	1500-2300	459	1	1 х Ø250	48
997823	Зонт щелевой 1200х1200	**ЗЩ11-1212**	1500-2300	497	1	1 х Ø250	57
995487	Зонт щелевой 1500х1200	**ЗЩ11-1512**	1500-2300	554	1	1 х Ø250	70
997824	Зонт щелевой 2000х1200	**ЗЩ11-2012**	1500-2300	649	1	1 х Ø250	94
997825	Зонт щелевой 1000х2000	**ЗЩ22-1020**	2500-3900	459	2	2 х Ø225	73
997826	Зонт щелевой 1200х2000	**ЗЩ22-1220**	2500-3900	497	2	2 х Ø225	85
995488	Зонт щелевой 1500х2000	**ЗЩ22-1520**	2500-3900	554	2	2 х Ø225	104
997827	Зонт щелевой 2000х2000	**ЗЩ22-2020**	2500-3900	649	2	2 х Ø225	137
997828	Зонт щелевой 1000х2400	**ЗЩ22-1024**	2900-4700	459	2	2 х Ø250	84
997829	Зонт щелевой 1200х2400	**ЗЩ22-1224**	2900-4700	497	2	2 х Ø250	98
995489	Зонт щелевой 1500х2400	**ЗЩ22-1524**.	2900-4700	554	2	2 х Ø250	119
997830	Зонт щелевой 2000х2400	**ЗЩ22-2024**	2900-4700	649	2	2 х Ø250	156
995490	Зонт щелевой 1500х3000	**ЗЩ31-1530**	3700-5900	554	3	1 х Ø400	145
997833	Зонт щелевой 2000х3000	**ЗЩ31-2030**	3700-5900	649	3	1 х Ø400	189
995491	Зонт щелевой 1500х3600	**ЗЩ31-1536**	4400-7000	554	3	1 х Ø450	167
997836	Зонт щелевой 2000х3600	**ЗЩ31-2036**	4400-7000	649	3	1 х Ø450	217
997831	Зонт щелевой 1000х3000	**ЗЩ32-1030**	3700-5900	459	3	2 х Ø280	102
997832	Зонт щелевой 1200х3000	**ЗЩ32-1230**	3700-5900	497	3	2 х Ø280	119
993884	Зонт щелевой 1500х3000	**ЗЩ32-1530**	3700-5900	554	3	2 х Ø280	145
993885	Зонт щелевой 2000х3000	**ЗЩ32-2030**	3700-5900	649	3	2 х Ø280	189
997835	Зонт щелевой 1200х3600	**ЗЩ32-1236**	4400-7000	497	3	2 х Ø315	137
993886	Зонт щелевой 1500х3600	**ЗЩ32-1536**	4400-7000	554	3	2 х Ø315	168
993887	Зонт щелевой 2000х3600	**ЗЩ32-2036**	4400-7000	649	3	2 х Ø315	218

Примечание – *Длина модуля соответствует длине щелей.

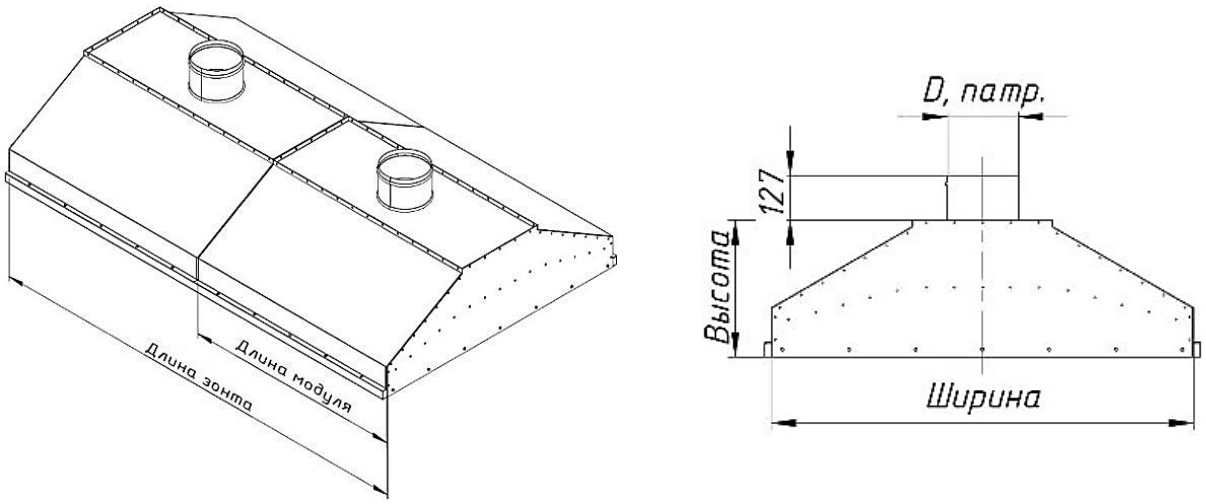

Рисунок 1

1.4 Описание устройства

1.4.1 Общий вид зонтов представлен на рисунке 1.

1.4.2 Зонт представляет собой сборный узел, состоящий из собранных вместе секций (модулей), закреплённых общей рамой. Каждая секция состоит из гнутых металлических панелей толщиной 1 мм и нервюр толщиной 1,5 - 2 мм, закреплённых между собой болтовыми соединениями М5. Для защиты от коррозии все стальные детали окрашены порошковой краской.

1.4.3 По периметру рамы зонта расположены гребёнки для крепления защитных полимерных полос (рисунок 2). Полосы подвешиваются на гребёнке с помощью комплекта планки (держателя), имеющего соответствующие прорези. Держатели и полосы в комплект зонта не входят, требуемый тип, цвет, длина и количество полос выбирается и заказывается дополнительно (приложение А).

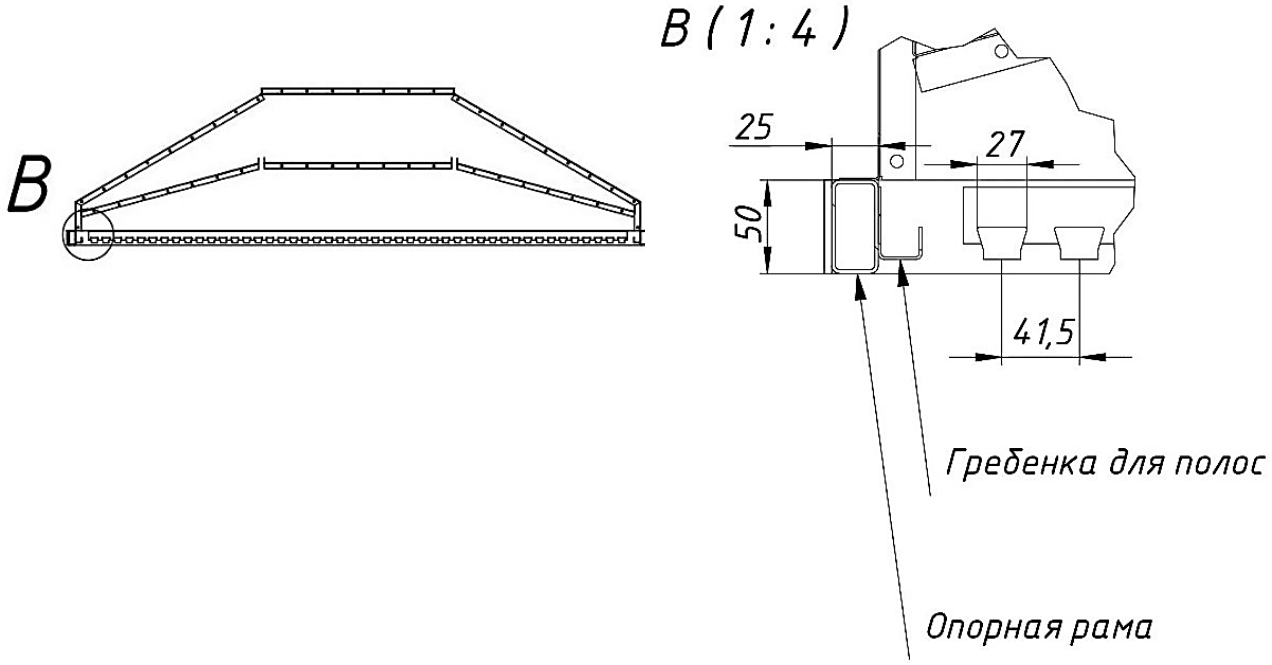

Рисунок 2

1.4.4 Для эффективного удаления дыма и оптимизации воздушного потока, в конструкции зонта предусмотрены вытяжные щели, расположенные по длине зонта в 4 ряда. Ширина щелей 17 мм (рисунок 3).

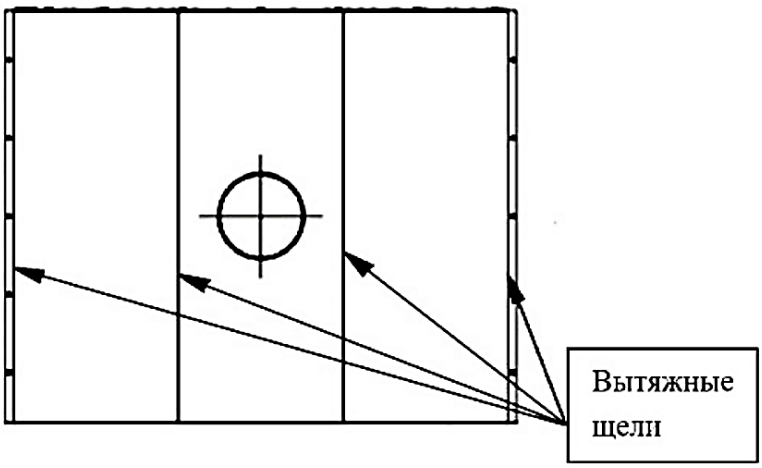

Рисунок 3

1.5 Принцип работы

1.5.1 Модульный вытяжной зонт устанавливается над рабочей зоной и соединяется воздуховодом с внешней системой вытяжки (фильтрации).

1.5.2 Нижние панели выполняют роль дефлектора, направляя поток воздуха к вытяжным щелям по длине зонта.

1.5.3 Использование дополнительных защитных полос оптимизирует поток воздуха и обеспечивает защиту органов зрения от сварочного излучения. Прикреплённые к гребёнкам зонта защитные полосы препятствуют распространению загрязнённого воздуха за пределы рабочего поста.

1.5.4 Под действием разряжения, создаваемого вытяжным вентилятором, загрязнённый воздух отводится непосредственно от места выполнения технологической операции к вытяжным щелям зонта, далее через один или два выходных фланца, установленных в верхней части зонта, по воздуховоду направляется в вентиляционную сеть производственного помещения.

1.5.5 Искры в удаляемом дыме, попадая в межпотолочное пространство, теряют скорость и оседают на нижних панелях. Вследствие этого значительно снижаются риски воспламенения в воздуховодах вытяжной вентиляционной системы.

2 КОМПЛЕКТНОСТЬ

2.1 Зонт поставляется в собранном виде. В комплект поставки зонта входят:

- зонт вентиляционный ..... 1 шт.;
- паспорт..... 1 шт.;
- упаковка..... 1 шт.

2.2 Комплект для монтажа поставляется как опция и оговаривается при заказе.

2.3 Комплекты планки (держатели), а также полосы требуемого цвета и длины заказываются отдельно (см. приложение А).

3 ТРЕБОВАНИЯ БЕЗОПАСНОСТИ

3.1 К работе с изделием допускаются лица, изучившие настоящий паспорт и прошедшие инструктаж по охране и безопасности труда.

3.2 При проведении работ по обслуживанию зонта вентиляционная сеть должна быть перекрыта.

3.3 При эксплуатации зонта запрещается подвешивать на нём какие-либо предметы, кроме защитных полос.

3.4 Для подвешивания зонта необходимо использовать трос или цепь, выдерживающие нагрузки, создаваемые весом зонта вместе с закреплёнными на нём защитными полосами.

4 УКАЗАНИЯ ПО МОНТАЖУ

4.1 Перед началом монтажа освободить зонт от упаковочных материалов и проверить комплектность. При обнаружении несоответствия необходимо сообщить поставщику, использовать устройство до устранения несоответствия не допускается.

4.2 Место установки зонта выбирается с учётом его габаритов и размеров проходов для обслуживания. Высота расположения зонта определяется в зависимости от высоты рабочей поверхности и высоты производственного помещения. Для наиболее эффективного использования зонта его габаритные размеры должны быть минимум на 600 мм больше габаритных размеров рабочего поста, над которым зонт располагается.

4.3 Для монтажа зонта рекомендуется использовать монтажный комплект:

1. Цепь подвесная – 4 отрезка;
2. Дюбель с крюком – 4 шт.;
3. Карабин для цепи – 4 шт.
4. Скотч армированный для герметизации стыков.

4.4 Для соединения патрубка зонта с воздуховодом рекомендуется использовать ниппель. Стыки уплотнить.

5 ТЕХНИЧЕСКОЕ ОБСЛУЖИВАНИЕ

5.1 Интервалы обслуживания могут варьироваться в зависимости от условий работы и окружающей внутрицеховой среды. В связи с этим рекомендуется ежегодно тщательно обследовать изделие вне зависимости от интервалов обслуживания.

5.2 Техническое обслуживание зонта должно проводиться с периодичностью, установленной на данном предприятии, но не реже одного раза в год.

5.3 Техническое обслуживание должно выполняться при выключенной системе вентиляции с соблюдением мер предосторожности, исключающих повреждение покрытия и крепежа.

5.4 При техническом обслуживании необходимо проверять: состояние креплений и; отсутствие коррозии; состояние соединения с воздуховодами; протирать загрязнения ветошью.

5.5 Все работы по ремонту, техническому и сервисному обслуживанию зонта должны отражаться в журнале технического обслуживания по форме, приведённой в Таблице 3.

5.6 Для обслуживания, с целью очистки от пыли внутреннего пространства вытяжного зонта, необходимо произвести частичную разборку. Частичную разборку рекомендуется производить поэтапно – по одному модулю. Для этого снять две боковых панели и одну центральную панель в следующей последовательности:

1) промаркировать расположение панелей;
2) разъединить все болтовые соединения панели;
3) снять панель;
4) зафиксировать двумя болтами панели следующего модуля к поперечной перегородке;
5) аналогично демонтировать другие панели модуля;
6) произвести очистку с помощью высоковакуумных пылесосов;
7) произвести сборку в обратном порядке с учётом маркировки.

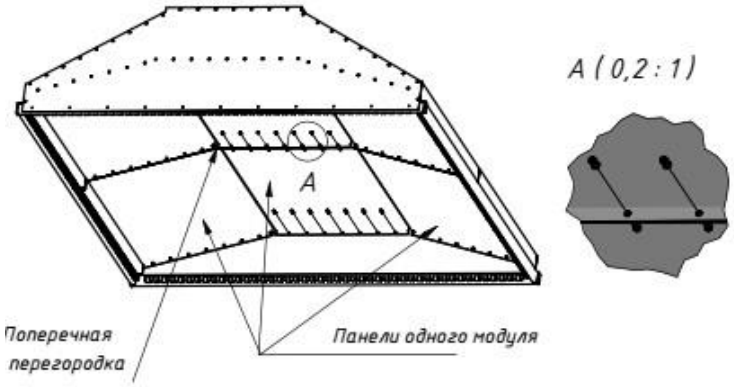

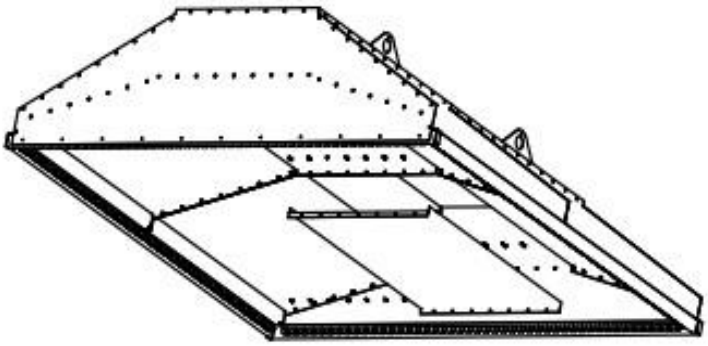

5.7 Все работы по ремонту, техническому и сервисному обслуживанию зонта должны отражаться в журнале технического обслуживания по форме, приведённой в таблице 3.

Таблица 3

Дата	**Замечания о техническом состоянии**	**Должность, ФИО и подпись ответственного лица**	**Примечание**

6 СРОК СЛУЖБЫ

6.1 Срок службы зонта составляет 10 (десять) лет и зависит от:

− соблюдения правил обслуживания и условий эксплуатации;
− интенсивности эксплуатации.

7 УПАКОВКА, ХРАНЕНИЕ, ТРАНСПОРТИРОВКА

7.1 Зонт консервации не подвергается, упаковывается в полиэтиленовую плёнку в собранном виде.

7.2 Хранить изделие в закрытых или других помещениях с естественной вентиляцией без искусственно регулируемых климатических условий, где колебания температуры и влажности воздуха существенно меньше, чем на открытом воздухе, расположенных в макроклиматических районах с умеренным и холодным климатом (группа условий хранения 2 ГОСТ 15150-69).

7.3 Транспортирование изделия может осуществляться любым видом крытого транспорта с обязательным выполнением норм и правил перевозок, утверждённых для данного вида транспорта.

8 СВЕДЕНИЯ ОБ УТИЛИЗАЦИИ

8.1 Изделие в своём составе токсичных веществ и драгметаллов не содержит.

8.2 Отслужившее срок изделие подлежит разборке, сортировке по типам материалов и утилизации в соответствии с указаниями действующих государственных нормативных документов.

9 СВИДЕТЕЛЬСТВО О ПРИЁМКЕ И ОБ УПАКОВЫВАНИИ

9.1 Зонт щелевой _____ изготовлен и принят в соответствии с обязательными требованиями государственных стандартов и признан годным к эксплуатации.

9.2 Изделие упаковано АО «СовПлим» согласно требованиям, предусмотренным конструкторской документацией.

Начальник ОТК_____ _____
(личная подпись) *(расшифровка подписи)*

МП

Дата выпуска_____
(число, месяц, год)

10 ГАРАНТИИ ИЗГОТОВИТЕЛЯ

10.1 Гарантия на оборудование действует в течение 12 (двенадцати) месяцев с момента исполнения предприятием-изготовителем обязательства по поставке при условии соблюдения покупателем правил транспортировки, хранения и эксплуатации.

11 ОСОБЫЕ ОТМЕТКИ

Реквизиты предприятия-изготовителя:
АО «СовПлим», Россия, 195279, Санкт-Петербург, шоссе Революции, д. 102, корп. 2
Тел.: (812) 33-500-33 e-mail: info@sovplym.com; http://www.sovplym.ru

ПРИЛОЖЕНИЕ А

Зонты оснащены по внутреннему периметру специальной гребёнкой - для подвешивания полос с помощью планки-держателя. Полоса с нарезкой и пробивкой отверстий, а также планка-держатель полосы заказываются отдельно.

Для заказа полос и комплектов планки (держателя) необходимо воспользоваться описанием комплектующих, приведённом в таблице 4.

Таблица 4

Комплектующие для зонтов щелевых			
Эскиз	**Код**	**Артикул**	**Наименование. Описание**
Комплект для подвешивания защитных полос к зонту			
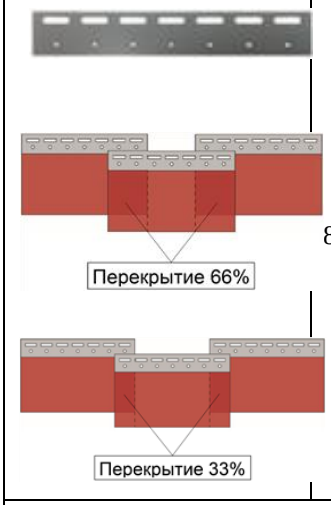	801748	КЗП-02.00.00	**Комплект планка 300 мм.** Предназначен для подвешивания полос шириной 300 мм к штатному гребенчатому креплению зонта. Рекомендуется подвешивать полосы с перекрытием 66% или 33%. Комплект состоит из основной планки с прорезями под гребёнку и прижимной планки с отверстиями под винт или заклёпку. Диаметр отверстий Ø5 мм, количество – 7 шт. (винты или заклёпки в комплект не входят). Рекомендуется нарезку полос требуемой длины, прошивку отверстий и крепление к ним комплекта планки оформлять по «Разовому заказу» на производстве СовПлим. Требуемая модель, цвет, количество и длина полосы рассчитываются и заказываются отдельно.
Защитные полосы (цена за 1 м)			
	36842	L 302	Полоса красная. L= 50 м. Ширина 300 мм, толщина 2 мм, 1 погонный метр ISO 25980
	36843	L 312	Полоса темно-зелёная Т9. L= 50 м. Ширина 300 мм, толщина 2 мм, 1 погонный метр ISO 25980
	38275	L 138	Полоса зелёная Т6. L= 50 м. Ширина 300 мм, толщина 2 мм, 1 погонный метр ISO 25980
	99950	L 322	Полоса бронзовая. L= 50 м. Ширина 300 мм, толщина 2 мм, 1 погонный метр ISO 25980
	36844		Полоса прозрачная стандарт. L= 50 м. Ширина 300 мм, толщина 2 мм, 1 погонный метр
	99554		Полоса прозрачная стандарт. L= 50 м. Ширина 300 мм, толщина 3 мм, 1 погонный метр

Необходимое количество полос рассчитывается с учётом их перекрытия (66% или 33%), а также длины каждой из сторон заказываемого зонта.

Крепление комплектов планки к полосам рекомендуется заказывать вместе с нарезкой и прошивкой отверстий под крепёж непосредственно на предприятии изготовителе – АО «СовПлим».