PLYMOVENT®
clean air at work

Вытяжное устройство

MINIMAN 100

ПАСПОРТ

Руководство по монтажу и эксплуатации

ИНСТРУКЦИЯ

Все права защищены. Информация, представленная в этом документе, была собрана для общего удобства наших клиентов. Он основан на общих данных, относящихся к свойствам строительного материала и методам работы, известным нам на момент выпуска документа, и поэтому может быть изменен или дополнен в любое время, и право на изменение или исправление настоящим явно сохраняется. Инструкции в этой публикации служат лишь руководством для установки, использования, обслуживания и ремонта продукта, упомянутого на титульной странице этого документа. Эта публикация должна использоваться для стандартной модели продукта того типа, который указан на титульном листе. Таким образом, производитель не может нести ответственность за любой ущерб, вызванный применением данной публикации к версии, фактически доставленной вам. Эта публикация была написана с большой осторожностью. Тем не менее, производитель не может быть привлечен к ответственности ни за ошибки, возникшие в данной публикации, ни за их последствия.

PLYMOVENT®	ТЕХНИЧЕСКОЕ ОПИСАНИЕ	
MiniMan		

MiniMan

Вытяжное устройство PlymoVent "MiniMan" представляет собой очень гибкое и эффективно еустройство улавливания и удаления для пыли, сварочного дыма, паяльного дыма, масляного тумана, дыма от растворителей и т. д. Внутренние воздуховоды соединены или газовой пружиной (для установки над опорой), или балансировочной тягой (для установки на вертикальную поверхность). Конструкция обеспечивает плавное позиционирование устройства внутри рабочего радиуса действия. MiniMan имеет чрезвычайно плавное движение. Воздухоприёмная воронка MiniMan достигает высоты выше монтажного уровня и вращается на 360 °. Внутренние и наружные воздуховоды изготовлены из легкого и гладкого алюминия. Это не только делает устройство прочным, и сводит к минимуму общий вес и уровень шума даже при высоких скоростях воздушного потока внутри воздуховодов. В качестве опции на внешнем воздуховоде имеется запорная заслонка с резиновой уплотнительной кромкой для минимизации уровня шума при закрытой заслонке. Ручка управления заслонкой имеет несколько различных положений, что позволяет точно настроить поток воздуха через вытяжное устройство.

Преимущества

- CLEAR-THRU дизайн - при полой конструкции вытяжного устройства все регулировочные и монтажные компоненты находятся снаружи, в результате чего снижаются потери давления.
- Поставляется в собранном виде - таким образом, сокращая время установки и финансовые затраты.
- Газовые пружины / резиновые тяги, которые балансируют вытяжное устройство в любом положение - придание очень плавного движения при перемещении.
- Легкое снятие гибкого шланга - облегчение чистки при обслуживании или замены шланга.
- В диаметре: Ø 100 мм, и две длины 1,5 и 2,1 м - для всех нужд.
- Внешние соединения для легкой регулировки.
- Резиновая кромка герметичной заслонки с точным управлением (аксессуар). Снижение шума, когда заслонка закрыта и устйчивое положение при любом потоке воздуха.

- По заказу возможно изготовление в белом цвете.

Поставка
Вытяжное устройство поставляется полностью собранным. При использовании стойки PA-100 (заказывается дополнительно) расширяются возможности по монтажу вытяжного устройства.

Технические данные

MMS-100-15
MMS-100-21

MMH-100-15
MMH-100-21

Модель	Диаметр шланга 100 мм	Рекомендуемый поток воздуха, м³/ч
MMS-100-1,5	100, 4"	200 - 500,
MMS-100-2,1	100, 4"	200 - 500,
MMH-100-1,5	100, 4"	200 - 500,
MMH-100-2,1	100, 4"	200 - 500,

Конструктивные особенности

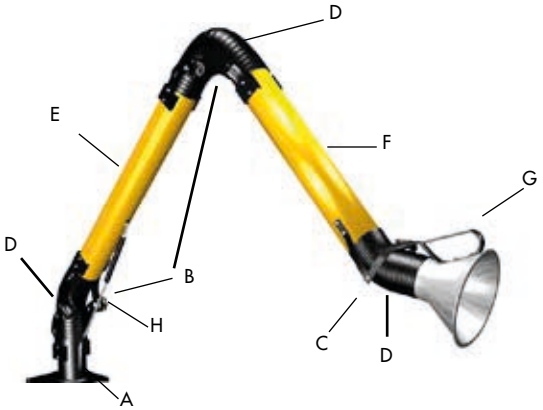

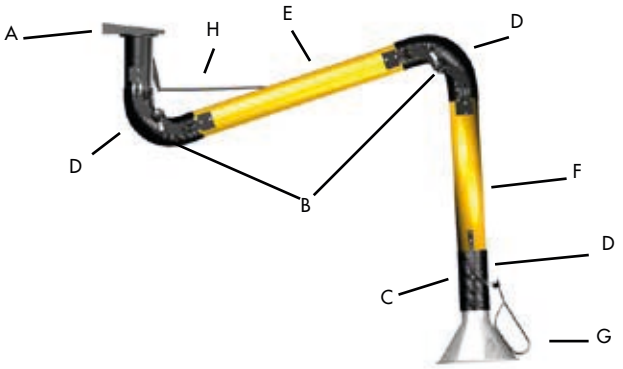

A. Настенный кронштейн.
B. Внутренний шарнир и средний шарнир с фрикционными тормозами.
C. Пружинные шайбы во всех шарнирах.
D. Огнестойкий шланг из тканого полиамида с ПВХ-покрытием с внутренней стальной спиралью.
E. Алюминиевый внутренний воздуховод.
F. Алюминиевый внешний воздуховод, с возможностью добавления заслонки в качестве дополнительной принадлежности.
G. Алюминиевая воздухоприёмная воронка с защитной сеткой.
H. Пневматическая пружина.

A. Настенный кронштейн.
B. Внутренний шарнир и средний шарнир с фрикционными тормозами.
C. Пружинные шайбы во всех шарнирах.
D. Огнестойкий шланг из тканого полиамида с ПВХ-покрытием с внутренней стальной спиралью.
E. Алюминиевый внутренний воздуховод.
F. Алюминиевый внешний воздуховод, с возможностью добавления заслонки в качестве дополнительной принадлежности.
G. Алюминиевая воздухоприёмная воронка с защитной сеткой.
H. Балансировочная тяга.

Управление

1. Рукоятка на воздухоприёмной воронке устройства.
2. Легкодоступный внешний механизм поддержки

3. Включатель светодиодной лампы рабочего освещения, см. LL-5.5/24-100

4. Ручной включатель вентилятора или автоматической заслонки, см. S-100

Воздухоприёмная воронка.
Черная алюминиевая воронка с порошковым покрытием может быть наклонен на 65 ° в сторону, на 75 ° вперед и на 120 ° назад.

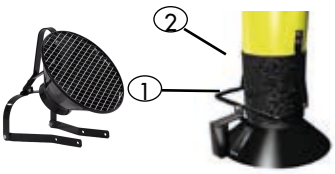

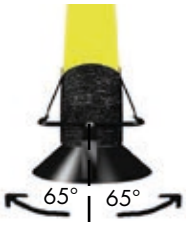

Потери давления

Приведенная ниже диаграмма потери давления показывает среднюю потерю давления через MiniMan.

Следующие аспекты влияют на потерю давления в MiniMan:
- Диаметр воздуховода Ø 100.
- Объем воздуха через устройство
- Количество изгибов в устройстве и углы изгибов.

MM-100

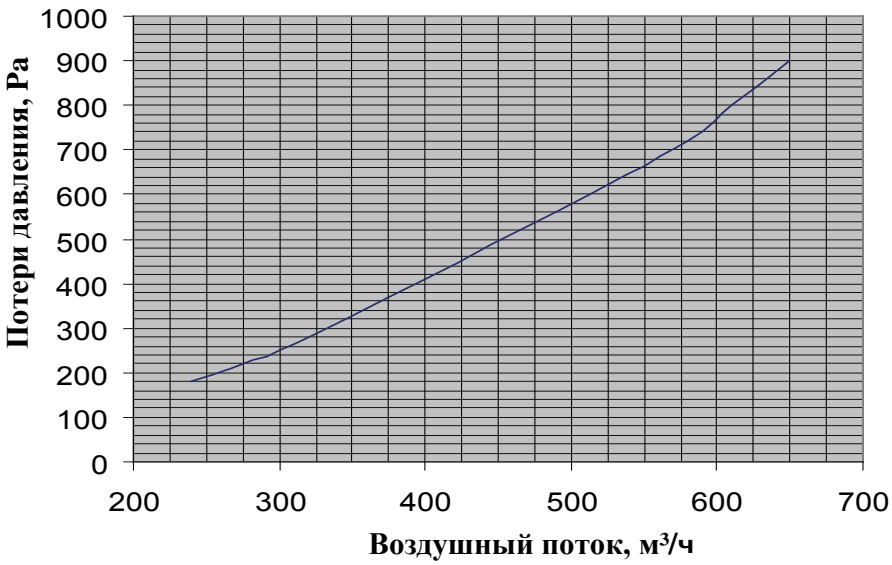

Возможные решения монтажа

1

MiniMan установлен на опоре PA-100

2

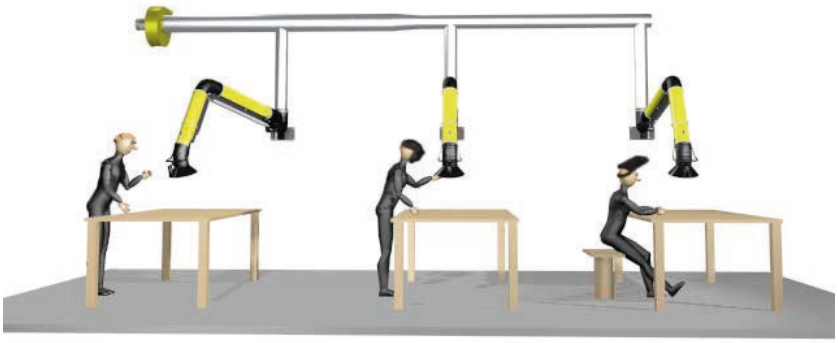

Центральная система: 3 x MiniMan с вентилятором FUK-2100.
Рекомендованные вентиляторы по количеству вытяжных устройств:
FS-2100: 2-3 вытяжных устройств*
FS-3000: 3-4 вытяжных устройств*
FA-4700: 4-5 вытяжных устройств*

* Рекомендации только для MM-100

3

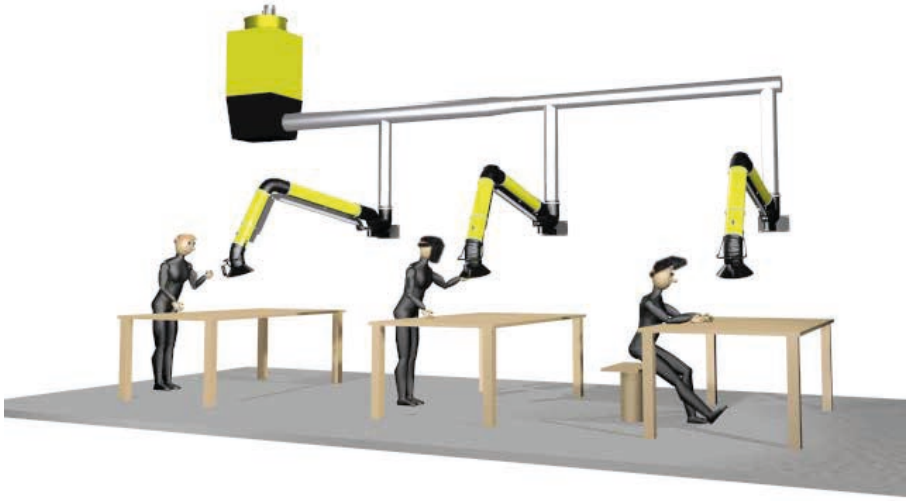

Центральная система: 3 x MiniMan подсоединены к фильтру WallPro Basic.
Рекомендации по количеству вытяжных устройств:
WallPro Basic: 2-4 вытяжных устройства*
WallPro Basic Power Plus: 3-6 вытяжных устройств*

* Рекомендации только для MM-100

Размеры монтажного кронштейна

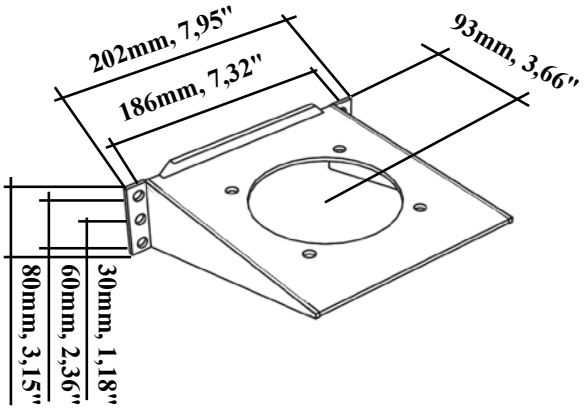

Размеры монтажной платы опор PA-110, 220

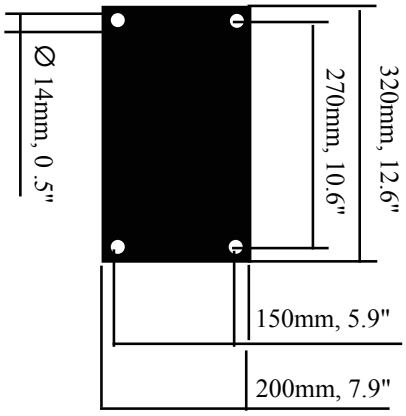

PLYMOVENT®	ИНСТРУКЦИЯ ПО МОНТАЖУ	
MiniMan		

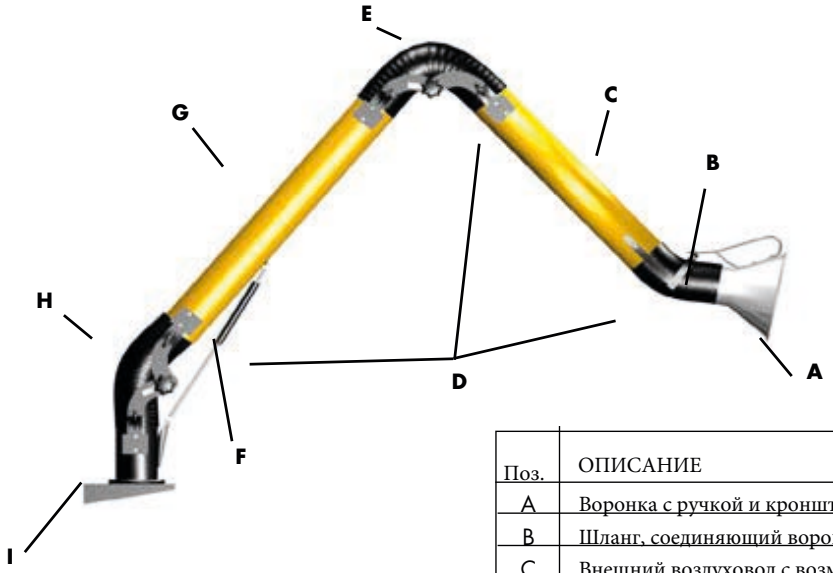

Поз.	ОПИСАНИЕ
A	Воронка с ручкой и кронштейном
B	Шланг, соединяющий воронку и внешний воздуховод
C	Внешний воздуховод с возможностью встраивания заслонки
D	Шланговые хомуты
E	Шланг, соединяющий внешний и внутренний воздуховоды
F	Пневматическая пружина
G	Внутренний воздуховод
H	Шланг, соединяющий вытяжное устройство с монтажным кронштейном
I	Монтажный кронштейн с шарнирным соединением

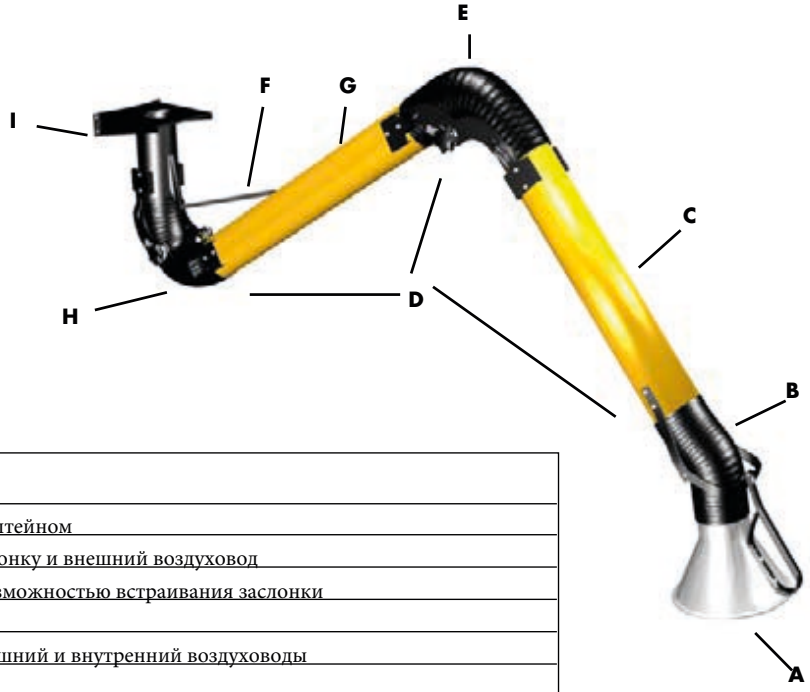

Поз.	ОПИСАНИЕ
A	Воронка с ручкой и кронштейном
B	Шланг, соединяющий воронку и внешний воздуховод
C	Внешний воздуховод с возможностью встраивания заслонки
D	Шланговые хомуты
E	Шланг, соединяющий внешний и внутренний воздуховоды
F	Балансировочная тяга
G	Внутренний воздуховод
H	Шланг, соединяющий вытяжное устройство с монтажным кронштейном
I	Монтажный кронштейн с шарнирным соединением

PLYMOVENT®	ИНСТРУКЦИЯ ПО МОНТАЖУ	
MiniMan		

Процедура установки шарового шарнира.

1. Удалите пружинный зажим с шаровой опоры и снимите наконечник.
2. Установите наконечник на шаровую опору.
3. Снова установите пружинный зажим.

MMS-100

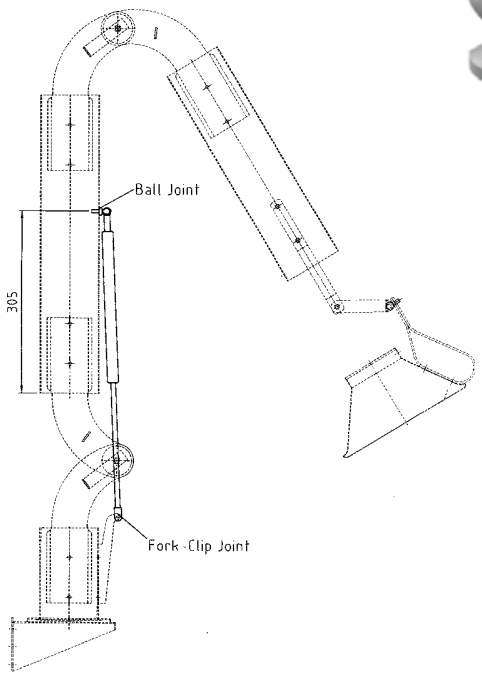

MMH-100

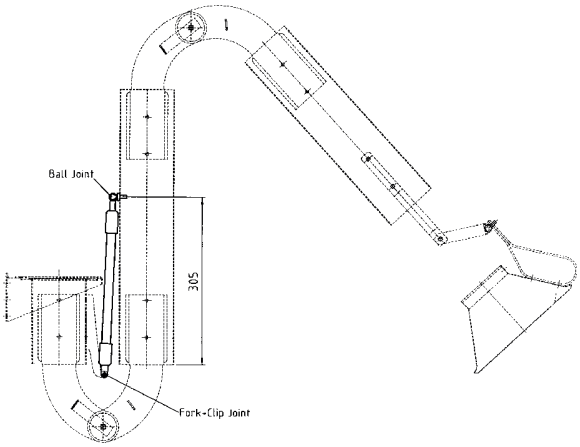

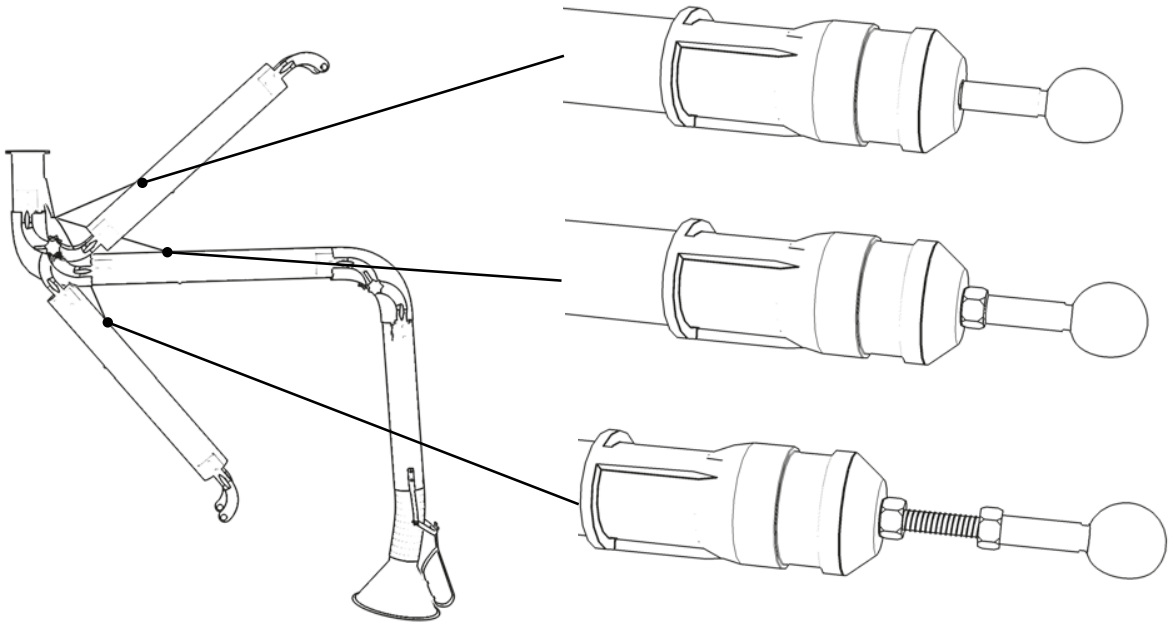

Инструкция по монтажу

1. Решите, где расположить настенный кронштейн, используя рисунки (стр. 4). Они показывают рабочий радиус действия

Рабочий радиус действия вытяжного устройства Miniman с боковым видом на MMS-100-21 и MMH-100-21. Все измерения высоты относятся к верхней стороне настенного кронштейна.

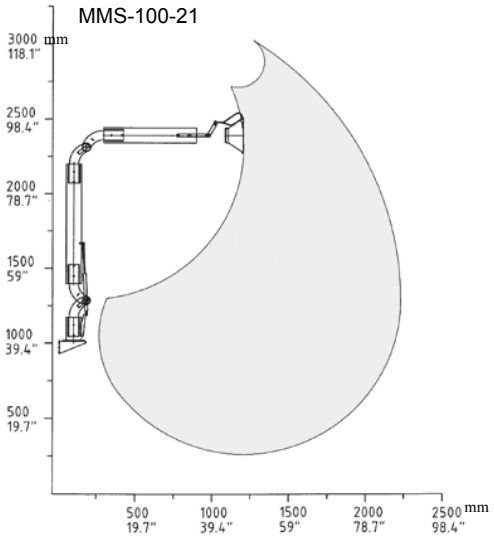

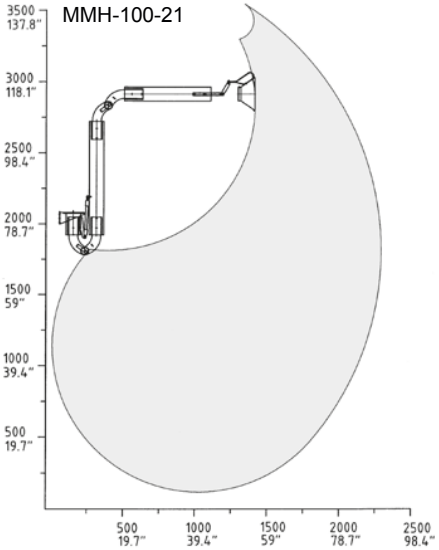

Рабочий радиус действия вытяжного устройства MiniMan, вид сверху.
Настенный кронштейн должен быть размещен таким образом, чтобы место работы находится в затененной зоне.

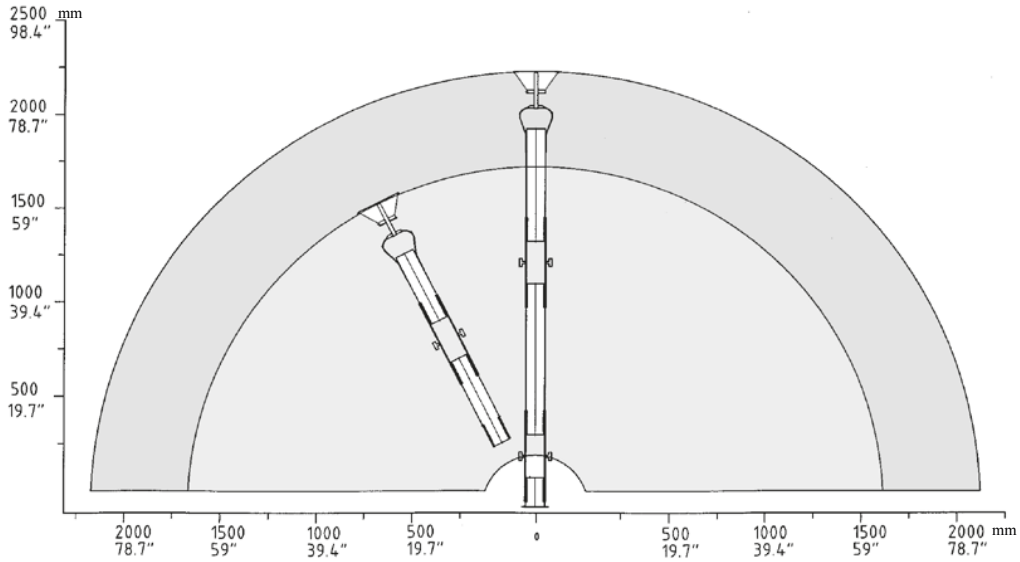

2. Прикрепите настенный кронштейн (A) непосредственно к стене или на стойке PA-100 или PA-220. Если кронштейн крепится непосредственно к стене, убедитесь, что конструкция стены достаточно прочная.

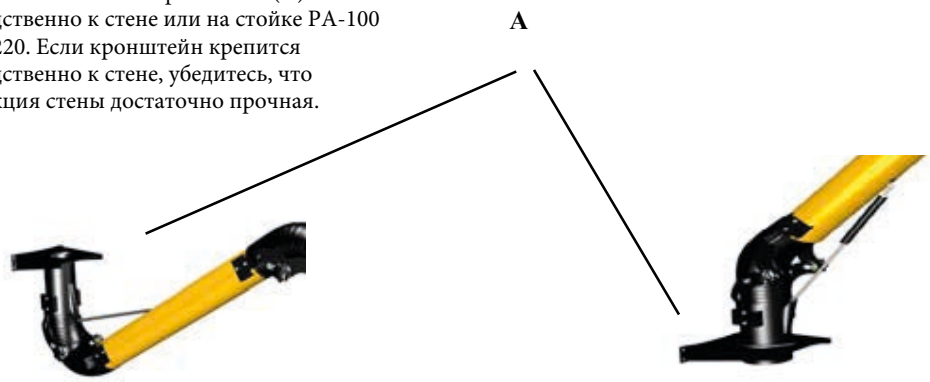

3. Если вы приобрели комплект встраиваемой заслонки DAMPER-100 и хотите его установить, продолжайте следовать приведенным ниже инструкциям. Если вы приобрели комплект рабочего светодиодного освещения LL-5.5/24-100 и хотите установить его, перейдите к шагу 7.

4. Удалите наклейки, закрывающие монтажные отверстия (A) для заслонки и шланга между воздухоприёмной воронкой и внешним воздуховодом (B), и прикрепите «храповик» (C) к верхней части воздуховода, используя прилагаемую заклепку (D) ,

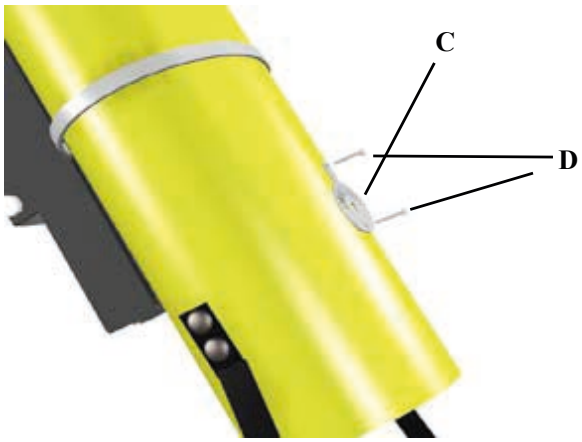

5. Поместите заслонку DAMPER-100 (A) внутрь наружного воздуховода (B) Поместите кассету с шариками в отверстие в заостренной части ручки поворота заслонки (D) и вставьте ось заслонки (C) с верхней стороны воздуховода через лопасть заслонки. Возможно, вам придется воспользоваться постукиванием с помощью молотка. Совместите ручку с лопастью заслонки таким образом, чтобы ручка была направлена вдоль воздуховода, когда заслонка полностью открыта (E), прикрепите лопасть заслонки к валу с помощью прилагаемого "винта захвата". Правильное положение поворотной ручки - это когда расстояние между храповым механизмом заслонки и ручкой составляет приблизительно 1 мм. Соберите по порядку упругую резиновую шайбу, пружинную шайбу и звездообразную шайбу на валу заслонки.

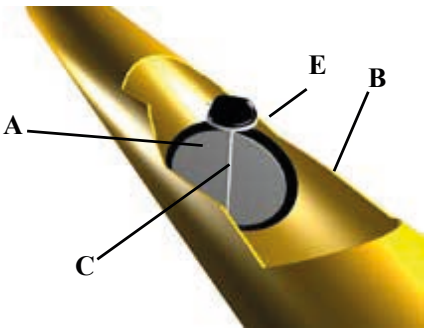

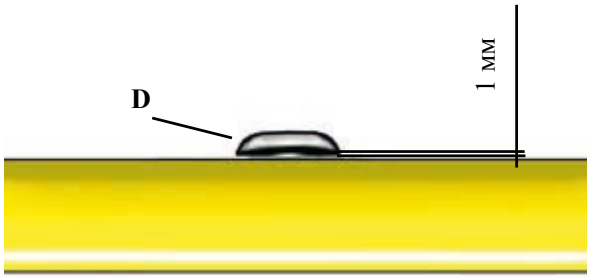

6. Присоедините шланг между воздухоприёмной воронкой и внешним воздуховодом. **Вы завершили установку комплекта заслонки DAMPER-100.**

7. Если вы приобрели светодиодное рабочее освещение LL-5.5/24-100, пожалуйста, продолжайте следовать пошаговым инструкциям.

8. Удалите сетку (A) изнутри воздухоприёмной воронки. Самый эффективный способ сделать это - схватить сетку с помощью плоскогубцев и вытянуть ее наружу. Также удалите наклейку, закрывающую дополнительные отверстия на воронке (B).

9. Прикрутите узел переключателя (A) к воронке с помощью прилагаемой гайки и болта (B). Вставьте штекер, прикрепленный к патрону лампы (C), изнутри колпака через прямоугольное отверстие. Установите патрон освещения (D) внутри воронки. Подсоедините штекер от переключателя в сборе к штекеру от светового картриджа.
Избыток кабеля между переключателем в сборе и световым картриджем можно вставить обратно в корпус переключателя.

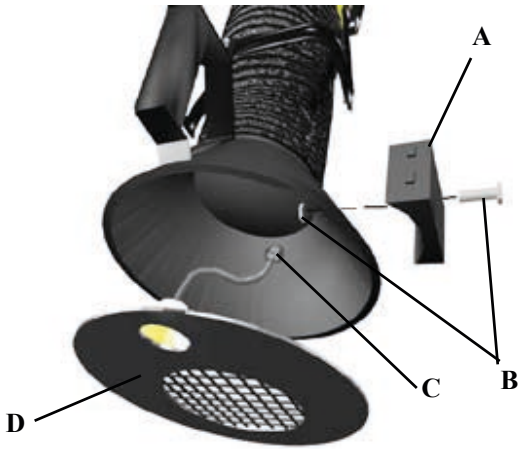

10. Закрепите кабель питания на кронштейне с помощью двух прилагаемых пластиковых крепежных элементов (A). При этом убедитесь, что длина кабеля между воздуховодом и воздухоприёмной воронкой (B) достаточно велика, чтобы не препятствовать движению воронки. Прикрепите оставшуюся часть кабеля к кронштейну с помощью оставшихся пластиковых креплений и самоклеящихся анкеров. **Вы завершили установку комплекта светодиодного рабочего освещения.**

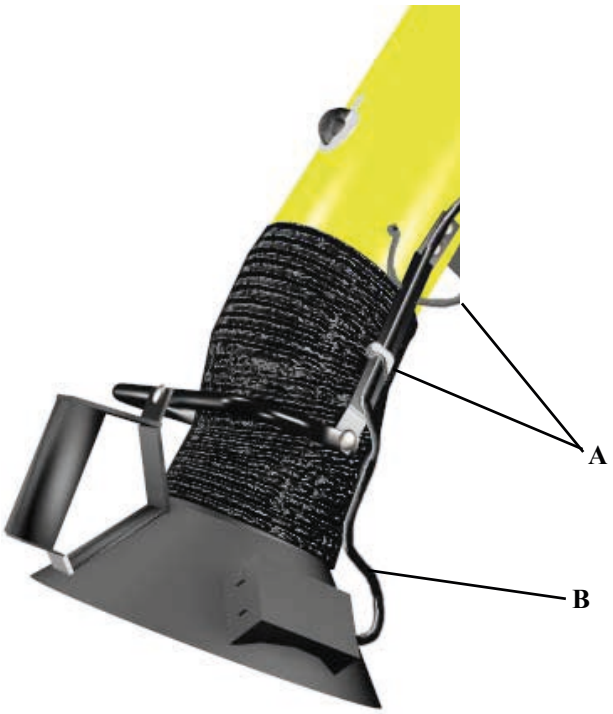

PLYMOVENT®	ИНСТРУКЦИЯ ПО ОБСЛУЖИВАНИЮ	
MiniMan		

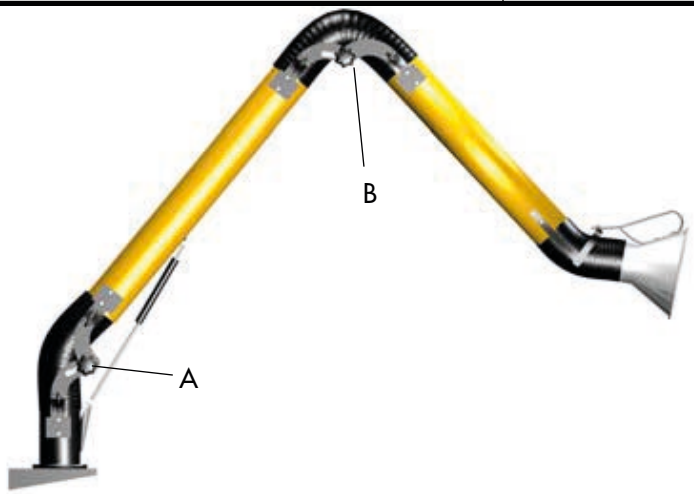

А. Если внутренний воздуховод перемещается слишком тяжело или не фиксируется в выбранном положении:
1. Проверьте правильность крепления на стене. Также убедитесь, что настенный кронштейн выровнен.
2. Проверьте и отрегулируйте фрикционные соединения, отмеченные А на рисунке.
Б. Если внешний воздуховод не будет оставаться в требуемом положении:
1. Убедитесь, что устройство правильно собрано. Также убедитесь, что настенный кронштейн выровнен.
2. Проверьте и отрегулируйте фрикционные соединения, помеченные буквой В на рисунке.

Комплектующие и запасные части

MiniMan 100 (жёлтый/белый)

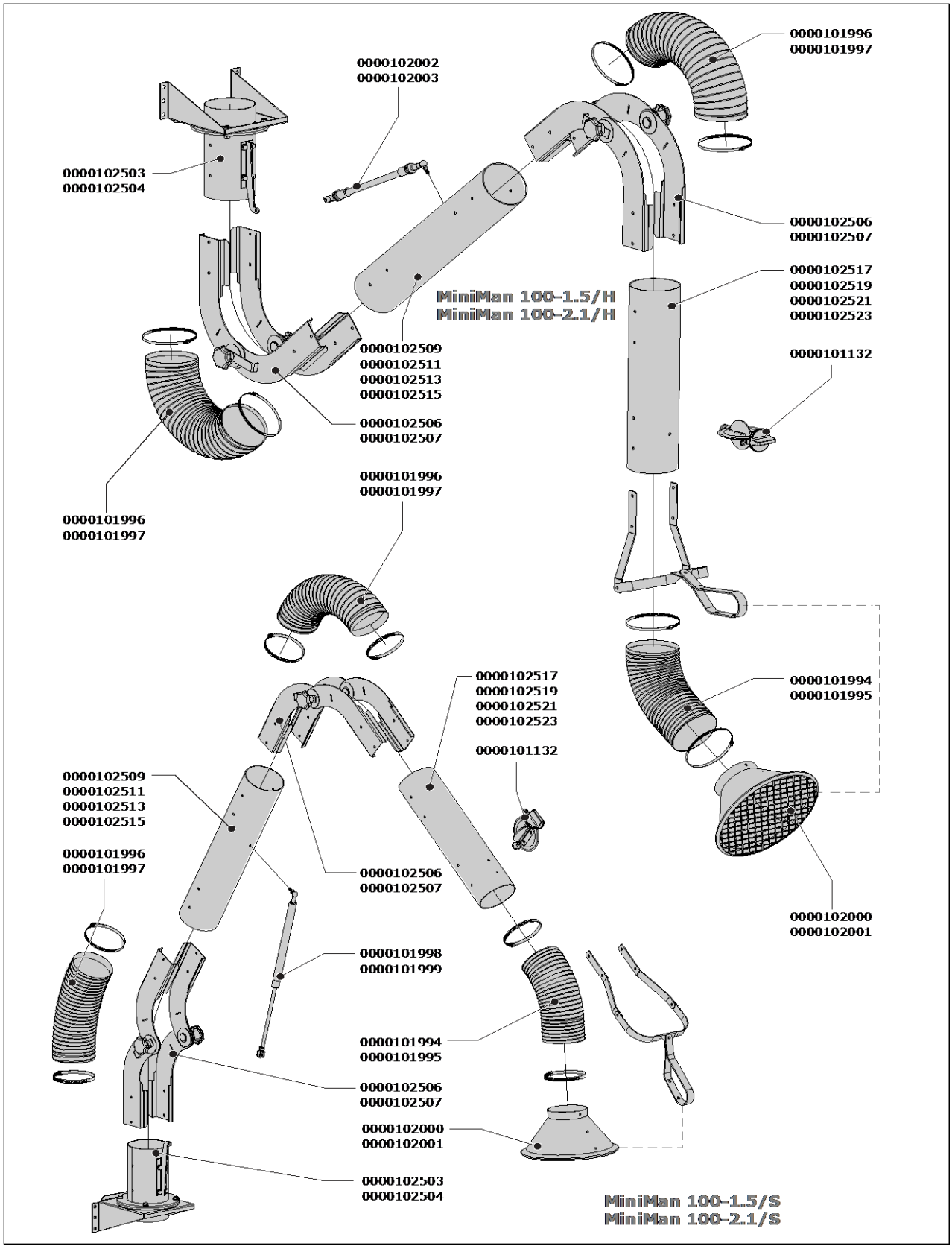

Запасные части

MM-100 общие (жёлтый/белый)

#	Запасные части
0000101132	Заслонка DAMPER-100
0000101994	Шланг L=330 мм/Ø 100 мм (чёрный), вкл. 2 манжеты
0000101995	Шланг L=330 мм/Ø 100 мм (белый), вкл. 2 манжеты
0000101996	Шланг L=500 мм/Ø 100 мм (чёрный), вкл. 2 манжеты
0000101997	Шланг L=500 мм/Ø 100 мм (белый), вкл. 2 манжеты
0000102000	Воронка MM-100 (чёрный), комплект
0000102001	Воронка MM-100 (белый), комплект
0000102503	Настенный монтажный кронштейн MM- 100 (чёрный)
0000102504	Настенный монтажный кронштейн MM- 100 (белый)
0000102506	Шарнирное соединение MM-100 (чёрный)
0000102507	Шарнирное соединение MM-100 (белый)

MM-100-1.5/H (жёлтый/белый)

#	Запасные части
0000102002	Балансирующая тяга MM-100- 1.5/H
0000102509	Внутренний воздуховод MM-100-1.5 жёлтый
0000102511	Внутренний воздуховод MM-100-1.5 белый
0000102517	Внешний воздуховод MM-100-1.5 жёлтый
0000102519	Внешний воздуховод MM-100-1.5 белый

MM-100-2.1/H (жёлтый/белый)

#	Запасные части
0000102003	Балансирующая тяга MM-100- 2.1/H
0000102513	Внутренний воздуховод MM-100-2.1 жёлтый
0000102515	Внутренний воздуховод MM-100-2.1 белый
0000102521	Внешний воздуховод MM-100-2.1 жёлтый
0000102523	Внешний воздуховод MM-100-2.1 белый

MM-100-1.5/S (жёлтый/белый)

#	Запасные части
0000101998	Пневматическая пружина 300 N
0000102509	Внутренний воздуховод MM-100-1.5 жёлтый
0000102511	Внутренний воздуховод MM-100-1.5 белый
0000102517	Внешний воздуховод MM-100-1.5 жёлтый
0000102519	Внешний воздуховод MM-100-1.5 белый

MM-100-2.1/S (жёлтый/белый)

#	Запасные части
0000101999	Пневматическая пружина 500 N
0000102513	Внутренний воздуховод MM-100-2.1 жёлтый
0000102515	Внутренний воздуховод MM-100-2.1 белый
0000102521	Внешний воздуховод MM-100-2.1 жёлтый
0000102523	Внешний воздуховод MM-100-2.1 белый

ПАСПОРТ ИЗДЕЛИЯ

1. Настоящим паспортом АО «СовПлим» гарантирует соответствие данного изделия технической документации фирмы производителя.

2. АО «СовПлим» гарантирует работоспособность изделия в соответствии с техническими данными, при соблюдении потребителем правил транспортирования, хранения, монтажа, эксплуатации и технического обслуживания, установленных сопровождаемой технической документацией фирмы производителя.

3. Срок гарантии устанавливается в течение 12 месяцев со дня отправки изделия заказчику.

4. Срок гарантии не распространяется на расходные материалы и комплектующие изделия (фильтрующие кассеты, шланги и т.п.)

Наименование изделия:

Вытяжное устройство MiniMan-100

Заводской номер:

Дата отгрузки _____

Начальник ОТК _____
Подпись, дата

_____
Инициалы, фамилия

М.П.

Производитель:
Plymovent Manufacturing BV
P.O. Box 9350
1800 GJ Alkmaar
The Netherlands

Поставщик:
Официальный представитель фирмы Plymovent Manufacturing BV в России – АО "СовПлим" Санкт-Петербург, ш. Революции, д 102, к.2 Тел.: **(812) 33-500-33;** факс: **(812) 227-26-10**

PLYMOVENT®
clean air at work

021213/0 MiniMan-100