PLYMOVENT®
clean air at work

RU Стационарный фильтр для удаления сварочных дымов с двумя гибкими вытяжными устройствами

DUALGO | DUALGO PLUS

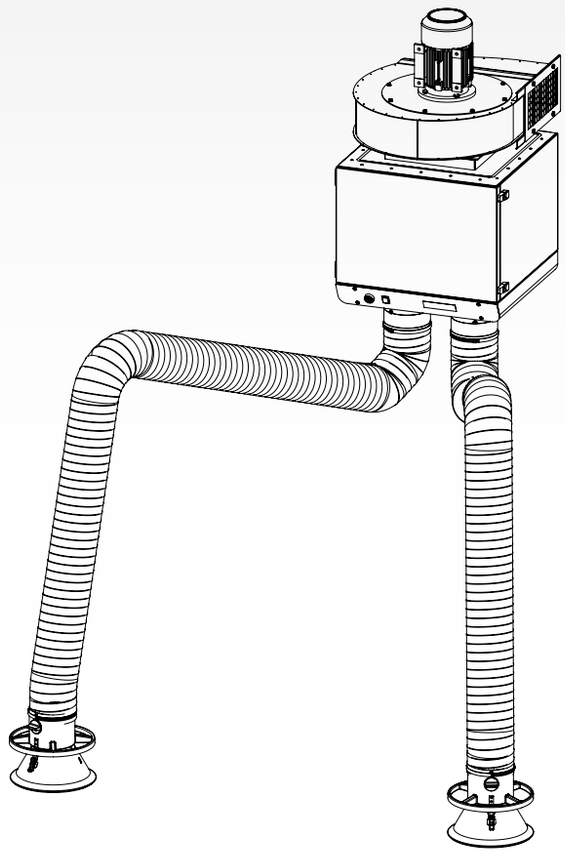

RU Руководство пользователя

RU - ОРИГИНАЛЬНАЯ ИНСТРУКЦИЯ

Все права защищены. Информация, указанная в этом документе, собрана для удобства наших клиентов. Данные основаны на информации о материалах и технологиях актуальной на момент создания руководства и, поэтому, может меняться в любой момент. Тем самым мы оставляем за собой право вносить изменения в данное руководство без предварительного уведомления. Инструкции в данном руководстве являются общими сведениями об установке, эксплуатации, обслуживании и ремонте устройства, наименование которого указано на обложке. Это руководство относится к стандартной модели устройства, указанной на обложке. Таким образом производитель не несет ответственности за любой ущерб, явившийся результатом выполнения инструкций из данного руководства, нанесенный конкретной версии устройства, доставленной вам. Это руководство было составлено с большим вниманием. Тем не менее, производитель не несет ответственности за возможные ошибки в данном руководстве или за их последствия.

СОДЕРЖАНИЕ

РУССКИЙ		Стр.
Предисловие		4
1.	Вступление	4
2.	Описание устройства	5
3.	Требования безопасности	5
4.	Установка	7
5.	Эксплуатация	8
6.	Обслуживание	9
7.	Устранение неисправностей	10
8.	Запасные части	10
9.	Электрическая схема	11
10.	Утилизация	11
Декларация CE		11

ПРЕДИСЛОВИЕ

Использование данного руководства

Это руководство предназначено для профессионалов, квалифицированных специалистов и опытных пользователей, которые в состоянии безопасно установить, использовать, обслуживать и ремонтировать устройство, название которого указано на обложке.

Пиктограммы и символы

В данном руководстве используются следующие пиктограммы и символы:

	СОВЕТ Предложения и рекомендации для облегчения выполнения конкретных задач и действий.
	ВНИМАНИЕ Дополнительная информация для пользователя. Символ указывает на возможные проблемы, с которыми может столкнуться пользователь.
	ОСТОРОЖНО! Действия, выполнение которых без должных предосторожностей, могут привести к повреждениям устройства, помещения или нанести вред окружающей среде.
	ПРЕДУПРЕЖДЕНИЕ! Действия, выполнение которых без должных предосторожностей, могут привести к повреждениям устройства или к серьезным травмам.
	ОСТОРОЖНО! Указывает на риск поражения электрическим током.
	ПРЕДУПРЕЖДЕНИЕ! Угроза возгорания! Важное предупреждение против возникновения пожара.
	ПРЕДУПРЕЖДЕНИЕ! Угроза взрыва! Важное предупреждение против возникновения взрывов.
	Средства индивидуальной защиты (СИЗ) Инструкции по использованию средств защиты органов дыхания при проведении работ по обслуживанию, ремонту, а также тестированию устройства. Мы рекомендуем использовать респиратор-полумаску с классом защиты соответствующему классу P3 стандарта DIN EN 141/143.
	Средства индивидуальной защиты (СИЗ) Инструкции по использованию защитных перчаток при проведении работ по обслуживанию и ремонту устройства.

Текстовые списки

Списки отмеченные “-” (дефисом) означают перечисление. Списки отмеченные “•” (точками) означают последовательность действий.

Обслуживание и техническая поддержка

Для получения информации о специфичных настройках, процедур обслуживания или ремонта, которые не описаны в данном руководстве, обратитесь к производителю. При обращении убедитесь, что располагаете следующей информацией:
- наименование устройства
- серийный номер

Эти данные вы можете найти на шильде устройства.

Указания на устройство

Если не указано иное, содержание данного руководства относится к устройствам DualGo и DualGo^{plus}.

1 ВСТУПЛЕНИЕ

1.1 Идентификация устройства

Идентификационная шильда устройства помимо прочей информации содержит также:
- наименование устройства
- серийный номер
- требуемое напряжение и частоту тока
- мощность

1.2 Общее описание

DualGo — это стационарное фильтровентиляционное устройство со встроенным вентилятором и двумя вытяжными устройствами. Оснащено пре-фильтром и фильтрующим картриджем HEPA (оба элемента накопительные).

1.2.1 Интенсивность эксплуатации

Мы рекомендуем использовать DualGo для обслуживания эпизодических и регулярных сварочных работ[1].

1.3 Опции и аксессуары

Следующие продукты могут использоваться как опции и аксессуары:

- OL-250/FUA-4700 | Выходной переходник с квадратного фланца на круглый Ø 250 мм
- OL-315/FUA-4700 | Выходной переходник с квадратного фланца на круглый Ø 315 мм
- SAS-315 прямой | Глушитель (прямой) Ø 315 мм
- SAS-315 отвод 90° | Глушитель (отвод) Ø 315 мм

1.4 Технические характеристики

Габаритные размеры и характеристики				
Материал (корпус)	оцинкованная сталь			
	DualGo		**DualGo^{plus}**	
Вес (без выт. ус-ва)				
Фильтры				
	DualGo		DualGo^{plus}	
Пре-фильтр: - материал - фильтрующая поверхность	 полиэстер 1 м²		 полиэстер 1 м²	
- класс фильтрации	G4 согласно EN 779		G4 согласно EN 779	
HEPA фильтр: - материал - фильтрующая поверхность	 стекловолокно 26 м²		 стекловолокно 26 м²	
- класс фильтрации	HEPA E12 согласно EN 1822:2009		HEPA E12 согласно EN 1822:2009	
Моющийся	нет		нет	
Вытяжное устройство				
	DualGo		**DualGo^{plus}**	
Тип	шланговое выт. устройство (EconomyArm)		металлическое выт.устройство (KUA)	
Длина	2, 3 или 4 м		2, 3 или 4 м	
Диаметр	Ø 160 мм		Ø 160 мм	
Вес (каждого ВУ)	**Тип**	**Вес**	**Тип**	**Вес**
	EA-2	11 кг	KUA-2	13,5 кг
	EA-3	13 кг	KUA-3	17 кг
	EA-4	15 кг	KUA-4	18 кг

1. примерно 1 катушка проволоки или 7.5 кг сварочных электродов в месяц

Вентилятор	
Тип вентилятора	радиальный
Производительность	макс. 1700 м³/ч
Скорость вращения	2800 об/мин
Уровень шума - с глушителем SAS-315	79 дБ(А) в соответствии с ISO 3746 70 дБ(А) в соответствии с ISO 3746
Электрические характеристики	
Мощность	2,2 кВт
Допустимое напряжение	- 400В/3ф/50Гц - 208-230/460В/3ф/60Гц - 575В/3ф/60Гц
Тип двигателя	50Гц: IEC | 60Гц: NEMA
Класс энергоэффективности	IE3 / premium
Шнур питания	не включен в комплект
Вилка	не включена в комплект
Класс сварочных дымов	
W3	согласно ISO 15012-1:2013

1.4.1 Габаритные размеры

См. Рис. I на странице 12.

1.5 Зона охвата

См. Рис. II на странице 12.

1.6 Условия эксплуатации

Температура в рабочей зоне: - мин. - ном. - макс.	 5°C 20°C 70°C
Макс. отн. влажность	90%
Уличное использование	нет

1.7 Транспортировка устройства

Производитель не несет ответственности за любые повреждения полученные в процессе транспортировки после отгрузки устройства.

- Обращайтесь с устройством и вытяжным устройством аккуратно.
- Полностью отсоединяйте вытяжное устройство перед транспортировкой. Отсоединяйте вытяжное устройство выполняя инструкции по ее подключению в обратном порядке. После этого фильтр и вытяжное устройство могут транспортироваться на палете с использование оригинальной упаковки.
- Для предотвращения повреждений убедитесь что фильтр и вытяжное устройство надежно закреплены на палете.

2 ОПИСАНИЕ УСТРОЙСТВА

2.1 Компоненты

Устройство состоит из следующих основных компонентов и элементов:

Рис. 2.1
A вентилятор + двигатель
B HEPA фильтр
C пре-фильтр
D вытяжное устройство (2 шт.) (показано шланговое ВУ)
E пульт управления
F регулировочная заслонка

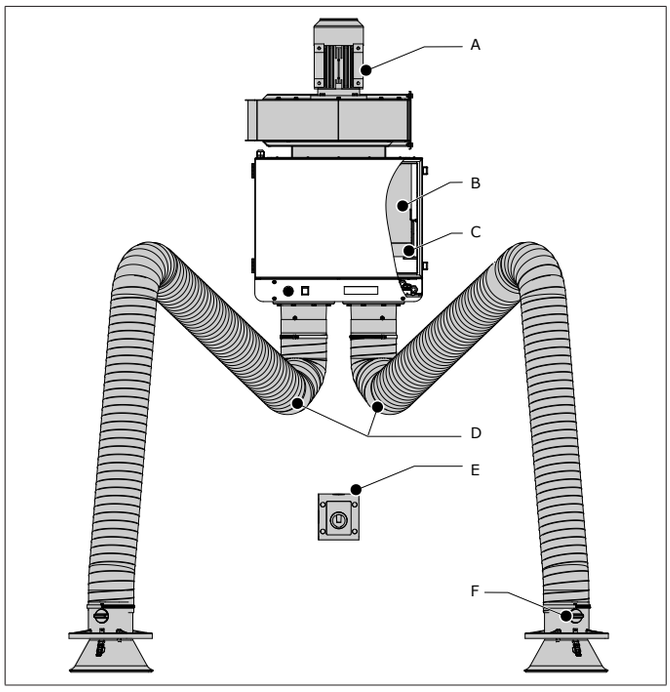

Рис. 2.1 Основные компоненты и элементы

2.2 Эксплуатация

DualGo работает по принципу рециркуляции воздуха. Сварочный дым захватывается через воронку вытяжного устройства встроенным вытяжным вентилятором. Загрязненный воздух проходит пре-фильтр и очищается, проходя через HEPA фильтр-картридж.
Очищенный воздух возвращается в помещение через выхлопной патрубок вентилятора.

2.2.1 Индикация необходимости замены фильтра

DualGo оснащен сервисным индикатором, который отслеживает величину воздушного потока. Он подает звуковой сигнал о необходимости замены фильтра(ов).

3 ТРЕБОВАНИЯ БЕЗОПАСНОСТИ

Общие сведения

Производитель не несет никакой ответственности за повреждения устройства или травмы вызванные игнорированием требований безопасности, указанным в данном руководстве, или невнимательностью при установке, использовании, обслуживании и ремонте устройства, наименование которого указано на обложке, и любых относящихся к нему аксессуаров.
Особые условия эксплуатации или аксессуары могут быть связаны с дополнительными требованиями безопасности. Немедленно свяжитесь со своим поставщиком, если вы заметите потенциальную опасность использования устройства.

Пользователь всегда полностью ответственен за соблюдение местных инструкций и требований безопасности. Ознакомьтесь со всеми инструкциями и требованиями относящимися к вашей деятельности.

Руководство пользователя

- Каждый, кто использует или работает с устройством, должен ознакомиться с данным руководством и неукоснительно соблюдать все перечисленные в нем требования безопасности. Руководители должны проинструктировать персонал в соответствии с руководством и контролировать соблюдение всех указанных требований и инструкций.
- Не меняйте последовательности действий.
- Держите руководство рядом с устройством.

Пользователи

- Использовать данное устройство могут только авторизованные, обученные и квалифицированные пользователи. Временные сотрудники и стажеры могут использовать устройство только под наблюдением ответственного и квалифицированного технического специалиста.
- Относитесь к работе внимательно, не отвлекайтесь. Не используйте устройство находясь под воздействием алкоголя, наркотиков или медикаментов.
- Устройство не предназначено для использования детьми или людьми с ограниченными физическими или умственными способностями, людьми с проблемами восприятия, а также людьми без необходимых знаний и опыта, в том случае, если они не были детально проинструктированы.
- Не позволяйте детям играть с устройством.

Назначение устройства[2]

Устройство было специально разработано для удаления и фильтрации газов и частиц, которые выделяются в процессе обычных, наиболее распространенных, типов сварочных работ. Использование устройства с другими целями считается нецелевым использованием. Производитель не несет никакой ответственности за повреждения или травмы вызванные таким использованием. Устройство было произведено в соответствии с самыми современными стандартами и требованиями безопасности. Всегда используйте данное устройство предварительно убедившись в его отличном состоянии, согласно его назначению и согласно инструкциям, указанным в данном руководстве.

Технические характеристики

Не изменяйте характеристики приведенные в данном руководстве.

Внесение изменений

Внесение изменений в конструкцию устройства или отдельных его частей не допускается.

Установка

- Установка устройства должна осуществляться исключительно авторизованными, обученными и квалифицированными специалистами.
- Электрические подключения должны быть выполнены в соответствии с требованиями местного законодательства.
- Всегда используйте средства индивидуальной защиты (СИЗ) во время проведения установки для защиты от травм. Это требование также относится ко всем работникам находящимся на площадке, где ведутся работы.
- Используйте соответствующее альпинистское снаряжение и страховку при работах на высоте более 2м (следуйте требованиям местного законодательства).
- Не устанавливайте устройство перед входами в помещение и аварийными выходами.
- При работах по установке следите за тем чтобы не повредить газовые трубы, водопроводы и электрические кабели.
- Обеспечьте хорошее освещение рабочей зоны.
- Относитесь к работе внимательно, не отвлекайтесь. Не проводите работ по установке, находясь под воздействием алкоголя, наркотиков или медикаментов.
- Воздух загрязненный частицами хрома, никеля, бериллия, кадмия, свинца и т.п., нельзя возвращать в рабочую зону. Такой воздух должен выбрасываться из помещения на улицу.

2. "Назначение устройства" согласно определению в стандарте EN-ISO 12100-1 — это спектр задач для решения которых, согласно информации от производителя, данное устройство подходит. В случае сомнений, назначение устройства может быть определено исходя из конструкции, модели и порядка использования устройства, который считается "нормальным". Эксплуатация устройства в рамках его назначения включает в себя ознакомление с инструкциями в руководстве пользователя.

Эксплуатация

	ПРЕДУПРЕЖДЕНИЕ! Риск возгорания! не используйте устройство для обслуживания: - процессов полировки в комбинации с процессами зачистки, сварки и другими процессами, сопровождающимися выделением искр. (Волокна от полировочных и зачистных дисков крайне легко воспламеняются и представляют большой риск возгорания) - процессов строжки - удаления и фильтрации воспламеняющихся, тлеющих или горящих материалов и жидкостей - удаления и фильтрации агрессивных дымов или острых частиц - удаления и фильтрации частиц пыли выделяемых при первичной обработки сваренных поверхностей - удаление сигарет, сигар, замасленной ветоши и других возгораемых частиц, объектов и кислот
	ПРЕДУПРЕЖДЕНИЕ! Угроза взрыва! Не используйте устройство для потенциально взрывоопасных процессов, напр.: - лазерная резка алюминия - зачистка деталей из алюминия и магния - работа в присутствии или удаление взрывоопасных веществ/газов
	ПРЕДУПРЕЖДЕНИЕ! Не используйте устройство для: - удаления горячих газов (более 70°C) - работ около открытого огня - удаления масляного тумана - удаления сварочных дымов с масляными включениями - удаление цемента, деревянной пыли и т.п.

- Осмотрите устройство на предмет повреждений. Убедитесь в работе всех систем безопасности.
- Всегда используйте средства индивидуальной защиты (СИЗ) во время проведения установки для защиты от травм. Это требование также относится ко всем работникам находящимся на площадке, где ведутся работы.
- Следите за рабочей зоной. Не позволяйте посторонним заходить в рабочую зону.
- Защищайте устройство от воды и повышенной влажности.
- Всегда следите за тем, чтобы рабочее помещение было хорошо провентилировано, особенно это касается замкнутых пространств.
- Убедитесь что в помещении, где используется устройство, находится необходимое количество работающих огнетушителей.
- Не оставляйте инструменты и другие вещи на устройстве или внутри него.
- Избегайте возможного контакта между DualGo и обрабатываемой деталью, так как в этом случае возможно поражение электрическим током.

Сервис, обслуживание и ремонт

- Следуйте величине сервисных интервалов, указанных в данном руководстве. Несоблюдение интервалов обслуживания влечет за собой повышенную стоимость ремонта и может привести к потере гарантии.
- Всегда используйте средства индивидуальной защиты (СИЗ) во время проведения установки для защиты от травм. Это требование также относится ко всем работникам находящимся на площадке, где ведутся работы.
- Всегда следите за тем, чтобы рабочее помещение было хорошо провентилировано.
- Используйте только те сервисные процедуры инструменты, материалы и смазочные масла, которые одобрены производителем. Никогда не используйте изношенные инструменты и не оставляйте инструменты внутри или на поверхности устройства.
- Используйте соответствующее альпинистское снаряжение и страховку при работах на высоте более 2м (следуйте требованиям местного законодательства).
- Убирайте рабочее место после проведения работ.

	ВНИМАНИЕ Сервис, обслуживание и ремонт должны осуществляться согласно директивам TRGS 560 и TRGS 528 только авторизованными, обученными и квалифицированными специалистами.
	ВНИМАНИЕ Перед началом работ по сервису, ремонту и/или обслуживанию: - полностью отключите электроснабжение устр-ва
	Средства индивидуальной защиты (СИЗ) Используйте респираторы и защитные перчатки во время работ по сервису, обслуживанию и ремонту.
	ПРЕДУПРЕЖДЕНИЕ Промышленный пылесос, который вы используете в процессе проведения обслуживания и ремонта должен иметь класс H (EN 60335-2-69) или HEPA (эффективность ≥99.97% для частиц 0.3 µm)

4 УСТАНОВКА

4.1 Инструменты и требования

Для установки устройства вам потребуются:
- базовые инструменты
- вилочный погрузчик

4.1.1 Требования к месту установки

- инструмент для перфорации/сверления стен[3]
- шнур питания 4G1.5 (4x15 мм²)
- кабельный разъем M20
- опция: вилка[4]

4.2 Распаковка

Убедитесь в комплектности поставки. Упаковка содержит:

Стационарный фильтр
- стационарный фильтр, вкл. стенной кронштейн
- болты (2 шт.) + гайки (2 шт.) + шайбы (4 шт.)
- шестигранный ключ
- шайбы M6 (8 шт.)
- шестиугольные болты M6x25 (8 шт.)

Вытяжное устройство (2)

В случае DualGo: шланговое вытяжное устройство (2)
- вытяжное устройство (в сборе, за исключением гибкого воздуховода)
- гибкий воздуховод
- хомут для гибкого воздуховода (2шт.)
- поворотный фланец
- поворотное кольцо, вкл. резиновую манжету
- вытяжная воронка
- манжет для воронки с защитной сетки
- шайба M20
- шестигранный болт M6x25 (4 шт.)

В случае DualGo^{plus}: металлическое выт. устройство (2)
- вытяжное устройство (в сборе)
- поворотный фланец
- поворотное кольцо, вкл. резиновую манжету
- вытяжная воронка
- манжет для воронки с защитной сетки
- шайба M20
- шестигранный болт M6x25 (4 шт.)

Элементы управления
- выключатель

3. Тип инструмента зависит от материала стены
4. Альтернативный вариант подключения: прямое подключение к сети + главный выключатель

4.3 Стационарный фильтр

	ВНИМАНИЕ! Перед установкой устройства убедитесь, что стена выдержит нагрузку. См. раздел 1.4 для получения информации о весе устройства.

- См. Рис. III на странице 12 для получения информации о рекомендуемой высоте установки и расположению отверстий крепления стенного кронштейна.

Для установки стенного кронштейна выполните следующие действия.

Рис. 4.1
- Стенной кронштейн временно прикреплен к устройству кабельной стяжкой. Разрежьте стяжку.
- Повесьте кронштейн (B) на стену. Используйте все 4 точки крепления.
- Поднимите устройство и зацепите крюки (A) за петли стенного кронштейна.
- Прикрепите устройство к стенному кронштейну при помощи гаек и шайб (C).

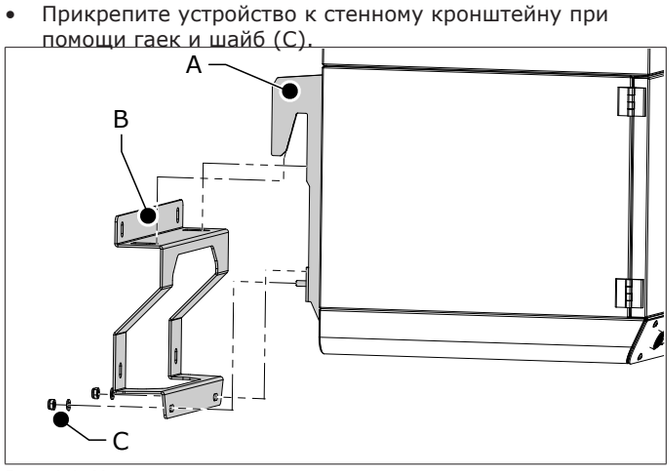

Рис. 4.1 Установка стенного кронштейна

4.4 Установка вытяжного устройства на стационарный фильтр

Для установки вытяжного устройства, выполните следующие действия.

	СОВЕТ Проверьте баланс вытяжного устройства перед тем как закреплять гибкие воздуховоды. См. раздел 6.3.

Рис. 4.2
- Снимите контргайку M20 (A) с шарнирного стержня (E).
- В случае шлангового вытяжного устройства: наденьте гибкий воздуховод на внутренний механизм вытяжного устройства.
- Сместите хомут для гибкого воздуховода (F) и поворотное кольцо (включая резиновую манжету) (D) поверх шарнирного стержня (E).
- Установите шайбу M20 (C) на поворотное кольцо (D)..
- Вставьте шарнирный стержень (E) в поворотный фланец (B).
- Наденьте гибкий воздуховод (G) на поворотное кольцо вытяжного устройства (D).
- Используйте резиновую манжету для герметизации соединения
- Закрепите гибкий воздуховод (G) на поворотном кольце (D) при помощи хомута (F).
- Наденьте шайбу M20 (A) на шарнирный стержень (E) и затяните ее.
- Установите собранную конструкцию на фильтр при помощи 8 болтов M6x25 и гаек M6.

- Проделайте те же действия для второго выт. устройства.

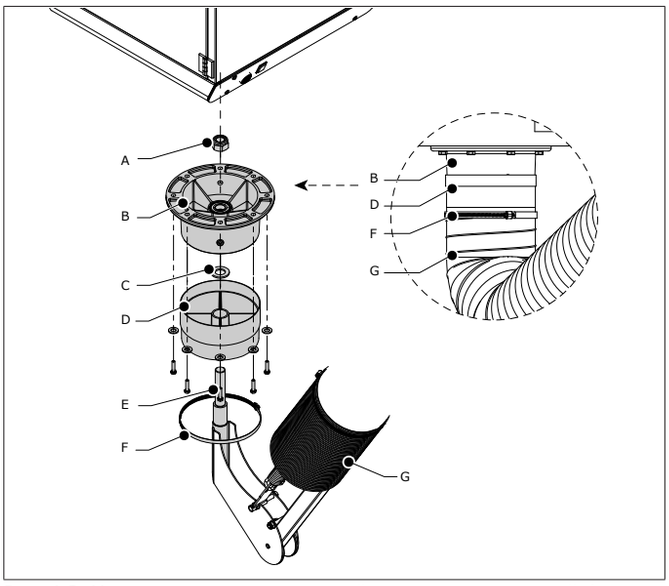

Рис. 4.2 Установка вытяжного устройства на стационарный фильтр

4.5 Установка воронки

Для установки вытяжной воронки, следуйте следующим инструкциям.

Шланговое выт. устройство (EconomyArm): см. Рис. 4.3
Металлическое вытяжное устройство (KUA): см. Рис. 4.4

- Ослабьте крепления шарнира воронки.
- Установите вытяжную воронку (G) при помощи болта (F), 2 шайб (E), 2 пружинных шайб (D) и контргайки (C).
- Установите раструб (H) на воронку (G). Зафиксируйте его зажимом.
- Оденьте шланг-трубу (A) на воронку.
- Затяните шланг-трубу при помощи хомута (B).

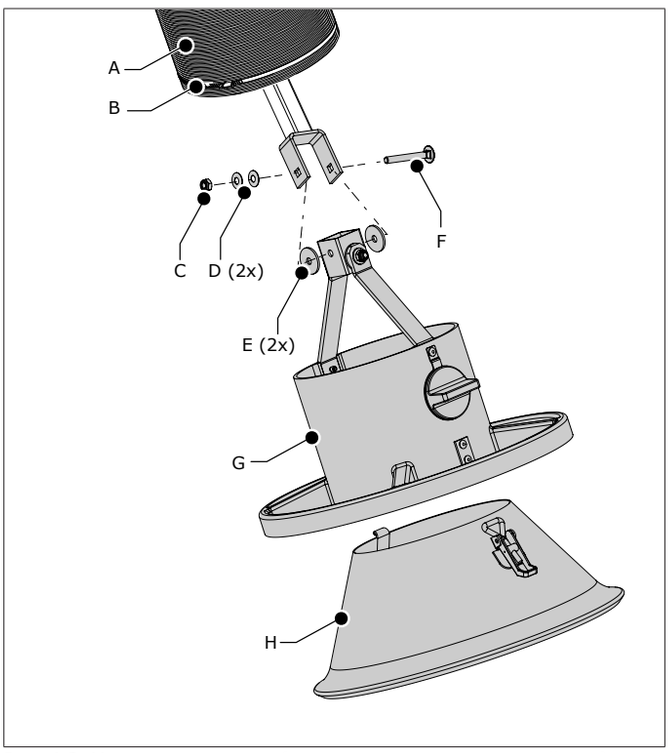

Рис. 4.3 Установка воронки (шланговое вытяжное устройство)

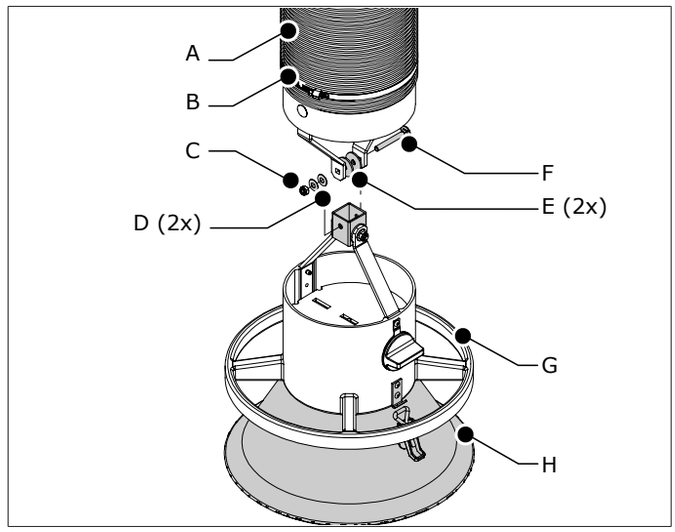

Рис. 4.4 Установка воронки (металлическое вытяжное устройство)

4.6 Выключатель

- Установите выключатель в удобном месте.
- Подключите выключатель к фильтру в соответствии с отдельно приложенной электрической схемой.

5 ЭКСПЛУАТАЦИЯ

ПРЕДУПРЕЖДЕНИЕ!
Опасность возгорания! Не используйте устройство в процессах полировки в комбинации с процессами зачистки, сварки и другими процессами, сопровождающимися выделением искр.
См. главу 3 / Безопасность / Эксплуатация

5.1 Панель управления выключателем

DualGo оснащен отдельным выключателем для выключения устройства. Переключатели и индикаторы:

Рис. 5.1
A Зуммер (сервисный индикатор)
B Индикатор
C Выключатель с тумблером 0-1

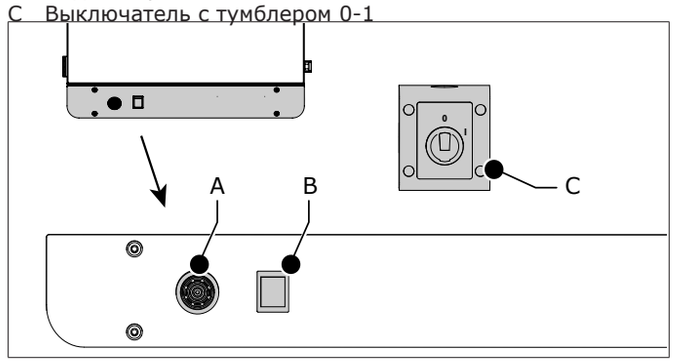

Рис. 5.1 Переключатели и индикаторы

5.2 Эксплуатация

- Разместите воронку подключенного вытяжного устройства на расстоянии 400-800 мм от источника выделения загрязнений. См. Рис. IV на странице 12 для проверки правильности размещения.
- Убедитесь, что заслонка (см. Рис. 2.1F) открыта.
- Включите устройство (см. Рис. 5.1C).
- Начните сварку.
- Как только место сварки изменяется, переместите воронку вытяжного устройства в новую правильную позицию относительно нового места сварки.

	ПРЕДУПРЕЖДЕНИЕ Для того чтобы сварочные дымы не наносили вред сварщику, убедитесь что весь сварочный дым захватывается воронкой выт. устройства.

- Нажмите кнопку START/STOP, примерно через 20с после того как вы закончили сварочные работы, чтобы выключить вентилятор.

Когда воздушный поток во время работы устройства становится слишком мал, зуммер (см. Рис. 5.1A) издает звуковой сигнал. См. Главу 7 для выяснения и устранения возможных проблем.

	ВНИМАНИЕ Если вы не будете вовремя заменять пре-фильтр и HEPA фильтр, воздушный поток (производительность) устройства будет продолжать снижаться.

6 ОБСЛУЖИВАНИЕ

6.1 Периодическое обслуживание

Устройство сконструировано и предназначено для длительной работы с минимальными требованиями к обслуживанию. Для того чтобы обеспечить нормальное функционирование устройства требуется регулярно производить простые действия по обслуживанию и очистке, описанные в данной главе. Если вы внимательно ознакомитесь с ними и будете регулярно проводить обслуживание устройства, любая возможная неполадка будет выявлена и устранена до того момента как она приведет к поломке устройства.

	ПРЕДУПРЕЖДЕНИЕ! Задержка в проведении работ по обслуживанию может привести к возгоранию.

Указанные интервалы обслуживания могут изменяться в зависимости от конкретного режима работы и условий эксплуатации. Поэтому рекомендуется детально инспектировать устройство не менее одного раза в год помимо регулярного сервисного обслуживания. Свяжитесь с вашим поставщиком для получения этой услуги.

Компонент	Действия	Периодичн.: каждые X месяцев	
		X=6	X =12
Корпус устройства	Очистка от пыли с применением неагрессивного чистящего средства.		X
	Очистка внутренних поверхностей при помощи промышленного пылесоса и удаление пыли из отсека с фильтром.		X
	Проверка уплотнителей двери. Замена при необходимости.		X
Вытяжной вентилятор	Проверка на наличие загрязнений. Очистка при необходимости.		X
Шнур питания	Проверка на наличие повреждений. Устраните повреждения или замените шнур.	X *)	
*) Перед каждым использованием устройства			

6.2 Замена фильтрующего картриджа

Зуммер издает звуковой сигнал когда воздушный поток становится слишком низким.

	Проверьте: - что задвижка открыта - что вытяжное устройство не сложено полностью

Если звуковой сигнал продолжает звучать, то необходимо заменить фильтрующий(ие) элемент(ы).

Поскольку размеры пре-фильтра в несколько раз меньше чем размеры HEPA фильтра и он забивается чаще, скорее всего вам придется несколько раз поменять пре-фильтр перед заменой HEPA картриджа.

	Средства индивидуальной защиты (СИЗ) Используйте респиратор и защитные перчатки при замене фильтрующего картриджа.
	ПРЕДУПРЕЖДЕНИЕ **Не проводите** замену фильтрующего картриджа при работающем вентиляторе.

6.2.1 Пре-фильтр

Для замены пре-фильтра, следуйте следующим инструкциям.

Рис. 6.1
- Обесточьте устройство.
- Откройте дверь (A).
- Вытащите пре-фильтр (B).
- Утилизируйте использованный пре-фильтр в соответствии с требованиями местного законодательства.
- Вставьте новый пре-фильтр в устройство. Убедитесь в том, что стрелка на раме пре-фильтра указывает вверх[5].
- Закройте и заприте дверь.

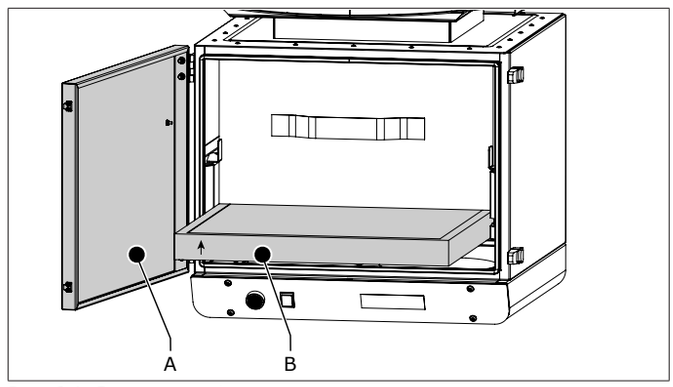

Рис. 6.1 Замена пре-фильтра

	Если зуммер продолжает подавать сигнал после замены пре-фильтра, то это значит пора заменить HEPA фильтр.

6.2.2 HEPA фильтр

Для замены HEPA-фильтра, следуйте следующим инструкциям.

Рис. 6.2
- Обесточьте устройство.
- Откройте переднюю дверь (A).
- Выньте пре-фильтр как описано в разделе 6.2.1.
- Откройте защелки (B), чтобы достать HEPA фильтр
- Приподнимите и выньте HEPA-фильтр (C)
- Утилизируйте использованный HEPA-фильтр согласно требованиям местного законодательства
- Вставьте новый HEPA- фильтр в устройство. Боковые шпильки должны точно войти в пазы.
- Закройте защелки чтобы зафиксировать HEPA фильтр.
- Вставьте новый пре-фильтр в устройство. Убедитесь в том, что стрелка на раме пре-фильтра указывает вниз[6].
- Закройте и заприте дверь

5. Стрелка показывает направление движения воздуха.
6. Стрелка показывает направление движения воздуха. Неправильно установленный пре-фильтр уменьшает срок службы фильтрующих элементов.

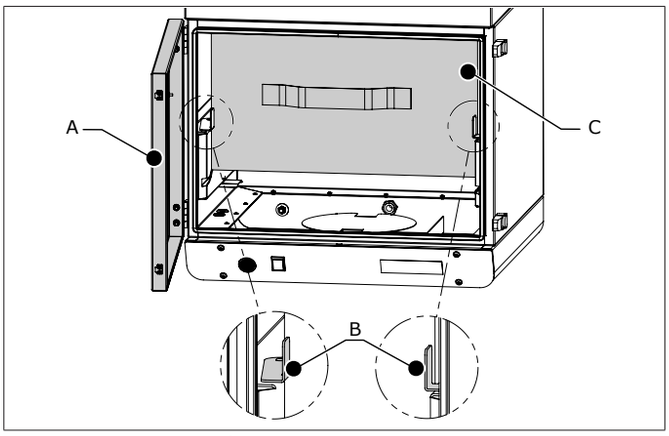

Рис. 6.2 Замена HEPA-фильтра

6.3 Регулировка вытяжного устройства

Если вытяжное устройство или какая-то его часть не фиксируется в нужном положении, необходимо отрегулировать фрикционные узлы.

6.3.1 Шланговое вытяжное устройство (EconomyArm)

- Определите какой из узлов необходимо затянуть или ослабить.
- Ослабьте соединения гибкого воздуховода, чтобы получить доступ к шарнирам.
- Вытяните вытяжное устройство горизонтально.
- Отрегулируйте фрикционные узлы; см. Рис. V на странице 13 для определения точек регулировки.

6.3.2 Металлическое вытяжное устройство (KUA)

- Определите какой из узлов необходимо затянуть или ослабить.
- Ослабьте соединения шланга чтобы получить доступ к шарнирам.
- Вытяните вытяжное устройство горизонтально.
- Отрегулируйте фрикционные узлы; см. Рис. V на странице 13 для определения точек регулировки.

7 УСТРАНЕНИЕ НЕИСПРАВНОСТЕЙ

Если устройство не работает (или работает неправильно), сверьтесь со списком возможных неисправностей приведенным ниже, чтобы понять сможете ли вы устранить проблему самостоятельно. Если это невозможно, свяжитесь с поставщиком устройства.

ПРЕДУПРЕЖДЕНИЕ
Следуйте требованиям безопасности, приведенным в главе 3 при проведении действий описанных ниже.

Симптом	Проблема	Возможная причина	Решение
Вентилятор не запускается	Устройство не работает	Нет подключения к сети	Подключите устройство к сети
		Шнур питания устройства неисправен	Отремонтируйте или замените шнур питания
		Ослабли контакты	Устраните неисправность
		Дефект двигателя	Отремонтируйте или замените двигатель
Горит зеленый индикатор, но вентилятор не работает	Устройство не работает	Дефект реле	Замените реле
		Дефект теплового реле	Замените тепловое реле
		Дефект двигателя	Отремонтируйте или замените двигатель
Вентилятор гудит, но не вращается	Слишком слабая вытяжка или её нет вообще	Двигатель использует 2 фазы вместо 3-х	Исправьте подключение фаз
Низкая производительность	Устройство неправильно работает	Задвижка вытяжного устройства (частично) закрыта	Откройте (полностью) задвижку
		Обратное вращение двигателя	Измените направление вращения
		Забит фильтр и ослабли соединения датчика давления	Устранить проблему с соединением трубок датчика давления
		Забит фильтр и неисправен датчика давления	Замените датчик и пре-фильтр
			Также замените HEPA фильтр
Зуммер подает звуковой сигнал	Низкая производительность	Забит пре-фильтр	Замените пре-фильтр
		Забит HEPA-фильтр	Замените HEPA-фильтр
		Задвижка вытяжного устройства (частично) закрыта	Откройте задвижку
		Вытяжное устройство сложено	Вытяните выт. устройство на больший угол
Вытяжное устройство не фиксируется в нужном положении	Утечки дыма, низкая эффект-ть вытяжки	Неправильная регулировка	Отрегулируйте фрикционные узлы. См. Рис. V на странице 13 для определения точек регулировки
Вытяжное устройство не установить в нужное положение			

8 ЗАПАСНЫЕ ЧАСТИ

Ниже представлен список запасных частей доступных для устройства.

Артикул. №	Описание
Фильтр DualGo | DualGo^{plus}	
0000111636	HEPA-фильтр 26м²
0000111637	Пре-фильтр 1м²
	Датчик давления
	Зуммер
	Реле
	Тепловое реле
	Изоляционный материал
	Двигатель 400В/3ф/50Гц
	Двигатель 208-230В/460В/3ф/60Гц
	Двигатель 575В/3ф/60Гц
	Пульт управления
	Трансформатор
Вентилятор 50Гц	
0000100584	Крыльчатка FUA-4700 (IEC)
0000101348	Двигатель 2,2 кВт; 230-400В/3ф/50Гц

Артикул. №	Описание
0000102528	Площадка для двигателя FUA-4700/TEV-585 (IEC)
Вентилятор 60Гц	
0000102699	Двигатель 3 л.с.; 208-230/460В/1ф/60Гц (NEMA)
0000102700	Двигатель 3 л.с.; 208-230/460В/3ф/60Гц (NEMA)
0000102701	Двигатель 3 л.с.; 575В/3ф/60Гц (NEMA)
0000102816	Крыльчатка вентилятора FUA-4700 (NEMA)
0000103335	Площадка двигателя FUA-4700 (NEMA)

Ниже представлен список запасных частей доступных для вытяжных устройств;
- шланговое вытяжное устройство (EconomyArm): см. схему Рис. VI на странице 14
- металлическое вытяжное устройство (KUA): см. схему Рис. VII на странице 15

Артикул. №	Описание
Шланговое вытяжное устройство (EconomyArm)	
0000101550	Воронка с защитной сеткой
0000101903	Поворотное кольцо, вкл. резиновую манжету и шайбу
0000101908	Раструб воронки, вкл. ручку, задвижку и шарнир
0000101911	Шарнир, вкл. крепления
0000101912	Фрикционная пластина 83x10x3 мм (2 шт.)
0000101937	Защитная сетка Ø 300 мм
0000101944	Соединительный фланец с решеткой
0000102409	Поворотный фланец (на подшипнике)
0000102989	Резиновая манжета Ø 160 мм
Шланговое вытяжное устройство 2 м (EA-2)	
0000101917	Шланг L=2500 мм/Ø 161 мм, вкл. 2 хомута
Шланговое вытяжное устройство 3 м (EA-3)	
0000101919	Шланг L=3500 мм/Ø 161 мм, вкл. 2 хомута
Металлическое вытяжное устройство (KUA)	
0000101550	Воронка с защитной сеткой
0000101903	Поворотное кольцо, вкл. резиновую манжету и шайбу
0000101906	Шланг L=400 мм/Ø 161 мм, вкл. 2 хомута
0000101907	Шланг L=650 мм/Ø 161 мм, вкл. 2 хомута
0000101908	Раструб воронки, вкл. ручку, задвижку и шарнир
0000101911	Шарнир, вкл. крепления
0000101912	Фрикционная пластина 83x10x3 мм (2 шт.)
0000101937	Защитная сетка Ø 300 мм
0000101944	Соединительный фланец с решеткой
0000102199	Соединительный узел
0000102409	Поворотный фланец (на подшипнике)
0000102525	Монтажный набор для центрального шарнира
0000102960	Внешние кронштейны трубы (2 шт.)
0000102989	Резиновая манжета Ø 160 мм
ММеталлическое вытяжное устройство 2 м (KUA-2)	
0000101904	Шланг L=850 мм/Ø 161 мм, вкл. 2 хомута
0000102384	Внутренняя рама KUA-2/H, в сборе
0000102396	Внутренняя труба KUA-2
0000102397	Внешняя труба KUA-2
Металлическое вытяжное устройство 3 м (KUA-3)	
0000101905	Шланг L=1000 мм/Ø 161 мм, вкл. 2 хомута
0000102385	Внутренняя рама KUA-3/H, в сборе
0000102398	Внутренняя труба KUA-3
0000102399	Внешняя труба KUA-3
Металлическое вытяжное устройство4 м (KUA-4)	
0000101905	Шланг L=1000 мм/Ø 161 мм, вкл. 2 хомута
0000102386	Внутренняя рама KUA-4/H, в сборе

Артикул. №	Описание
0000102400	Внутренняя труба KUA-4
0000102401	Внешняя труба KUA-4

9 СХЕМА ЭЛЕКТРИЧЕСКИХ ПОДКЛЮЧЕНИЙ

См. отдельную схему электрических подключений.

10 УТИЛИЗАЦИЯ

Демонтаж и утилизация устройства должны проводиться квалифицированными специалистами.

Средства индивидуальной защиты (СИЗ)
Используйте респиратор и защитные перчатки при демонтаже и утилизации устройства.

10.1 ДЕМОНТАЖ

Для безопасного демонтажа устройства следуйте инструкциям, указанным ниже.

Перед демонтажем устройства:
- отключите его от сети
- отключите его от источника сжатого воздуха

Во время демонтажа устройства:
- убедитесь что помещение хорошо проветривается, например при помощи передвижного вент. устройства

После демонтажа устройства:
- проведите уборку зоны демонтажа

10.2 УТИЛИЗАЦИЯ

Утилизируйте пыль и загрязнения вместе с фильтрующим картриджем согласно требованиям местного законодательства.

ДЕКЛАРАЦИЯ CE

ДЕКЛАРАЦИЯ СООТВЕТСТВИЯ CE

Мы, Plymovent Manufacturing B.V., Koraalstraat 9, 1812 RK Alkmaar, Netherlands, со всей ответственностью, настоящим заявляем, что устройства:
- DualGo
- DualGo^{plus}

к которым относится настоящая декларация, соответствуют следующим Директивам:
- Machine Directive 2006/42 EC
- EMC 2014/30 EU
- LVD 2014/35 EU
- ErP Directive 2009/125 EC

Подпись:

Имя: M.S.J. Ligthart
Должность: Product Manager
Дата: 1st March 2017

Рис. I Габаритные размеры

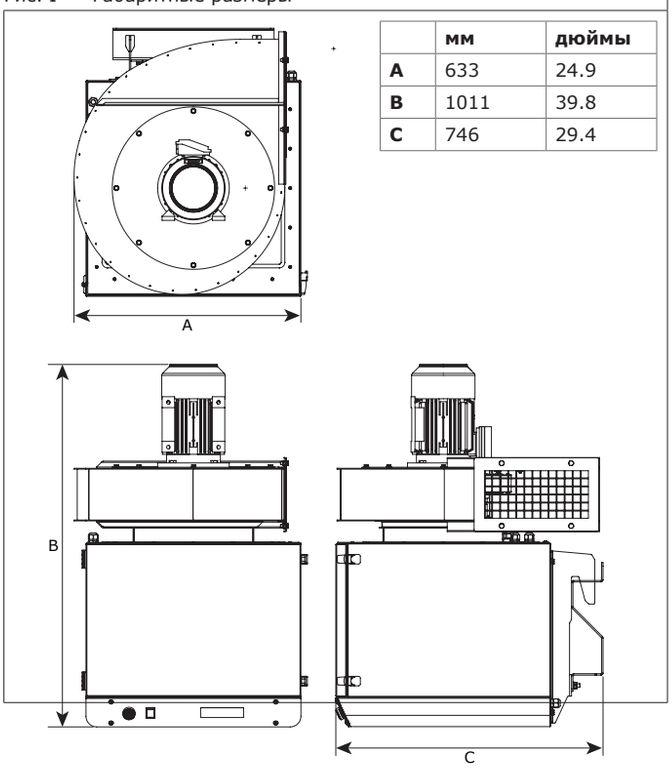

	мм	дюймы
A	633	24.9
B	1011	39.8
C	746	29.4

Рис. III Высота установки и расположение отверстий крепления

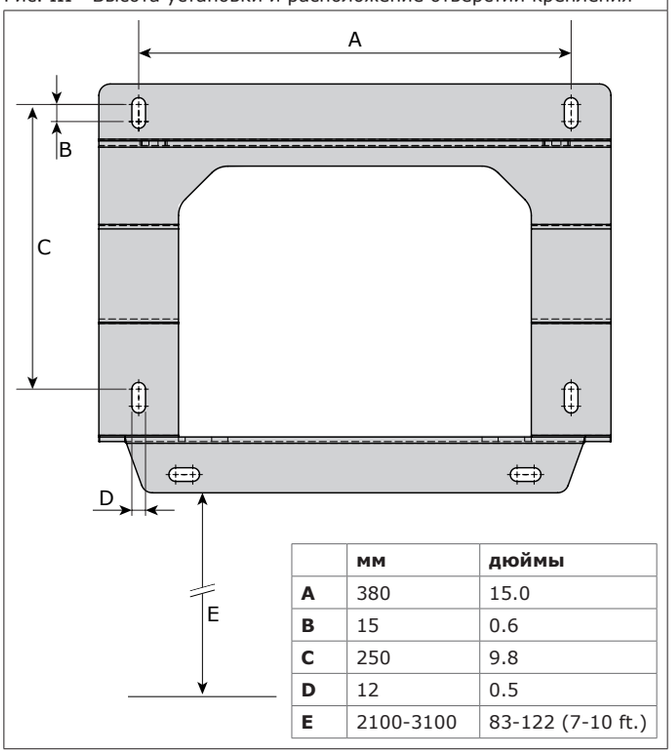

	мм	дюймы
A	380	15.0
B	15	0.6
C	250	9.8
D	12	0.5
E	2100-3100	83-122 (7-10 ft.)

Рис. II Зона охвата

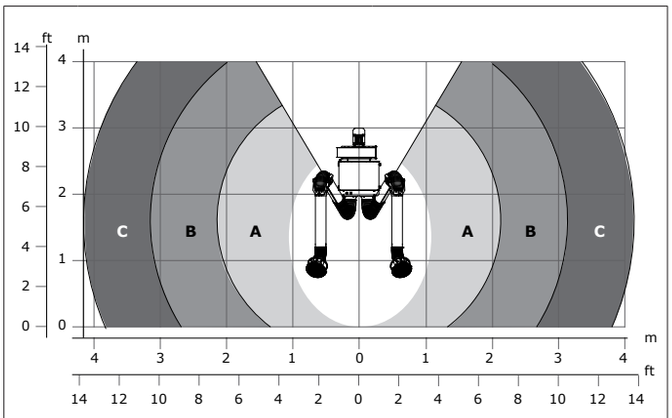

A	EA-2	KUA-2
B	EA-3	KUA-3
C	EA-4	KUA-4

Рис. IV Позиционирование вытяжного устройства

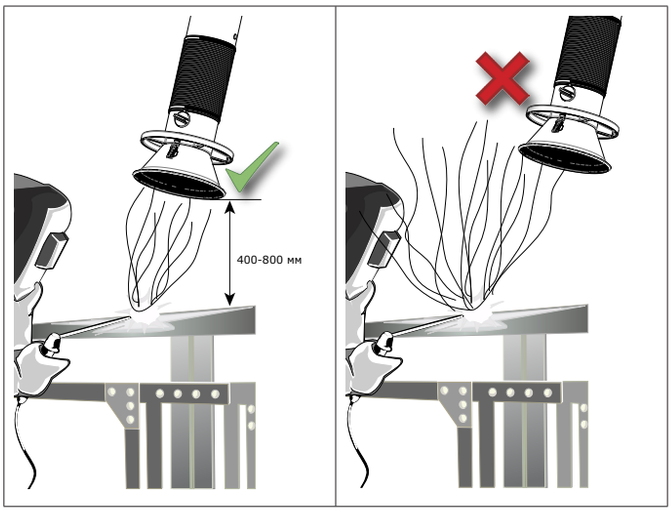

Рис. V Регулировка

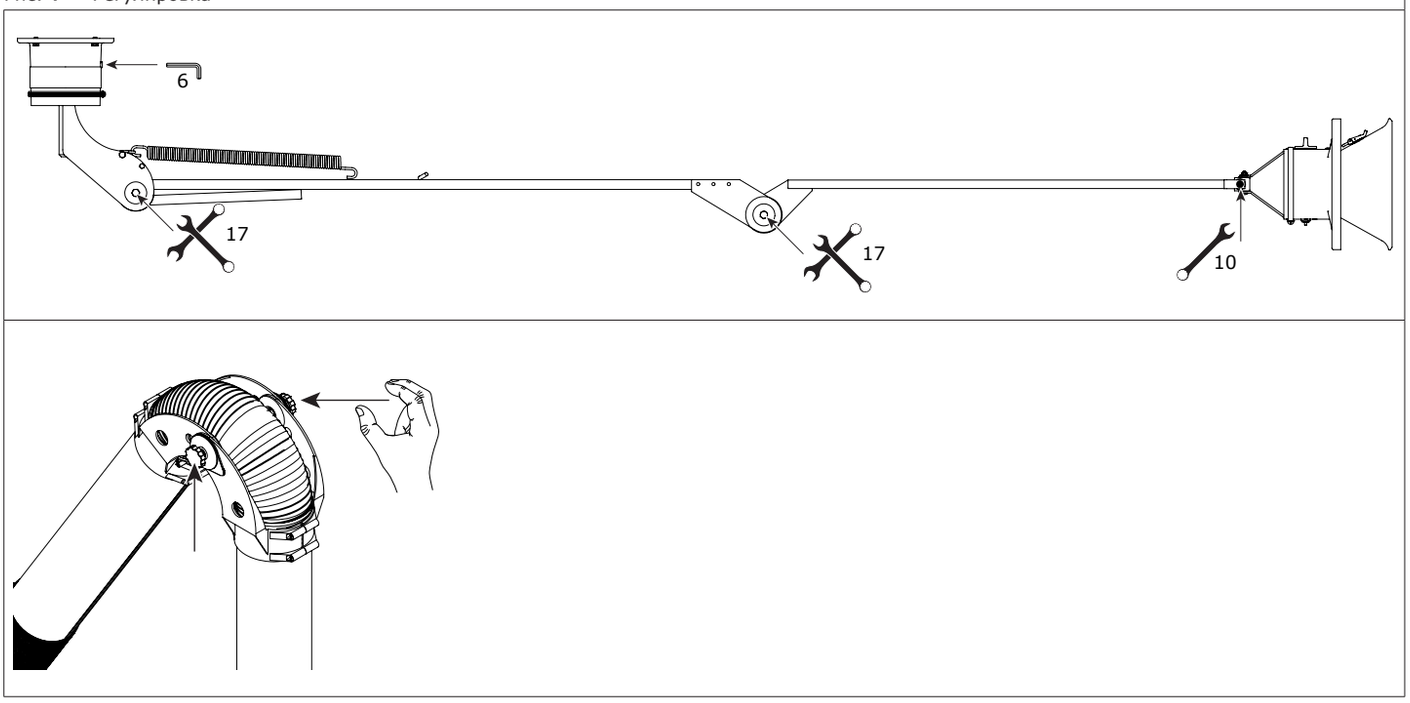

Рис. VI Схема вытяжного устройства в разобранном виде (EconomyArm)

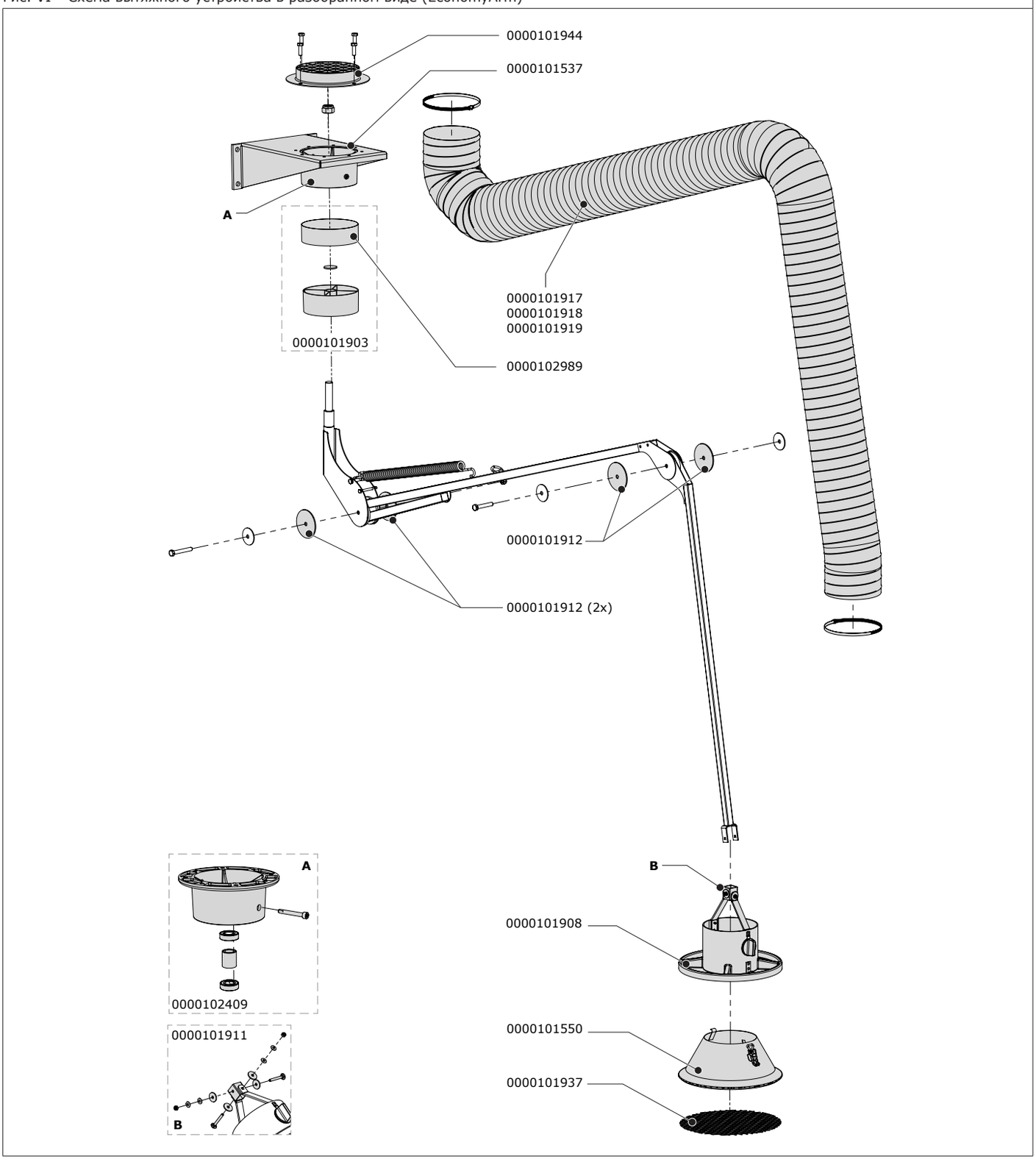

Рис. VII Схема вытяжного устройства в разобранном виде (KUA)

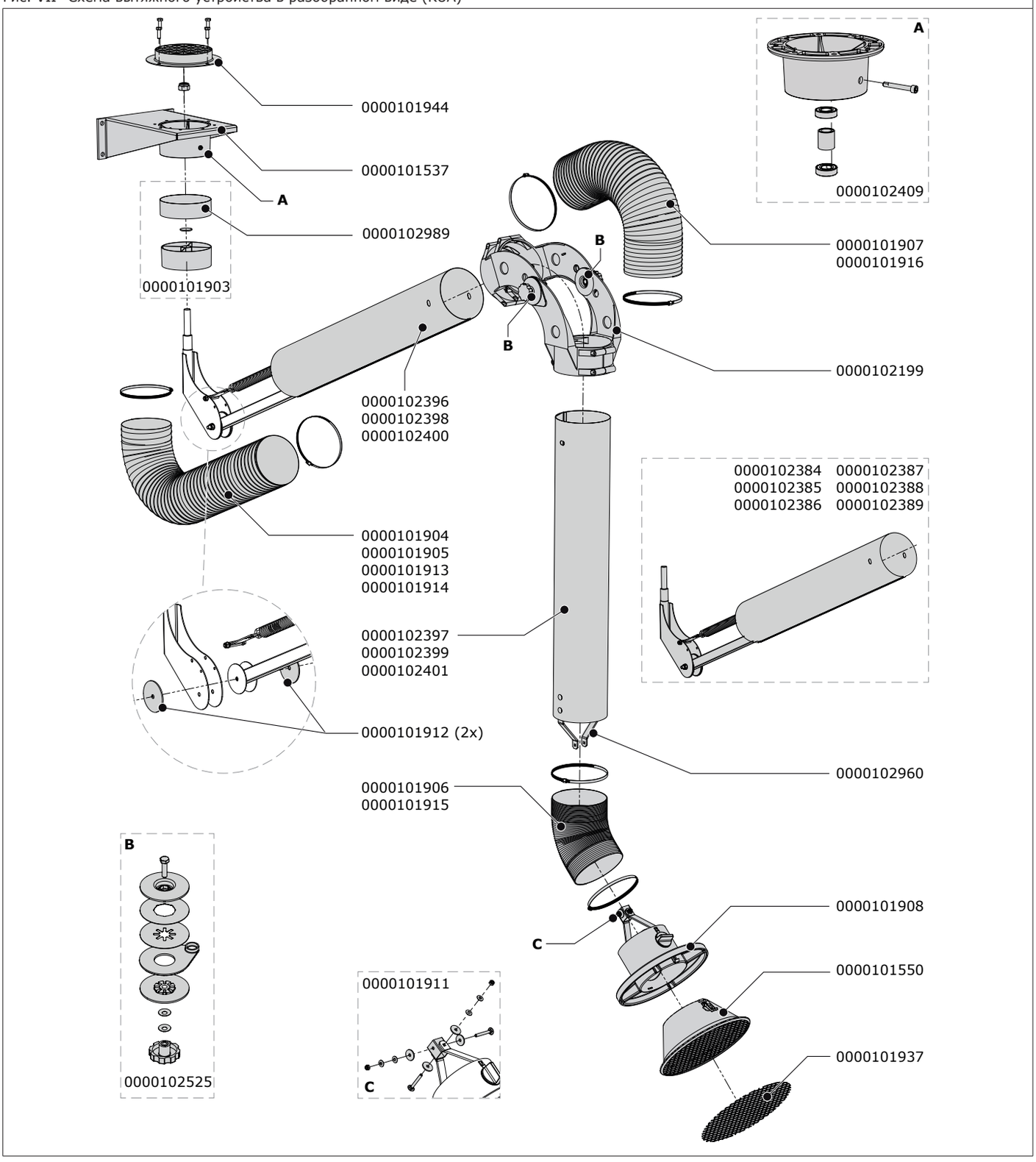

ПАСПОРТ ИЗДЕЛИЯ

1. Настоящим паспортом фирма АО «СовПлим» гарантирует соответствие данного изделия технической документации фирмы производителя.
2. Фирма АО «СовПлим» гарантирует работоспособность изделия в соответствии с техническими данными, при соблюдении потребителем правил транспортирования, хранения, монтажа, эксплуатации и технического обслуживания, установленных сопровождаемой технической документацией фирмы производителя.
3. Срок гарантии устанавливается в течении 12 месяцев со дня отправки изделия заказчику.
4. Срок гарантии не распространяется на расходные материалы и комплектующие изделия (фильтрующие кассеты, шланги и т.п.)

Наименование изделия:

Стационарный фильтр **DualGo|DualGo**plus

Заводской номер:

Дата отгрузки _____

Начальник ОТК _____
Подпись, дата

Инициалы, фамилия _____

М.П.

Производитель:
Plymovent Manufacturing B.V.
Koraalstraat 9
1812 RK Alkmaar
The Netherlands

Тел.: +31 (0)72 7504 600
Факс: +31 (0)72 5644 469
E-mai: info@plymovent.com

Поставщик:
Официальные представитель фирмы
«Plymovent Manufacturing B.V.» в России - АО «СовПлим»
Санкт-Петербург, ш. Революции, д. 102, к. 2
Тел.: (812) 33-500-33
Факс: (812) 227-26-10

ДЛЯ ЗАМЕТОК

ДЛЯ ЗАМЕТОК

ДЛЯ ЗАМЕТОК

PLYMOVENT®
clean air at work

0000111692/010217/0 DualGo