PLYMOVENT®
clean air at work

Передижной самоочищающийся фильтровентиляционный агрегат

MFS, MFS/C

ПАСПОРТ
Руководство по монтажу и эксплуатации

ИНСТРУКЦИЯЯ

Все права защищены. Информация, представленная в этом документе, была собрана для общего удобства наших клиентов. Он основан на общих данных, относящихся к свойствам строительного материала и методам работы, известным нам на момент выпуска документа, и поэтому может быть изменен или дополнен в любое время, и право на изменение или исправление настоящим явно сохраняется. Инструкции в этой публикации служат лишь руководством для установки, использования, обслуживания и ремонта продукта, упомянутого на титульной странице этого документа. Эта публикация должна использоваться для стандартной модели продукта того типа, который указан на титульном листе. Таким образом, производитель не может нести ответственность за любой ущерб, вызванный применением данной публикации к версии, фактически доставленной вам. Эта публикация была написана с большой осторожностью. Тем не менее, производитель не может быть привлечен к ответственности ни за ошибки, возникшие в данной публикации, ни за их последствия.

ПРЕДИСЛОВИЕ

Использование данного руководства
Это руководство предназначено для профессионалов, квалифицированных специалистов и опытных пользователей, которые в состоянии безопасно установить, использовать, обслуживать и ремонтировать устройство, название которого указано на обложке.

Пиктограммы и символы
В данном руководстве используются следующие пиктограммы и символы:

	СОВЕТ Предложения и рекомендации для облегчения выполнения конкретных задач и действий..
	ОСТОРОЖНО! Действия, выполнение которых без должных предосторожностей, могут привести к повреждениям устройства, помещения или нанести вред окружающей среде.
	ПРЕДУПРЕЖДЕНИЕ! Действия, выполнение которых без должных предосторожностей, могут привести к повреждениям устройства или к серьезным травмам.
	ОСТОРОЖНО! Указывает на риск поражения электрическим током..
	ПРЕДУПРЕЖДЕНИЕ! Угроза возгорания! Важное предупреждение против возникновения пожара.

Текстовые списки
Списки отмеченные "-" (дефисом) означают перечисление.
Списки отмеченные "•" (точками) означают последовательность действий.

Обслуживание и техническая поддержка

Для получения информации о специфичных настройках, процедур обслуживания или ремонта, которые не описаны в данном руководстве, обратитесь к производителю. При обращении убедитесь, что располагаете следующей информацией:

- наименование устройства
- серийный номер

1 ВСТУПЛЕНИЕ

1.1 Идентификация изделия

Идентификационная шильда устройства помимо прочей информации содержит также:
- наименование устройства
- серийный номер
- требуемое напряжение и частоту тока
- мощность

1.2 Общее описание

MFS (MFS / C) представляет собой передвижной фильтровентиляционный агрегат с встроенным вентилятором, который обеспечивает удаление и фильтрацию при применении с гибким вытяжным устройством или вытяжным шлангом. Изделие оснащено алюминиевым искрогасителем и цилиндрическим целлюлозным фильтрующим картриджем.
Картридж предзапылён для увеличения срока службы начальной эффективности работы фильтра.
Агрегат оснащен системой RoboClean для автоматической чистки фильтрующего картриджа сжатым воздухом изнутри. В случае MFS сжатый воздух подается от внутрицеховой системы, в то время как MFS/C оснащен встроенным компрессором. Частицы пыли и загрязнений воздуха попадают в лоток для сбора пыли снизу фильтра.
Благодаря четырем транспортным колесам (два из которых поворотные MFS (MFS / C) чрезвычайно подходит для использования на относительно небольших объекта или вблизи источников загрязнения без фиксированного их местоположения. Вытяжные устройства или вытяжные шланги заказываются отдельно.

1.3 Продуктовая комбинация

Для работы изделия требуется выбор одного из следующих продуктов.:
- Flex-3 (вытяжное устройство)
- Flex-4 (вытяжное устройство)
- UltraFlex-3 (вытяжное устройство)
- UltraFlex-4 (вытяжное устройство)
- SUS-5/203 (вытяжной шланг)

1.4 Опции и принадлежности

Нет доступных опций и принадлежностей.

1.5 Технические данные

Размеры L x W x H	1210 x 810 x 1020 мм
Вес	- MFS: 105 кг - MFS/C: 115 кг
Потребляемая мощность	0,75 кВт
Производительность без ВУ	2400 м3/ч
Производительность с ВУ	1250 м3/ч (с чистым фильтром)
Мин. производительность	600 $м^3$/ч
Скорость вращения	2800 об/мин.
Класс фильтра: - искрогаситель - основной фильтр DuraFilter FCC-30	- G2 согласно DIN-EN 779 - M согласно NEN-EN-IEC 60335-2-69
Площадь фильтрации	30 $м^2$
Требуемое качество сжатого воздуха	сухой, без масла согласно ISO 8573-3 класс 6
Требуемое давление	400-500 kPa (4-5 bar)
Потребление сжатого воздуха	60 нл/мин.
Класс изоляции	F
Класс защиты	IP 50

	Обратитесь к доступному техническому описанию продукта для подробных спецификаций.

1.6 Условия окружающей среды

Мин. рабочая температура	5°C
Ном. рабочая температура	20°C
Макс. рабочая температура	45°C
Макс. относит. влажность	80%

1.7 Перевозка

Производитель не несет ответственности за транспортировку и повреждение после доставки. Всегда обращайтесь с изделием и сопутствующим вытяжным устройством или вытяжным шлангом с осторожностью.

Всегда полностью демонтируйте вытяжное устройство/шланг перед перевозкой. Снимите вытяжное устройство/ шланг, выполнив монтажную процедуру в обратном порядке. После этих действий фильтр и вытяжное устройство / шланг можно транспортировать на поддоне в оригинальной упаковке.

Чтобы предотвратить повреждения фильтра, вытяжного устройства или вытяжного шланга закрепите их на поддоне.

2 ОПИСАНИЕ ИЗДЕЛИЯ

2.1 Компоненты

Изделие состоит из следующих основных компонент:

Рис. 2.1
A панель управления
B крышка панели управления

C крышка фильтра
D магнитный клапан (24 В переменного тока)
E барашковый винт
F основной фильтр DuraFilter FCC-30
G выходная сетка
H корпус
Я колеса
J пылесборник (± 25 литров)
K устройство очистки фильтра с быстродействующим воздушным клапаном
L искрогаситель (предварительный фильтр)
M компрессор, только для (MFS / C)
N поворотные ролики
O мотор
P корпус вытяжного вентилятора
Q вытяжной вентилятор
R редукционный клапан, только для (MFS/C)
S сетевой шнур
T подключение сжатого воздуха, только для (MFS / C)

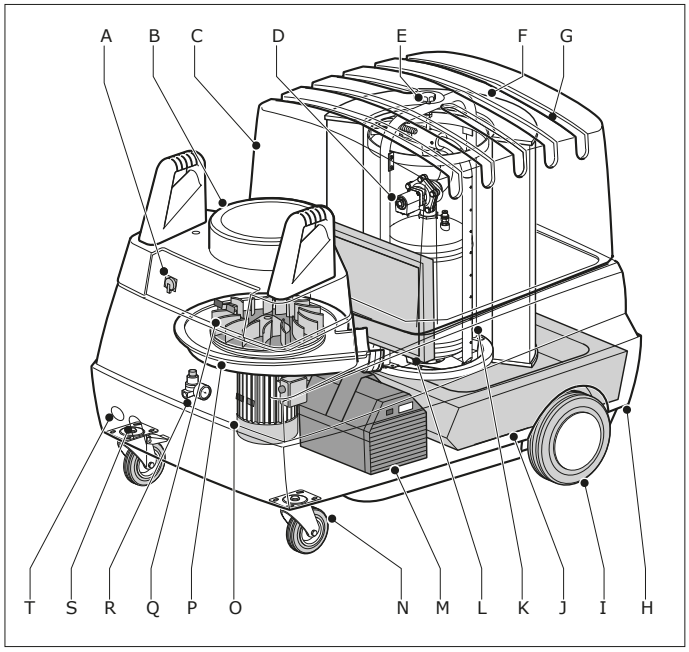

Рис. 2.1 Основные компоненты

2.2 Эксплуатация

MFS (MFS / C) работает в соответствии с принципом рециркуляции. Сварочный аэрозоль удаляется вытяжным вентилятором и поступает в искрогаситель через корпус вентилятора. В искрогасителе крупные частицы и любые искры отделяются. Далее воздух очищается главным фильтром. Через выходную решетку в крышке фильтра очищенный воздух возвращается в рабочее помещение. Когда основной фильтр становится сильно насыщенным - и, следовательно, производительность удаления сильно снижается - переключатель перепада давления активирует механизм очистки сжатого воздуха RoboClean, который тщательно очищает картридж изнутри импульсами сжатого воздуха посекционно. В случае MFS сжатый воздух подается от внутрицеховой сети, тогда как MFS / C оснащен встроенным компрессором.
Частицы пыли и загрязнений попадают в пылесборник.

3 ТРЕБОВАНИЯ БЕЗОПАСНОСТИ

3.1 Общие сведения

Производитель не несет никакой ответственности за повреждения устройства или травмы вызванные игнорированием требований безопасности, указанным в данном руководстве, или невнимательностью при установке, использовании, обслуживании и ремонте устройства, наименование которого указано на обложке, и любых относящихся к нему аксессуаров. Особые условия эксплуатации или аксессуары могут быть связаны с дополнительными требованиями безопасности.

Немедленно свяжитесь со своим поставщиком, если вы заметите потенциальную опасность использования устройства.

Пользователь всегда полностью ответственен за соблюдение местных инструкций и требований безопасности. Ознакомьтесь со всеми инструкциями и требованиями относящимися к вашей деятельности.

Руководство пользователя
- Каждый, кто использует или работает с устройством, должен ознакомиться с данным руководством и неукоснительно соблюдать все перечисленные в нем требования безопасности. Руководители должны проинструктировать персонал в соответствии с руководством и контролировать соблюдение всех указанных требований и инструкций.
- Не меняйте последовательности действий.
- Держите руководство рядом с устройством.

Пиктограммы и инструкции по продукту (если необходимо)
• Пиктограммы, предупреждения и инструкции, прилагаемые к продукт являются частью функций безопасности. Они не должны быть закрыты или удалены и должны присутствовать и читаться во время
всей жизни продукта.
• Немедленно заменить или восстановить поврежденные или неразборчивые пиктограммы, предупреждения и инструкции.

Пользователи
- Использовать данное устройство могут только авторизованные, обученные и квалифицированные пользователи. Временные сотрудники и стажеры могут использовать устройство только под наблюдением ответственного и квалифицированного технического специалиста.
- Относитесь к работе внимательно, не отвлекайтесь. Не используйте устройство находясь под воздействием алкоголя, наркотиков или медикаментов.
- Устройство не предназначено для использования детьми или
людьми с ограниченными физическими или умственными способностями, людьми с проблемами восприятия, а также людьми без необходимых знаний и опыта, в том случае, если они не были детально проинструктированы.
- Не позволяйте детям играть с устройством.

Назначение устройства[1]
Устройство было специально разработано для удаления и фильтрации газов и частиц, которые выделяются в процессе обычных, наиболее распространенных, типов сварочных работ. Использование устройства с другими целями считается нецелевым использованием. Производитель не несет никакой ответственности за повреждения или травмы вызванные таким использованием. Устройство было произведено в соответствии с самыми современными стандартами и требованиями безопасности. Всегда используйте данное устройство предварительно убедившись в его отличном состоянии, согласно его назначению и согласно инструкциям, указанным в данном руководстве.

Технические характеристики
Спецификации, приведенные в данном руководстве, не должны изменяться.

Изменения
Модификация (части) продукта не допускается.

1. "Назначение устройства" согласно определению в стандарте EN-ISO 12100-1 — это спектр задач для решения которых, согласно информации от производителя, данное устройство подходит. В случае сомнений, назначение устройства может быть определено исходя из конструкции, модели и порядка использования устройства, который считается "нормальным".
Эксплуатация устройства в рамках его назначения включает в себя ознакомление с инструкциями в руководстве пользователя.

Эксплуатация

	Пожароопасность! Никогда не используйте изделие для: - удаления и / или фильтрации легковоспламеняющихся, светящихся или горящих частиц или твердых веществ или жидкости - удаления и / или фильтрации агрессивных паров (например, соляная кислота) или острые частицы - удаления и / или фильтрации частиц пыли, которые высвобождается при сварке поверхностей, обработанных грунтовкой - удаление сигарет, сигар, промасленных тканей и прочие тлеющие частицы, предметы и кислоты
	ПРЕДУПРЕЖДЕНИЕ Никогда не используйте продукт для: - газопламенная резка - лазерная резка алюминия - дуговая строжка - масляный туман - туман от краски - тяжелый масляный туман в сварочном дыме - удаление горячих газов (более 45 ° C непрерывно) - измельчение алюминия и магния - распыление пламени - удаление цемента, опилок, древесной пыли и т. д. - взрывоопасные среды или взрывчатые вещества / газов Примечание: этот список не является всеобъемлющим

- Осмотрите устройство на предмет повреждений. Убедитесь в работе всех систем безопасности.
- Всегда используйте средства индивидуальной защиты (СИЗ) во время проведения установки для защиты от травм. Это требование также относится ко всем работникам находящимся на площадке, где ведутся работы.
- Следите за рабочей зоной. Не позволяйте посторонним заходить в рабочую зону.
- Защищайте устройство от воды и повышенной влажности.
- Всегда следите за тем, чтобы рабочее помещение было хорошо провентилировано, особенно это касается замкнутых пространств.
- Убедитесь что в помещении, где используется устройство, находится необходимое количество работающих огнетушителей.
- Не оставляйте инструменты и другие вещи на устройстве или внутри него.

Сервис, обслуживание и ремонт

- Следуйте величине сервисных интервалов, указанных в данном руководстве. Несоблюдение интервалов обслуживания влечет за собой повышенную стоимость ремонта и может привести к потере гарантии.
- Используйте только те сервисные процедуры инструменты, материалы и смазочные масла, которые одобрены производителем. Никогда не используйте изношенные инструменты и не оставляйте инструменты внутри или на поверхности устройства.
- функции безопасности, которые были удалены на время обслуживания, технического обслуживания или ремонта, должны быть возвращены сразу после окончания этих работ, и это должно быть проверено, что они все еще работают правильно.

	ВНИМАНИЕ! Сервис, обслуживание и ремонт должны осуществляться только авторизованными, обученными и квалифицированными специалистами.
	ВНИМАНИЕ! Перед началом работ по сервису, ремонту и обслуживанию отключите электроснабжение устр-ва.
	ВНИМАНИЕ! После выключения вентилятора подожите, как миниму, 10 сек. перед разборкой изделия.
	ВНИМАНИЕ! Всегда надевайте маску и перчатки во время замены / очистки фильтра. Промышленный пылесос, используемый во время обслуживания и технического обслуживания, должен соответствовать классу пыли H согласно EN 60335-2-69.
	ПРЕДУПРЕЖДЕНИЕ! Никогда не включайте изделие без искрогасителя, основного фильтра и вытяжного рукава / шланга.
	ВНИМАНИЕ! Никогда не переезжайте сетевой кабель. Не допускайте соприкосновения колес с горячими или острыми предметами.

4 УСТАНОВКА

4.1 Распаковка

Проверьте, что продукт укомплектован. Комплект должен содержать:
- передвижной фильтровентагрегат
- гибкий шланг 65 см для подключения вытяжного устройства - крепеж для крепления вытяжного устройства
- руководство
- электрическая схема

Если части отсутствуют или повреждены, обратитесь к поставщику

4.2 Монтаж сетевой вилки

Установите соответствующую вилку; для трёхфазного мотора желательно вилку с фазоинвертором.

	ВНИМАНИЕ! Вилки должны быть установлены в соответствии с местными требованиями. Эти действия строго зарезервированы для квалифицированных и авторизованных сервисных инженеров.

4.3 Заземление

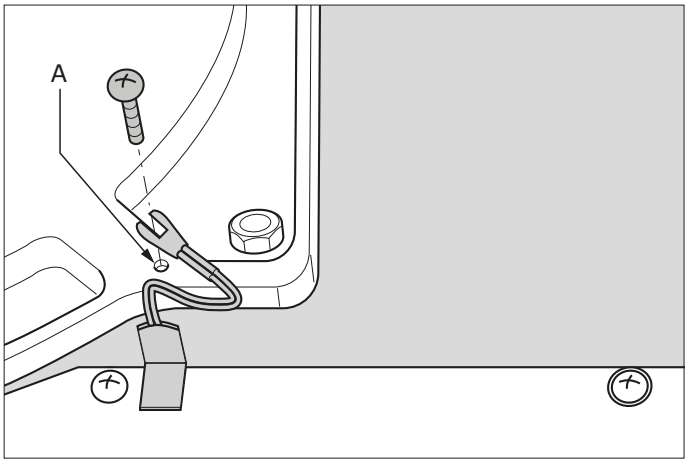

Рис. 4.1 Заземление

Если изделие должно быть оснащено вытяжным устройством, оно должна быть заземлено перед использованием. Изделия с вытяжным шлангом не нужно заземлять.

Рис. 4.1

• Ослабьте желтую крышку панели управления и снимите ее.
• Установите вращающийся шарнир, который поставляется вместе с вытяжным устройством. Обратитесь к соответствующему руководству.
• Закрепите кабель заземления (A).

4.4 Подсоединение сжатого воздуха (MFS только)

MFS не оснащен компрессором; сжатый воздух должен подаваться от внутрицеховой сети.

Механизм очистки фильтра работает на сжатом воздухе с рекомендуемым рабочим давлением 400-500 кПа (4-5 бар). Убедитесь, что рабочее давление всегда остается между этими значениями. Предпочтительное давление составляет 450 кПа (4,5 бар).
MFS оснащен редукционным клапаном (рис. 2.1R).

ВНИМАНИЕ!
Предотвращайте повреждение механизма очистки. Убедитесь, что сжатый воздух не содержит масла и влаги (см. ISO 8573-3 класс 6).

- Соединить MFS с сетью сжатого воздуха.

4.5 Монтаж вытяжного устройства/шланга

Изделие может быть оснащено различными типами вытяжных устройств или шлангов. Обратитесь к соответствующему руководству по монтажу устройства / шланга.

4.6 Подключение к электрической сети

ПРЕДУПРЕЖДЕНИЕ!
Убедитесь, что устройство подходит для подключения к местной электросети. Информацию о напряжении и частоте подключения можно найти на паспортной табличке.

- Подключите изделие к сети.
- Проверьте направление вращения электродвигателя (только трёхфазный электродвигатель).

Направление вращения можно проверить разными способами;
- используя расходомер; воздушный поток в воздухоприёмной воронке должен быть мин. 1000 м3/ч
- по звуку работы двигателя и объему воздуха.
Если двигатель издает гудящий звук и практически не происходит удаления воздуха, направление вращения двигателя неправильное. На правильное направление вращения указывает большой объем воздуха при низком уровне звука. Разница может быть проверена путем инвертирования фаз.

- При необходимости: инвертировать соединение фаз.

5 ЭКСПЛУАТАЦИЯ

ПРЕДУПРЕЖДЕНИЕ!
Никогда не включайте машину без искрогасителя, основного фильтра и вытяжного рукава / шланга.

5.1 Средства управления

Панель управления содержит следующие функции

Рис. 5.1
A Главный выключатель
B FAN ON/OFF тумблер включения вентилятора
C Световая индикация:

- "CLEANING" OFF: контрольная лампочка не горит, что указывает на отсутствие очистки фильтра
- "CLEANING" ON: контрольная лампа горит, показывая, что машина занята процессом самоочистки.
- "ALARM": контрольная лампочка мигает, показывая, что фильтр насыщен и не может быть очищен в достаточной степени в режиме автоматической очистки. Это также может указывать на то, что давление слишком низкое для очистки фильтра.

D CLEANING ON/OFF - RESET кнопка для очистки фильтра вне работы и сброса настроек.

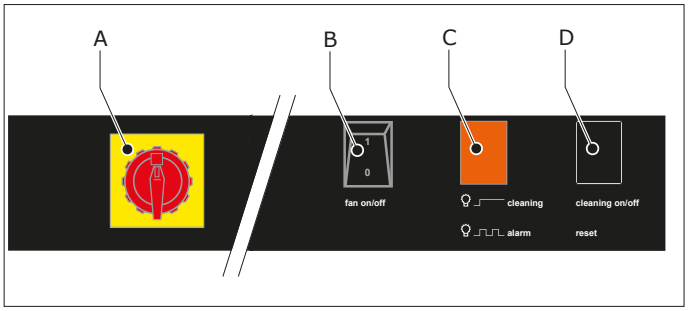

Рис. 5.1 Панель управления

5.2 Эксплуатация

Поскольку это касается мобильного устройства, его можно использовать в любом месте. Для достижения оптимальных результатов воздухоприёмная воронка вытяжного устройства на фильтре должна быть расположена как можно ближе, насколько это возможно, к источнику загрязнения.

ВНИМАНИЕ!
Не устанавливайте изделие в местах, где оно подвергается вибрации или тепловому излучению от источников тепла.

• Установите воронку подключенного вытяжного устройства (шланга) на рекомендуемое расстояние от источника загрязнения. Также обратитесь к руководству по эксплуатации вытяжного устройства.
• Включите главный выключатель (рис. 5.1A), чтобы включить питание.
• Нажмите тумблер FAN ON (I) (Рис. 5.1B /), чтобы запустить изделие в эксплуатацию.
• Начать сварку.
• Нажмите тумблер FAN OFF (0) (Fig. 5.1B)
примерно через 20 секунд после окончания сварки.
• ВЫКЛЮЧИТЕ главный выключатель (рис. 5.1A), чтобы отключить питание.

Если подключенное вытяжное устройство снабжено WL (рабочее освещение) или WL + AST (рабочее освещение+ автоматический запуск/остановка вентилятоа), изделием можно управлять и кнопками на воздухоприёмной воронке. Для этого обратитесь к соответствующему руководству.

5.3 Система автоматической очистки RoboClean

5.3.1 Световая индикация: CLEANING

Во время нормальной работы (т.е. с чистым ненасыщенным фильтрующим картриджем), изделие работает полностью автоматически. Как только в результате загрязнения картриджа минимальный поток воздуха был достигнут, перепад давления активирует систему очистки картриджа сжатым воздухом RoboClean, которая очищает картридж посекционно Ɣɒɛəɑɢɗƒɒƴ ɗƦƒəɔʝɔ ʝɔɾɢəɛƒ. Затем частицы попадают в пылесборник.

В процессе автоматической очистки контрольная лампа (рис.5.1C) включен (ñCLEANINGò). Система очистки останавливается, когда поток воздуха снова достаточен. Эта процедура называется ɔƀɑƒɣƀ очистка.
Когда во время автоматической очистки сварка не производится, в течение 30 секунд вентилятор начнет работать после каждых четырёх импульсов сжатого воздуха для проверки разницы давления. Это происходит макс. 15 раз.
Когда воздушный поток не достиг требуемого воздушного потока после 60 импульсов сжатого воздуха, контрольная индикация изменится на режим "ALARM".

•В этом случае следуйте п. 5.3.2.

5.3.2 Световая индикация: ALARM

Когда контрольный индикатор мигает (ALARM), действуйте следующим образом:
• Прекратить сварку.
• Нажмите кнопку CLEANING ON / OFF - RESET (Рис. 5.1D), чтобы остановить световую индикацию.
• Убедитесь, что тумблерный переключатель FAN ON / OFF (рис. 5.1B) установлен выкл (0).
• Еще раз нажмите кнопку CLEANING ON / OFF - RESET (рис. 5.1D), чтобы начать автономную очистку

	Осторожно! Чтобы обеспечить начальную эффективность работы основного фильтра, не активируйте процедуру очистки фильтра в автономном режиме в течение первых 10 часов работы или в течение 10 часов после замены фильтра.

Во время очистки в автономном режиме весь картридж фильтра очищается посекционно импульсами сжатого воздуха. Этот цикл занимает около одного часа.

	Внимание! Не используйте изделие во время автономного цикла очистки.
	При желании отключить функцию очистки в автономном режиме можно нажать кнопки CLEANING ON / OFF - RESET (Рис. 5.1D).

После того, как цикл очистки завершен, сварка может быть продолжена. Когда изделие введено в эксплуатацию и контрольная лампа снова начинает мигать сразу или вскоре после завершения цикла очистки, основной фильтр DuraFilter насыщается и должен быть заменен.

- Для замены картриджа смотри п. 6.2.1

	Внимание! Насыщение или засорение фильтрующего картриджа приводит к снижению производительности, что может привести к снижению эффективности. Поэтому немедленно прекратите сварку, когда машина перейдет в фазу ТРЕВОГИ.

5.3.3 Автономная очистка

Для более эффективной очистки фильтра рекомендуется регулярно проводить автономный цикл очистки. Наиболее удобный интервал очистки - это опыт. В качестве руководства предлагается частота два раза в неделю, например, в конце рабочего дня.

	Внимание! Для очистки в автономном режиме в нерабочее время убедитесь, что сжатый воздух доступен.

Чтобы выполнить автономный цикл очистки, выполните следующие действия.
• Убедитесь, что тумблерный переключатель FAN ON / OFF (рис. 5.1B) установлен в положение выкл (0).
• Нажмите кнопку CLEANING ON / OFF - RESET (Рис. 5.1D), чтобы начать автономную очистку
Автономный цикл очистки занимает около одного часа.

	Внимание! Не используйте изделие во время автономного цикла очистки.
	При желании отключить функцию очистки в автономном режиме можно нажатием кнопки CLEANING ON / OFF - RESET (Рис. 5.1D).

6 ОБСЛУЖИВАНИЕ

Изделие было разработано, чтобы функционировать без проблем в течение длительного времени с минимальным обслуживанием. Чтобы гарантировать это простые, регулярные действия описаны в этой главе. Если Вы соблюдаете необходимую осторожность и выполняете обслуживание на регулярной основе, любые возникающие проблемы будут обнаружены и исправлены, прежде чем они приведут к общей неисправности.
Указанные интервалы технического обслуживания могут варьироваться в зависимости от конкретны условий работы и окружающей среды. Поэтому рекомендуется тщательно проверять весь продукт один раз в год, кроме указанных интервалов.

	ПРЕДУПРЕЖДЕНИЕ! Просроченное обслуживание может привести к пожару
	ВНИМАНИЕ! Всегда выключайте машину и отсоединяйте ее от сети и сжатого воздуха перед выполнением действий, указанных ниже. Сначала прочитайте правила обслуживания в этом руководстве.

6.1 Периодичность обслуживания

Работы по техническому обслуживанию, обозначенные символом [*] в таблице, приведенной ниже, могут выполняться обычными пользователями, в то время как другие работы по техническому обслуживанию должны выполняться только

	ПРЕДУПРЕЖДЕНИЕ! Не допускается чистка любого картриджа продувкой, встряхиванием и т. д.

Компонент	**Действие**	**Периодичность: каждые X месяцев**			
		X= 1-3	**X=3**	**X=6**	**X=12**
Корпус	Обоотрите наружную поверхность моющим средством.			X [*]	
	Очистите внутреннюю поверхность промышленным пылесосом и очистите пылесборник фильтра.		X [*]		
Искроуловитель	Очистите искрогаситель с помощью промышленного пылесоса.	X [*]			
Главный фильтр	Проверьте фильтрующие кассеты на наличие повреждений, засорения и загрязнения. При необходимости заменить.		X [*]		
Механизм очистки фильтра	Проверьте работу механизма очистки фильтра с помощью ручного управления (вращение, утечка).			X	
Пылесборник	Осмотреть пылесборник, очистить или заменить	X [*]			

Компонент	Действия	Периодичность: каждые X месяцев			
		X= 1-3	X=3	X=6	X=12
Вытяжной вентилятор	Проверьте вытяжной вентилятор и улитку вентилятора на наличие ржавчины. Очистите, если необходимо.				X
	Проверьте изоляцию вытяжного вентилятора. Замените, если необходимо.				X
Кабель электропитания	Проверьте, нет ли повреждений на кабеле питания. При необходимости заменить	Перед каждым действием X			

Таблица 6.1 Периодичность обслуживания

6.2 Замена основного фильтра

ВНИМАНИЕ!
Всегда надевайте маску и перчатки во время замены/очистки фильтровентиляционного агрегата.

6.2.1 Основной фильтр DuraFilter

Вы должны узнать из опыта, когда следует заменять основной фильтр, поскольку срок службы фильтра сильно зависит от процесса сварки, состава сварочного дыма, интенсивности использования и влажности.

Заменить главный фильтр
- когда контрольная лампочка продолжает мигать (вскоре) после отключения цикла очистки; или
- когда поток воздуха уменьшается до такой степени, что производительность больше не является удовлетворительной; или
- когда он был поврежден.

ВНИМАНИЕ!
Основной фильтр предзапылён

Для замены основного фильтра действуйте следующим образом.
Рис. 6.1
- *Выключить изделие и отсоединить от сети.*
- *Освободить гайку(A) и снять крышку фильтра (B).*

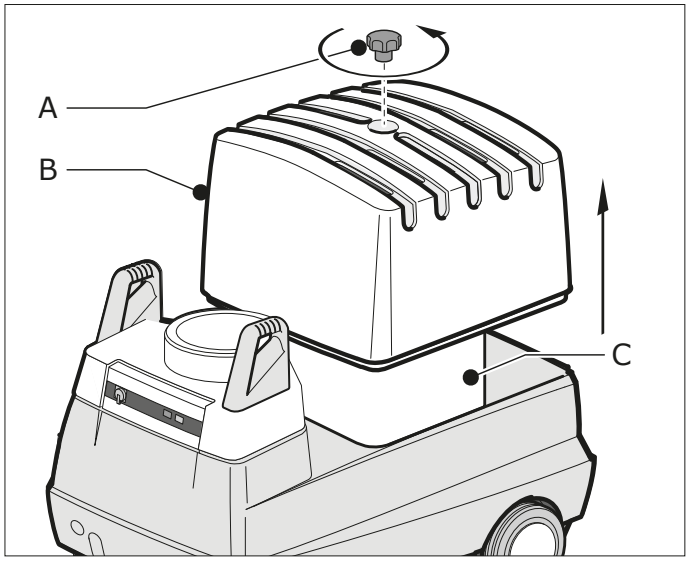

Рис. 6.1 Снятие крышки фильтра

Рис. 6.2
- Поднимите основной фильтр (A) вверх и из корпуса.
- Упакуйте использованный основной фильтр в пластиковый пакет, в котором новый фильтр поставляется. Запечатайте пакет.
- Очистите искрогаситель (B) и отсек фильтра (C) промышленным пылесосом.
- Поместите новый основной фильтр DuraFilter.
- Смонтируйте демонтированные детали в обратном порядке.

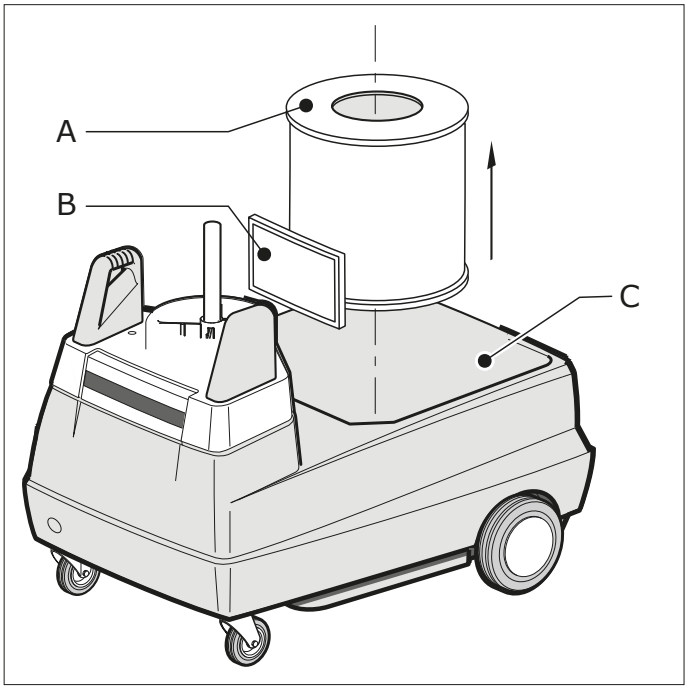

Рис. 6.2 Замена основного фильтра

6.2.2 Искроуловитель

Замените искрогаситель (рис. 6.3B):
- когда он насыщен или засорен и не может быть очищен с помощью пылесоса; или
- когда он был поврежден.

В случае повреждения искрогасителя рекомендуется также заменить основной фильтр.

6.3 Опорожнение пылесборника

Частицы пыли и грязи из основного фильтра попадают в пылесборник под фильтром. Во избежание переполнения лотка для пыли, что приводит к загрязнению рабочего места, его необходимо регулярно опорожнять. Обратитесь к разделу 6.1 для определения частоты опорожнения.

ВНИМАНИЕ!
Всегда надевайте защитную маску и перчатки во время опустошения пылесборника.

ПРЕДУПРЕЖДЕНИЕ!
Никогда не открывайте пылесборник во время работы двигателя.

Рис. 6.3
Ослабьте барашковый винт (B), который доступен снизу задней части изделия.
- Осторожно выньте поддон для пыли (A).

Пылесборник можно опорожнить разными способами:
- использование промышленного пылесоса (предпочтительный способ); или
- высыпать в пластиковый пакет.

• Опорожните пылесборник. В случае разгрузки в пластиковый пакет, убедитесь, что пакет плотно закрыт.
• Вставьте пылесборник обратно в изделие.
• Тщательно затяните барашковый винт, чтобы убедиться, что пылесборник герметично закрыт.

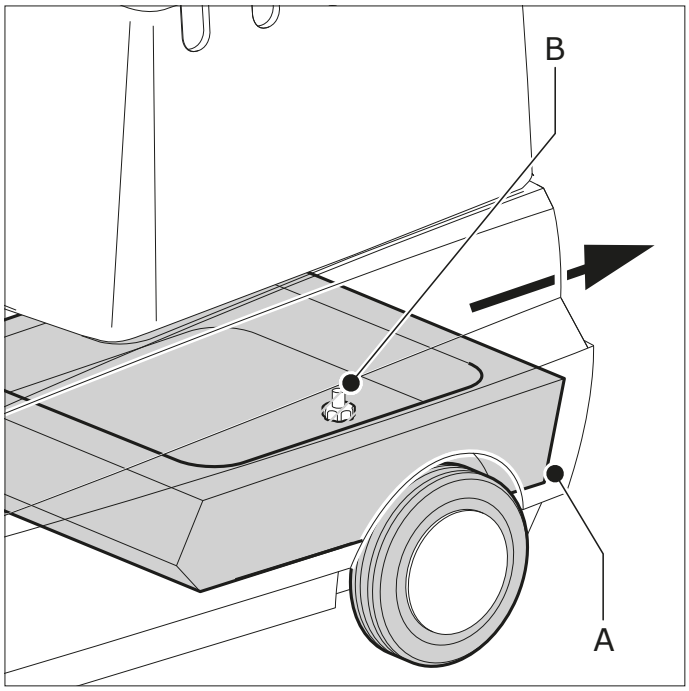

Рис. 6.3 Опорожнение пылесборника

7 ПОИСК НЕИСПРАВНОСТЕЙ

Если изделие не работает (правильно), ознакомьтесь с приведенным ниже контрольным списком, чтобы выяснить, можете ли вы устранить ошибку самостоятельно. Если это невозможно, обратитесь к поставщику.

ПРЕДУПРЕЖДЕНИЕ!
Всегда выключайте машину и отсоединяйте ее от сети перед выполнением действий, указанных ниже. Сначала прочитайте правила обслуживания в начале этого руководства.

Симптом	проблема	возможная причина	Решение
Вентилятор не включается	Агрегат не работает	Нет питающего напряжения.	Проверьте наличие питающего напряжения
		Кабель питания поврежден.	Устраните дефект или замените кабель питания.
		Плохие контакты.	Устраните дефект контактов.
		Автомат защиты электродвигателя неисправен.	Почините или замените
		Электродвигатель не исправен	Почините или замените
Вентилятор гудит, но не работает	Агрегат не работает	Вентилятор работает на двух фазах (это относится только к трехфазным вентиляторам).	Восстановите фазу.
		Конденсатор вентилятора неисправен/не подключен.	Подсоедините или замените конденсатор

Симптом	проблема	возможная причина	Решение
Вентилятор автоматически выключается	Изделие не работает	Автомат защиты вентилятора срабатывает.	Дать остыть вентилятору. Проверить реле (NTR) согласно диаграмме
		Мотор не исправен	Почините или замените
Контрольный свет погас в процессе очистки.	Нет индикации	Не исправна лампа	Заменить лампу
		Не исправна печатная плата	Заменить печатную плату
Контрольная лампа мигиает (“ALARM”).	Недостаточный воздушный поток	Загрязнён основной картридж	Провести автономную очистку фильтра
			Заменить основной картридж
Контрольная лампа продолжает мигать (“ALARM”).	Не работает автоматическая очистка картриджа	Неисправен механизм очистки фильтра:	
		неисправен магнитный клапан 24 VAC	Заменить магнитную катушку или мембрану
		неисправна печатная плата	Заменить печатную плату
		механизм очистки неисправен или изношен	Заменить механизм
		сжатый воздух отсутствует или давление низкое	Проверить систему сжатого воздуха и / или соединение сжатого воздуха.
		неисправен дифференциальный датчик давления	Заменить датчик давления
		неисправен компрессор (MFS/C только)	Заменить компрессор
Отсутствует реакция фильтра на нажатие кнопки CLEANING ON/OFF - RESET	Активация очистки в автономном режиме и сброс невозможен.	Неисправна кнопка CLEANING ON/OFF - RESET	Заменить кнопку CLEANING ON/OFF - RESET
		Неисправна печатная плата	Заменить печатную плату
		24 В переменного тока отсутствует	Восстановить подачу
Слабое всасывание	Машина не работает должным образом.	Инвертированное направление вращения двигателя (только трехфазный двигатель).	Изменить направление вращения
		Вытяжной вентилятор загрязнён	Очистить вентилятор
		Выходная решётка заблокирована	Удалите препятствия из выходной решётки.
Плохое всасывание	Машина не работает должным образом.	Основной фильтр загрязнён	Заменить основноё фильтр
		Искроуловитель загрязнён	Очистить или заменить искроуловитель
		Наружный воздух поступает через корпус	Проверить или заменить уплотнители
		Неисправен механизм очистки фильтра	Ремонтировать механизм очистки

Симптом	проблема	возможная причина	Решение
Пыль и дым идут мимо воронки вытяжного устройства агрегата	Изделие загрязнено	Основной фильтр загрязнён	Заменить основной фильтр
		Повреждено уплотнение	Заменить основной фильтр
		Основной фильтр установлен не правильно	Установить правильно основной фильтр
Пыль или дым из пылесборника	Изделие загрязнено	Пылесборник установлен не правильно	Установите пылесборник правильно и затяните винт
		Уплотнитель пылесборника повреждён	Заменить уплотнитель
Агрегат вибрирует	Изделие не устойчиво	Дисбаланс в вытяжном вентиляторе.	Очистить вытяжной вентилятор

8 ЗАПАСНЫЕ ЧАСТИ

Доступны следующие запасные части

Артикул	Описание
MFS и MFS/C общее	
0000102271	Магнитный клапан
0000102277	Контрольная лампа 28В, жёлтая
0000102283	Печатная плата
0000102284	Тумблер включения
0000102286	Кнопка СТАРТ/СБРОС
0000102289	Реле MC2A
0000102290	Трансформатор 50Вт/24В 115/230/400 В
0000102297	Колесо вентилятора, алюминий, 50Гц
0000102305	Корпус вентилятора, сторона мотора
0000102310	Барашковый винт M8
0000102313	Резиновая манжета Ø 203 mm
0000102344	Мембрана + пружина магнитного клапана
0046020040	Клапан регулирования давления + манометр
0046030010	Предохранительный клапан 6-10 бар
0050101240	Шланг для монтажа ВУ на передвижном агрегате
0000102274	Искроуловитель (HD)
0328050120	Главный выключатель VCO
0609590110	Замок 22 mm
0612010220	Регулировочное кольцо 19x1
0708020150	Колесо вентилятора, алюминий, 60Гц
0805030010	КолесоØ 250 мм чёрное
0805040010	Поворотное колесо Ø 125 мм с тормозом
0805040050	Поворотное колесо Ø 125 мм без тормоза
0000115094	Уплотнитель пысборника
0000115095	Уплотнитель
9823020000	Крышка фильтра с выходной сеткой
9824000020	Дифференциальный датчик давления (800 Па)
9824000090	Поршневой механизм
9850040090	Колпаки колесные желтые (2 шт.)
9850060110	Основной фильтр DuraFilter FCC-30
9870080160	Предохранитель 2,0 A (10 штук
MFS 400В/3ф/50Гц	
0000102287	Термореле NTR 1.7-2.4A
0320000100	Мотор 0,75кВт, 230-400В/3ф/50-60Гц

Артикул	Описание
MFS 230В/1ф/50Гц	
0321012030	Мотор 0,75кВт, 115-230В/1ф/50-60Гц
0328400130	Термореле NTR 4.0-6.3A
MFS/C 400V/3ф/50Гц	
0000102287	Термореле NTR 1.7-2.4A
0041000040	Компрессор MFS 230В/1ф
0320000100	Мотор 0,75кВт, 230-400В/3ф/50-60Гц
MFS/C 230В/1ф/50Гц	
0041000040	Компрессор MFS 230В/1ф
0321012030	Мотор 0,75кВт, 115-230В/1ф/50-60Гц
0328400130	Термореле NTR 4.0-6.3A

9 ЭЛЕКТРИЧЕСКАЯ ДИАГРАММА

Обратитесь к отдельно поставляемой электрической схеме.

10 УТИЛИЗАЦИЯ

После срока службы изделия утилизируйте его в соответствии с федеральными, государственными или местными правилами.

ДЕКЛАРАЦИЯ CE

ДЕКЛАРАЦИЯ СООТВЕТСТВИЯ CE

We, Plymovent, Wezelkoog 11, 1822 BL Alkmaar, the Netherlands, настоящим заявляем, под свою ответственность, что продукты:

- MFS
- MFS/C

к которым относится настоящая декларация, соответствуют следующим Директивам:

- Machinery Directive 2006/42 EC
- EMC 2004/108 EC
- LVD 2006/95 EC
- ErP Directive 2009/125 EC

Alkmaar, The Netherlands, 30 November 2013

Ir. F. Coehoorn
Vice President Researchh & Development

PLYMOVENT®
clean air at work

Price list 1-1-2020.

Exploded view
MFS | MFS/C

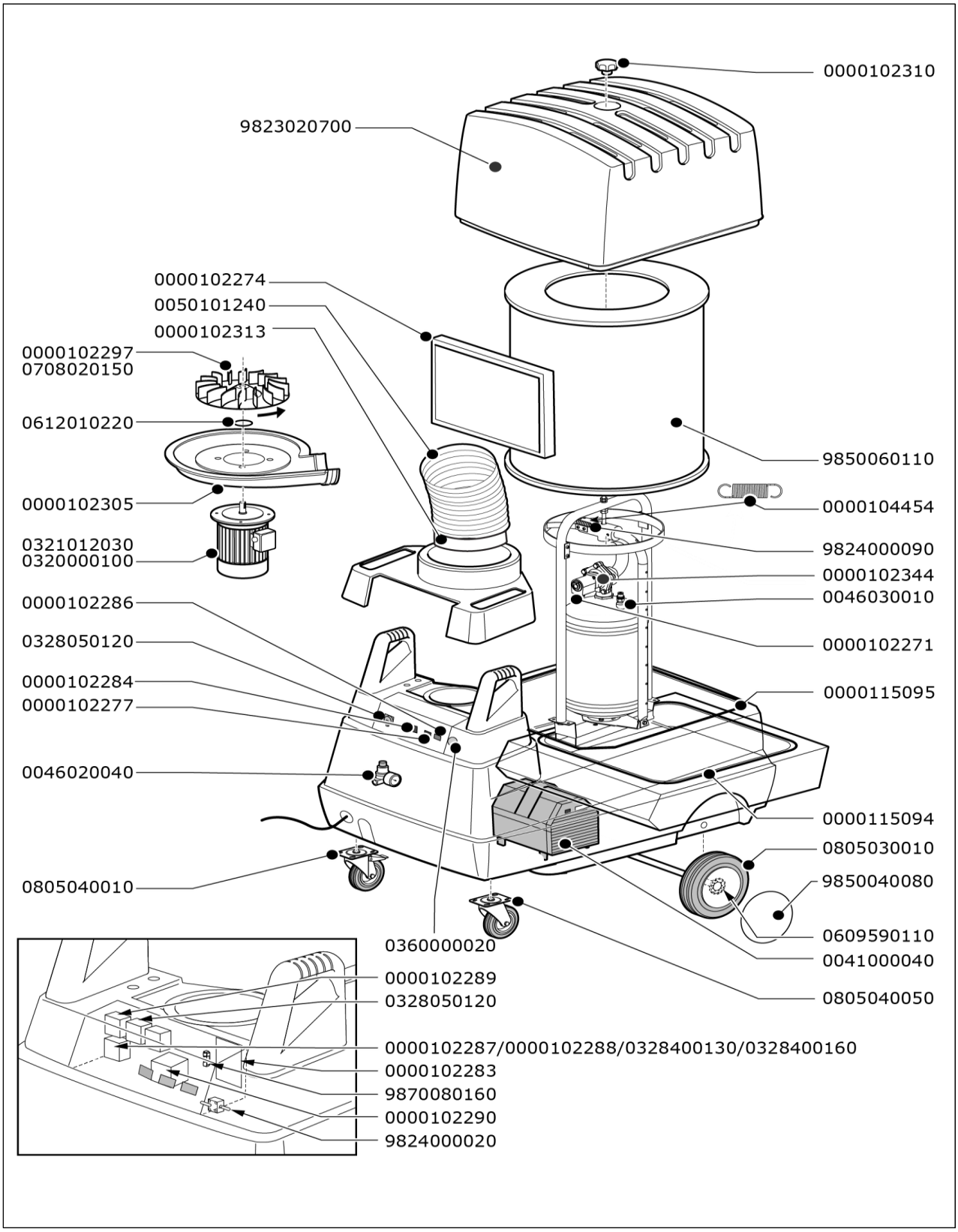

ПАСПОРТ ИЗДЕЛИЯ

1. Настоящим паспортом АО «СовПлим» гарантирует соответствие данного изделия технической документации фирмы производителя.

2. АО «СовПлим» гарантирует работоспособность изделия в соответствии с техническими данными, при соблюдении потребителем правил транспортирования, хранения, монтажа, эксплуатации и технического обслуживания, установленных сопровождаемой технической документацией фирмы производителя.

3. Срок гарантии устанавливается в течение 12 месяцев со дня отправки изделия заказчику.

4. Срок гарантии не распространяется на расходные материалы и комплектующие изделия (фильтрующие кассеты, шланги и т.п.)

Наименование изделия:

Передвижной самоочищающийся фильтровентиляционный агрегат MFS, MFS/C

Заводской номер:

Дата отгрузки _____

Начальник ОТК _____
Подпись, дата

_____
Инициалы, фамилия

М.П.

Производитель:
Plymovent Manufacturing BV
P.O. Box 9350
1800 GJ Alkmaar
The Netherlands

Поставщик:
Официальный представитель фирмы Plymovent Manufacturing BV в России – АО "СовПлим" Санкт-Петербург, ш. Революции, д 102, к.2 Тел.: **(812) 33-500-33;** факс: **(812) 227-26-10**

PLYMOVENT®
clean air at work

0507260010/301113/G MFS - MFS/C